FlatTop Catálogo

Descargue las versiones más actualizadas en www.rexnord.com

Marbett Components Para Transportador

Issue 15

COMPONENTES PARA TRANSPORTADOR

Guía de Cadenas Pág. S002

Componentes de Guíado Pág. S048

Componentes de Sujeción Pág. S172

Otros Componentes Pág. S190

S001 - S229

ELEMENTOS DE SOPORTE Y NIVELACION

Pies en poliamida reforzada con rótula Pág. R08

Pies gripper con rótula Pág. R28

Pies en acero con rótula Pág. R40

Pies en poliamida y goma reforzada fijos Pág. R48

Pies fijos en acero Pág. R50

Pies en acero con antivibratorio Pág. R53

Bases en acero y goma con antivibratorio Pág. R54

Tapones roscados Pág. R56

R00 - R59

SOPORTES AUTOALINEANTES

Soportes brida cuadrada Pág. B04

Soportes brida ovalada Pág. B24

Soportes de pedestal Pág. B42

Soportes pillow block compactos Pág. B46

Soportes de brida lateral Pág. B50

Soportes para tensores Pág. B54

Soportes brida redonda Pág. B58

B00 - B81

La empresa

Rexnord es una multinacional que suministra a un gran número de industrias componentes para transportadores y transmisión de potencia. La oferta de productos abarca desde cadenas de rodillos, acoplamientos y productos engranados hasta componentes, mallas y cadenas para transportadores.
La oficina central está ubicada en Estados Unidos, con varias divisiones en todo el mundo. La división Rexnord FlatTop fabrica componentes, mallas y cadenas para transportadores.

Rexnord está totalmente comprometida a satisfacer las expectativas de los clientes; su gran conocimiento del negocio permite reducir los costes de mantenimiento, eliminar los inventarios redundantes y evitar los tiempos de inactividad, todo ello en estrecha colaboración con fabricantes de equipos originales y usuarios finales. Esto se obtiene como resultado del enfoque de Rexnord en el desarrollo de productos, ingeniería de aplicación, operaciones y servicio de atención al cliente.

Rexnord FlatTop Europe representa 3 sólidas marcas:
Rexnord, MCC y Marbett.
Con instalaciones de producción en ‘s-Gravenzande y Correggio, oficinas de ventas en los Países Bajos y Italia, un gran grupo de ventas para servicios locales en un gran número de países y distribuidores en todo el mundo, Rexnord está siempre cerca de sus clientes. De esta forma, se garantizan entregas rápidas y fiables.

Las mallas y cadenas Rexnord se utilizan para transportar una amplia variedad de productos: botellas, latas, cajas, neumáticos, alimentos sueltos, tarros de cristal, contenedores PET, bandejas; en una palabra, todo tipo de transporte en salas de producción en prácticamente cualquier industria.
La gama de productos se ha dividido en dos catálogos, uno para cadenas Rexnord/MCC Table Top/MatTop y otro para componentes para transportadores Marbett.

Las industrias a las que se sirve

Como especialista en el manejo de materiales en el campo de los transportadores, la cartera de productos Rexnord ofrece soluciones para líneas completas en varias industrias con el fin de mejorar la productividad.

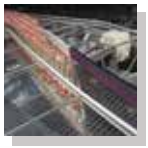

En la industria de embotellado, los paletizadores, despaletizadores, lavadoras, etiquetadoras, llenadoras, pasteurizadores, alineadores, elevadores y mesas de acumulación están equipados con cadenas de charnela, curvas, piñones, mallas, soportes de rodamiento, elementos de nivelación y muchos más componentes para transportadores.

Para la industria de fabricación de contenedores, se encuentran disponibles materiales y productos especiales, tales como poliamida resistente a la abrasión para plantas de cristal, cadenas vacuum para la fabricación de latas y cadenas Gripper para el transporte en vertical.

Se ofrece también
una amplia gama de productos para blanqueadores, cocinas, máquinas de lavado, enfriadores y líneas de procesamiento de fruta, verduras, panadería, pastelería, etc. Igualmente, se encuentran disponibles muchos más productos para el manejo de alimentos empaquetados.

En la industria de la automoción, los productos están fabricados para ajustarse a las aplicaciones más exigentes, tales como el procesamiento de caucho y el manejo de neumáticos.

Ésta es tan solo una abreviada selección de las aplicaciones en las que se utilizan los productos Rexnord. Entre otras, también se han introducido en líneas de producción farmacéutica, fabricación de baterías y producción de papel y cartón.

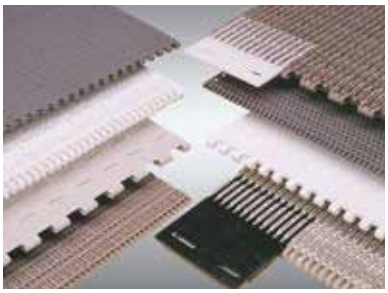
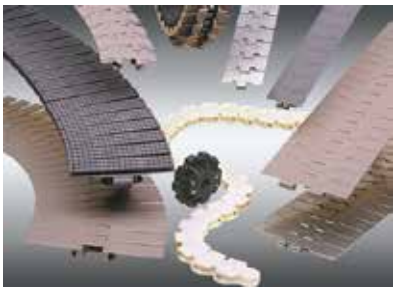

Cadenas Rexnord y MCC TableTop y mallas MatTop

La línea de productos se puede dividir en:

• Cadenas de charnelas de acero
En distintos materiales desde acero al carbono hasta acero inoxidable especial con mejores propiedades de desgaste y deslizamiento; cadena recta, tab de giro lateral, tipo bevel y Magnetflex, con y sin superficie de caucho.

• Cadenas de charnelas de plástico
Amplia gama de materiales y distintas ejecuciones; bisagra simple, bisagra doble, altas prestaciones, vacío, rodillos lbp y superficie de caucho.

• Cadenas de agarre y con superficie de chapa
Basadas en las cadenas de rodillos Rexnord en acero inoxidable y semiduro; las cadenas con superficie de chapa cuentan con chapas superiores de acero o de plástico; las cadenas de agarre cuentan con distintos tipos de piezas de caucho.

• Cadenas Multiflex y para transportadores de cajas
Distintos tipos de acetal para el transporte de productos con giro lateral y cadena recta que pueden ser desde cajas pesadas hasta pequeños paquetes de zumo.

• Curvas
Magnetflex, tab y tipo bevel, así como guías rectas para soportar la cadena en todas las partes de la línea; existe un gran número de versiones estándar, siendo también posible fabricar cualquier curva especial necesaria en ciertas aplicaciones con breves plazos de entrega.

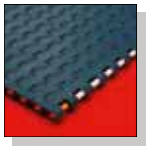

• Mallas modulares
Los pasos varían entre 0,5 y 2,25 pulgadas para ajustarse a cualquier aplicación. La mayoría de las series disponen de ejecuciones con superficie cerrada y abierta; algunas se encuentran también disponibles con superficie de caucho para transportadores inclinados.

Componentes del transportador Marbett

La línea de productos se puede dividir en:

• Soportes de rodamiento autoalineantes
Ejecuciones cuadradas, redondas, triangulares, ovales y demás, todas ellas con unidad abierta y cerrada

• Elementos de soporte y nivelación
Distintas versiones en acero y plástico, articulados y fijos, con y sin base de agarre y pies que absorben las vibraciones.

• Componentes de la guía de la cadena
Perfiles, curvas, guías rectas, guías de rodillos, guías de serpentina y tapones de expansión.

• Componentes del soporte del bastidor
Soportes superiores de montaje lateral, cabezas de cojinete, bases de soporte y juntas de conexión.

• Componentes para manejo de productos
Guías, abrazaderas del carril guía, soportes del carril guía y abrazaderas de conexión.

• Componentes varios
Bisagras, cierres, fijaciones, perillas, rodillos, tensores, boquillas, cadenas de portacables, collares de eje y barras de transferimiento.

COMPOSANT DE GUIDAGE-CHAÎNE

Perfiles guía cadenas Pág. S002
Rodillos de retorno Pág. S029
Guías tipo serpentin para retorno cadena Pág. S040
Tapones para conexión lateral Pág. S046

COMPONENTES DE GUÍADO

Guías de producto Pág. S048
Mordazas porta-guías Pág. S118
Soportes laterales de barandilla Pág. S137
Mordazas de conexión Pág. S166

COMPONENTES DE SUJECIÓN

Cabezales de instalación lateral Pág. S172

Cabezales de apoyo Pág. S174

Elementos de sujeción Pág. S176

Juntas de conexión Pág. S180

Cabezales de instalación-apoyo (Inox) Pág. S185

Elementos de soporte (Inox) Pág. S186

Juntas de conexión (Inox) Pág. S188

OTROS COMPONENTES

Elementos de Control de Linea Pág. S190

Bisagras Pág. S194

Cerraduras Pág. S196

Elementos de apriete Pág. S197

Módulos de transferencia Pág. S202

Barra de deslizamiento Pág. S210

Anillos Pág. S212

Ruedas Pág. S214

Tapones Pág. S215

Cadenas porta cables Pág. S216

Pulverizadores Pág. S217

Side Guide Adjustment Pàg. S218

DATOS TÉCNICOS

Datos Técnicos Pág. S224

Perfiles Guía Cadenas

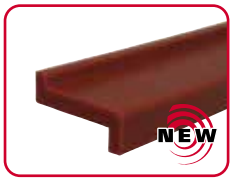

Part. S0262 - Pág. S002
Perfil Guía-cadena.

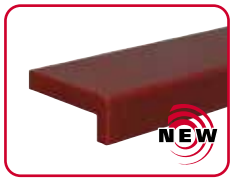

Part. S0386 - Pág. S002
Perfil Guía-cadena.

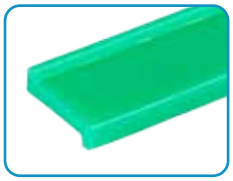

Part. S0241 - Pág. S003
Perfil Guía-cadena.

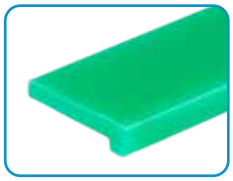

Part. S0243 - Pág. S003
Perfil Guía-cadena.

Part. S0822 - Pág. S004
Perfil Guía-cadena.

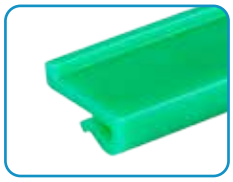

Part. S0825 - Pág. S004
Perfil Guía-cadena.

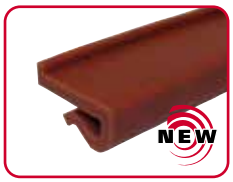

Part. S0251 - Pág. S005
Perfil Guía-cadena.

Part. S0261 - Pág. S005
Perfil Guía-cadena.

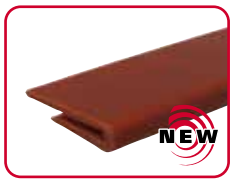

Part. S0840 - Pág. S006
Perfil Guía-cadena.

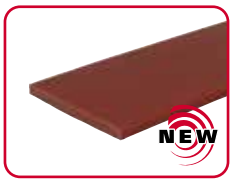

Part. S0244 - Pág. S006
Perfil Guía-cadena.

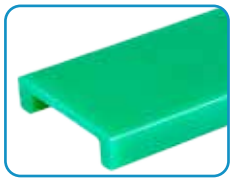

Part. S0784 - Pág. S007
Perfil Guía-cadena.

Part. S0362 - Pág. S007
Perfil Guía-cadena.

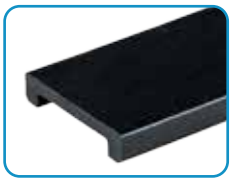

Part. S0387 - Pág. S008
Perfil Guía-cadena.

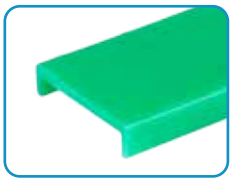

Part. S0824 - Pág. S008
Perfil Guía-cadena.

Part. S0263 - Pág. S009
Perfil Guía-cadena.

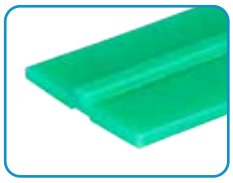

Part. S0242 - Pág. S009
Perfil Guía-cadena.

Part. S0634 - Pág. S010
Perfil Guía-cadena.

Part. S0814 - Pág. S010
Perfil Guía-cadena.

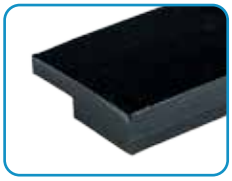

Part. S0742 - Pág. S011
Perfil Guía-cadena.

Part. S0674 - Pág. S011
Perfil Guía-cadena.

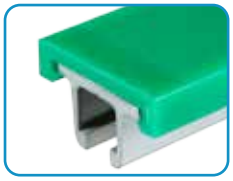

Part. S0422 - Pág. S012
Perfil Guía-cadena.

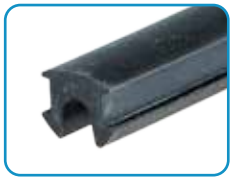

Part. S0370 - Pág. S012
Perfil de cierre para Part.
S0366-S0367-S0368-S0422.

Part. S0369 - Pág. S012
Barra de unión
para Part. S0422.

Part. S0884 - Pág. S013
Perfil Guía-cadena.

Part. S0885 - Pág. S013
Perfil Guía-cadena.

Part. S0886 - Pág. S013
Perfil Guía-cadena.

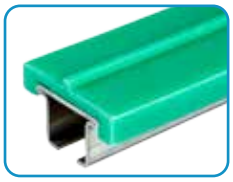

Part. S0366 - Pág. S014
Perfil Guía-cadena.

Part. S0367 - Pág. S014
Perfil Guía-cadena.

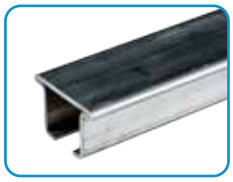

Part. S0368 - Pág. S015
Perfil Guía-cadena.

Part. S0885 - Pág. S015
Perfil Guía-cadena.

Part. S0886 - Pág. S015
Perfil Guía-cadena.

Part. S0858 - Pág. S016
Bisagra de unión.

Part. S0559 - Pág. S016
Mordaza de fijacion para
Part. S0366-S0367-S0368.

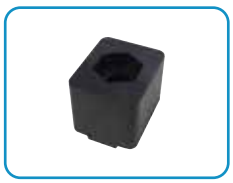

Part. S0371 - Pág. S017
Bloque de montaje para
Part. S0366-S0367-S0368.

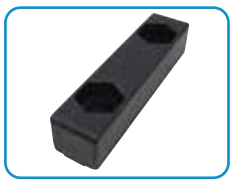

Part. S0621 - Pág. S017
Bloque de enlace
Part. S0366-S0367-S0368.

Part. S0550 - Pág. S018
Patin de guía para
Part. S0366.

Part. S0550 - Pág. S018
Patin de guía para
Part. S0367.

Part. S0669 - Pág. S019
Patin de guía para
trasferimenti laterali.

Part. S0551 - Pág. S020
Patin de guía para
Part. S0261-S0243-S0244.

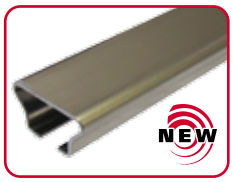

Part. S0833 - Pág. S021
Perfil Guía-cadena.

Part. S0768 - Pág. S022
Perfil Guía-cadena.

Part. S0767 - Pág. S022
Perfil Guía-cadena.

Part. S0356 - Pág. S023
Perfil Guía-cadena.

Part. S0310 - Pág. S023
Perfil Guía-cadena.

Part. S0765 - Pág. S023
Perfil Guía-cadena.

Part. S0766 - Pág. S024
Perfil Guía-cadena
para mallas modulares.

Part. S0764 - Pág. S024
Perfil Guía-cadena
para cadenas tipo TAB.

Part. S0223 - Pág. S025
Guías para cadenas de
rodillo ANSI 60.

Part. S0274 - Pág. S025
Guías para cadenas de
ISO 12 B1.

Part. S0903 - Pág. S026
ViseClamp™.

Part. S0902 - Pág. S026
ViseSplice™.

Part. S0215 - Pág. S027
Mordaza porta guía.

Part. S0216 - Pág. S027
Mordaza porta guía.

Part. S0275 - Pág. S028
Mordaza porta guía.

Rodillos de Retorno

Part. S0153 - Pág. S029
Patín tensor cadena.
Montaje a presión.

Part. S0073 - Pág. S030
Rodillo ø 42,5 mm. 1 via K82,5.
Varías vias K82,5/paso 83,5÷88.

Part. S0126 - Pág. S030
Distanciador.

Part. S0125 - Pág. S030
Rodillo doble ø 42,5 mm.
Varías vias K82,5 / paso 88.

Part. S0125 - Pág. S031
Rodillo doble ø 42,5 mm.
Varías vias K82,5 / paso 85.

Part. S0421 - Pág. S031
Rodillo ø 42,5 mm.
Varías vias K82,5 / paso 83,5.

Part. S0388 - Pág. S031
Rodillo ø 42,5 mm.
Varías vias K87 / paso 88

Part. S0727 - Pág. S032
Rodillo ø 46 mm. Máxima higiene.
Varías vias K82,5 / 84-K114,3/120.

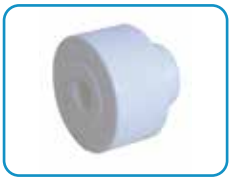

Part. S0728 - Pág. S032
Rodillo ø 46 mm. Máxima higiene.
Varías vias K82,5/ paso 84.

Part. S0826 - Pág. S033
Rodillo.

Part. S0827 - Pág. S033
Brida de guia.

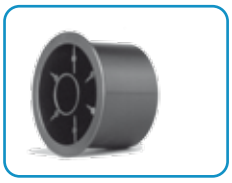

Part. S0561 - Pág. S034
Rodillo ø 50 mm. 1 via K82,5.
Varías vias K82,5/paso 83,5-88.

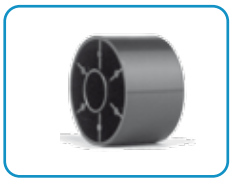

Part. S0560 - Pág. S034
Rodillo ø 50 mm.
Varías vias K82,5 / paso 83,5.

Part. S0782 - Pág. S035
Rodillo doble.
Ø 50 mm.

Part. S0783 - Pág. S035
Rodillo doble con brida.
Ø 50 mm.

Part. S0787 - Pág. S035
Brida de guia.

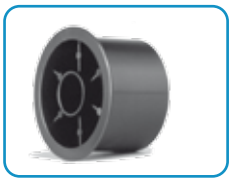

Part. S0556 - Pág. S036
Rodillo ø 60 mm. 1 via K82,5.
Varías vias K82,5/paso 83,5-88.

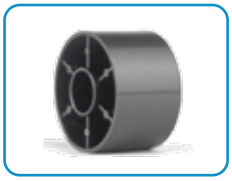

Part. S0554 - Pág. S036
Rodillo ø 60 mm.
Varías vias K82,5/paso 83,5-85.

Part. S0614 - Pág. S037
Rodillo ø 60 mm. 1 via K82,5.
Varías vias K82,5/paso 83,5-88.

Part. S0613 - Pág. S037
Rodillo ø 60 mm.
Varías vias K82,5/paso 83,5-85.

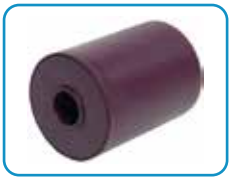

Part. S0758 - Pág. S038
Rodillo doble.
Ø 60 mm.

Part. S0778 - Pág. S038
Rodillo doble con brida.
Ø 60 mm.

Part. S0555 - Pág. S038
Brida de guía. Se combina con los
part. S0554-S0613-S0657-S0758.

Part. S0657 - Pág. S039
Rodillo ø 60 mm.
Varías vias K82,5 / paso 85.

Part. S0624 - Pág. S039
Distanciador.

Guías tipo Serpentín para Retorno Cadena

Part. S0729 - Pág. S040
Patín tensor cadena.

Part. S0524 - Pág. S040
Perfil de deslizamiento.

Part. S0523 - Pág. S041 - S042
Distanciador.

Part. S0533 - Pág. S043
Placa de guía.

Part. S0533 - Pág. S043
Placa de guía central
Varías vias K82,5/paso 85.

Tapones para Conexión

Part. S0565 - Pág. S046
Tapón para tubos
ø 18-20 mm.

Part. S0179 - Pág. S046
Tapón para tubos
ø 38-42,4 mm.

Part. S0566 - Pág. S047
Tapón para tubos
cuadrados 20 mm.

Part. S0592 - Pág. S047
Tapón para tubos
cuadrados 40 mm.

Guías de Producto

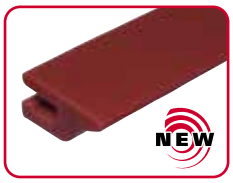

Part. S0834 - Pág. S048
Transporte aéreo de
botellas de PET.

Part. S0838 - Pág. S048
Transporte aéreo de
botellas de PET.

Part. S0771 - Pág. S049
Transporte aéreo de
botellas de PET.

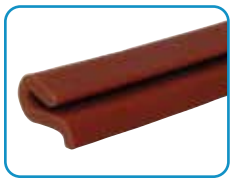

Part. S0776 - Pág. S049
Transporte aéreo de
botellas de PET.

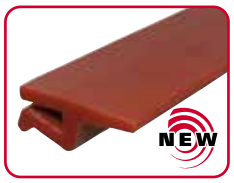

Part. S0839 - Pág. S050
Transporte aéreo de
botellas de PET.

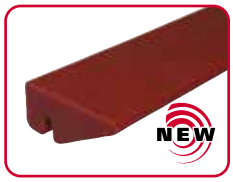

Part. S0835 - Pág. S050
Transporte aéreo de
botellas de PET.

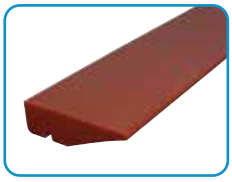

Part. S0594 - Pág. S051
Transporte aéreo de
botellas de PET.

Part. S0654 - Pág. S051
Transporte aéreo de
botellas de PET.

Part. S0715 - Pág. S052
Lateral. Envases con pare-
des delgadas (PET vacio).

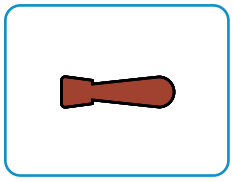

Part. S0717 - Pág. S052
Perfil plástico.

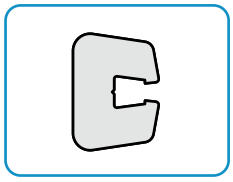

Part. S0717 - Pág. S052
Perfil metálico.

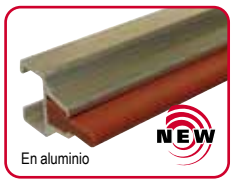

Part. S0832 - Pág. S053
Lateral. Envases con pare-
des delgadas (PET vacio).

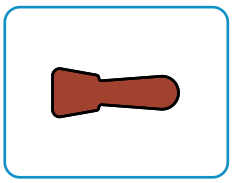

Part. S0789 - Pág. S053
Perfil plástico.

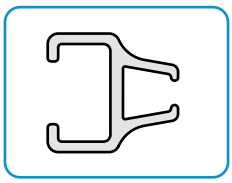

Part. S0823 - Pág. S053
Perfil metálico.

Part. S0308 - Pág. S054
Transporte aéreo de botellas
de PET.

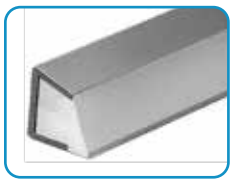

Part. S0393 - Pág. S055
Salvaetiquetas.

Part. S0596 - Pág. S055
Salvaetiquetas.
Productos inestables.

Part. S0317 - Pág. S056
Lateral semi-redonda. Envases con
paredes delgadas (PET vacio).

Part. S0223 - Pág. S056
Lateral plana. Contenedores
medio-delicados (PET ileno).

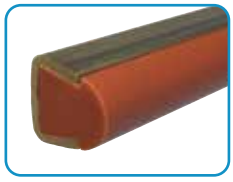

Part. S0219 - Pág. S057
Lateral redonda. Envases
de resistencia media (vidrio).

Part. S0247 - Pág. S057
Lateral redonda. Envases
de resistencia media (vidrio).

Part. S0346 - Pág. S058
Lateral semi-redonda. Cargas
laterales débiles (brick).

Part. S0770 - Pág. S059
Lateral plana.
Envases de pared robusta.

Part. S0769 - Pág. S059
Lateral plana.
Envases de pared robusta.

Part. S0768 - Pág. S060
Lateral plana.
Envases de pared robusta.

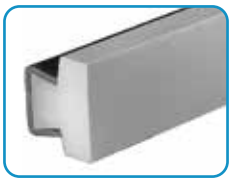

Part. S0767 - Pág. S060
Lateral plana.
Envases de pared robusta.

Part. S0273 - Pág. S061
Lateral plana.
Envases de pared robusta.

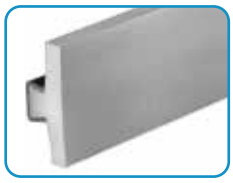

Part. S0765 - Pág. S061
Lateral extra-plana.

Part. S0422 - Pág. S062
Lateral extra-plana.
Envases de pared robusta.

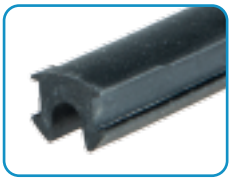

Part. S0370 - Pág. S062
Perfil de cierre para
Part. S0422. Mejora la limpieza.

Part. S0369 - Pág. S062
Barra de unión para
Part.S0754-S0755-S0756-
S0757-S0656.

Part. S0639 - Pág. S063
Lateral extra-plana.

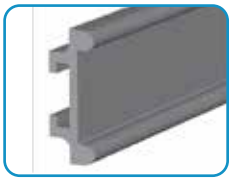

Part. S0640 - Pág. S063
Lateral redonda.

Part. S0641 - Pág. S063
Perfil metálico.
Para Part. S0639-S0640.

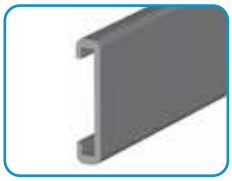

Part. S0642 - Pág. S064
Lateral extra-plana.
Envases resistentes con
superficie delicada.

Part. S0643 - Pág. S064
Perfil metálico.
Para Part. S0642.

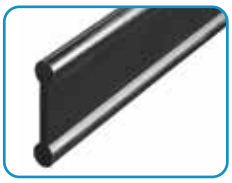

Part. S0644 - Pág. S065
Lateral redonda.
Envases de
resistencia media (vidrio).

Part. S0645 - Pág. S065
Perfil para varillas de acero.

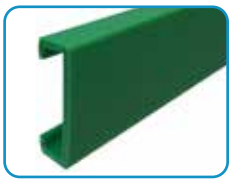

Part. S0539 - Pág. S065
Lateral extra-plana.
Fijación con plato 40x8 mm.

Part. S0605 - Pág. S066
Central extra-plana.Transporte
de vidrio sin presión lateral.

Part. S0606 - Pág. S066
Módulo separador para
Part. S0605.

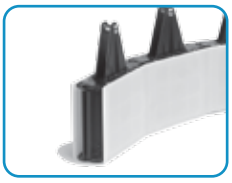

Part. S0605 - Pág. S067
Central extra-plana. Transporte
de vidrio sin presión lateral.

Part. S0606 - Pág. S067
Módulo separador para
Part. S0605.

Part. S0191-S0296 - Pág. S068
Lateral extra-anchas.
Fijación con plato 60x6 mm.

Part. S0376-S0377 - Pág. S068
Tapón de cierre para
Part. S0191-S0296.

Part. S0378-S0379 - Pág. S069
Mordaza de enlace para
Part. S0191-S0296.

Part. S0581 - Pág. S070
Lateral con rodillos. Envases
con pared delgada y delicada.

Part. S0585 - Pág. S070
Central con rodillos. Envases
con pared delgada y delicada.

Part. S0586 - Pág. S071
Módulo separador para
Part. S0585.

Part. S0581 - Pág. S072
Lateral con rodillos. Envases
con pared delgada y delicada.

Part. S0585 - Pág. S072
Central con rodillos. Envases
con pared delgada y delicada.

Part. S0586 - Pág. S073
Módulo separador para
Part. S0585.

Part. S0580 - Pág. S074
Lateral con rodillos.
Envases de resistencia
media.

Part . S0557 - Pág. S074
Central con rodillos.
Envases con pared robusta.

Part . S0570 - Pág. S075
Módulo separador para
Part. S0557.

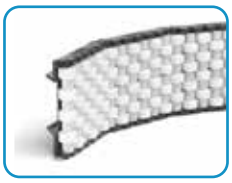

Part . S0580 - Pág. S076
Lateral con rodillos.
Envases de resistencia
media.

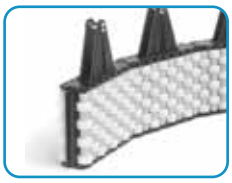

Part . S0557 - Pág. S076
Central con rodillos. Envases
de resistencia media.

Part . S0570 - Pág. S077
Módulo separador para
Part. S0557.

Part . S0733 - Pág. S078
Guía lateral con rodillos.
Latas.

Part . S0721 - Pág. S078
Guía central con rodillos.
Latas.

Part . S0730 - Pág. S079
Cuña separadora.

Part . S0628 S - Pág. S080
Lateral con rodillos.
Envases de resistencia media.

Part . S0537 - Pág. S081
Perfil metálico 40x8.

Part . S0535 - Pág. S081
Perno de fijación
Part. S0535.

Part . S0757 - Pág. S082
Guía lateral con rodillos
cilíndricos en aluminio.

Part. S0755 - Pág. S083
Guía central con rodillos cilíndricos en aluminio.

Part. S0757 - Pág. S084
Guía lateral con rodillos cilíndricos en aluminio.

Part. S0755 - Pág. S085
Guía central con rodillos cilíndricos en aluminio.

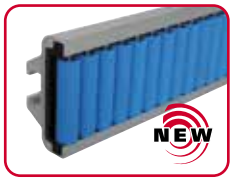

Part. S0868 - Pág. S086
Guía lateral con rodillos cilíndricos en aluminio.

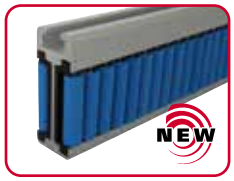

Part. S0869 - Pág. S087
Guía central con rodillos cilíndricos en aluminio.

Part. S0868 - Pág. S088
Guía lateral con rodillos cilíndricos en aluminio.

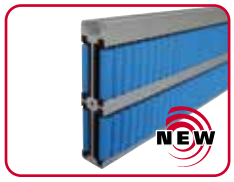

Part. S0869 - Pág. S089
Guía central con rodillos cilíndricos en aluminio.

Part. S0756 - Pág. S090
Guía lateral de Perle™ en aluminio.

Part. S0754 - Pág. S091
Guía central de Perle™ en aluminio.

Part. S0756 - Pág. S092
Guía lateral de Perle™ en aluminio.

Part. S0754 - Pág. S093
Guía central de Perle™ en aluminio.

Part. S0856 - Pág. S094
Guía lateral con rodillos en aluminio.

Part. S0857 - Pág. S095
Guía central con rodillos en aluminio.

Part. S0856 - Pág. S096
Guía lateral con rodillos en aluminio.

Part. S0857 - Pág. S097
Guía central con rodillos en aluminio.

Part. S0656 - Pág. S098
Guía central con rodillos cilíndricos en aluminio.

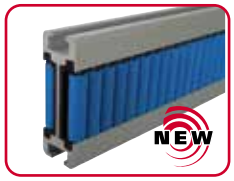

Part. S0656 - Pág. S098
Guía central con rodillos cilíndricos en aluminio.

Part. S0656 - Pág. S099
Guía central de Perle™ en aluminio.

Part. S0656 - Pág. S099
Guía central con rodillos en aluminio.

Part. S0777 - Pág. S101
Guía de Producto.

Part. S0829 - Pág. S101
Tapón de cierre.

Part. S0788 - Pág. S102
Topes para guía lateral.

Part. S0852 - Pág. S103
Cuña separadora.

Part. S0854 - Pág. S103
Cuña separadora.

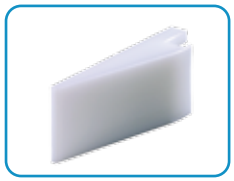

Part. S0760 - Pág. S104
Cuña separadora.

Part. S0759 - Pág. S104
Cuña separadora.

Part. S0760 - Pág. S105
Cuña separadora.

Part. S0759 - Pág. S105
Cuña separadora.

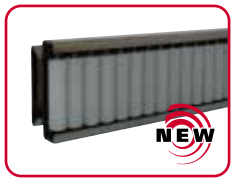

Part. S0870 - Pág. S106
Guía lateral con rodillos cilíndricos de Acero inoxidable austenítico.

Part. S0794 - Pág. S106
Terminal Lateral.

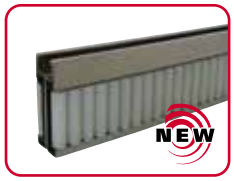

Part. S0871 - Pág. S107
Guía central con rodillos cilíndricos de Acero inoxidable austenítico.

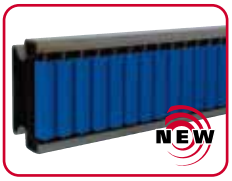

Part. S0872 - Pág. S108
Guía lateral con rodillos cilíndricos de Acero inoxidable austenítico.

Part. S0794 - Pág. S108
Terminal Lateral.

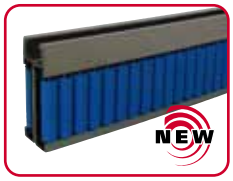

Part. S0873 - Pág. S109
Guía central con rodillos cilíndricos de Acero inoxidable austenítico.

Part. S0874 - Pág. S110
Guía lateral de Perle™ de Acero inoxidable austenítico.

Part. S0794 - Pág. S110
Terminal Lateral.

Part. S0875 - Pág. S111
Guía central de Perle™ de Acero inoxidable austenítico.

Part. S0876 - Pág. S112
Guía lateral con rodillos de Acero inoxidable austenítico.

Part. S0794 - Pág. S112
Terminal Lateral.

Part. S0877 - Pág. S113
Guía central con rodillos de Acero inoxidable austenítico.

Part. S0128S - Pág. S114
Lateral con rodillos curvilínea. Envases con pared robusta.

Part. S0128 - Pág. S114
Lateral con rodillos. Envases con pared robusta.

Part. S0128 - Pág. S114
Lateral con rodillos.
Envases con pared robusta.

Part. S0128 - Pág. S115
Lateral con rodillos.
Envases con pared robusta.

Part. S0128 - Pág. S115
Lateral con rodillos.
Envases con pared robusta.

Part. S0233 - Pág. S116-S117
Rodillos de curvatura.

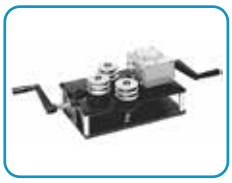

Part. S0218 - Pág. S117
Curvadora de guías
(manual).

Mordazas Porta-Guías

Part. S0210P - Pág. S118
Mordaza porta guías.

Part. S0210 - Pág. S118
Mordaza porta guías.

Part. S0275 - Pág. S119
Mordaza porta guías.

Part. S0211 - Pág. S119
Mordaza porta guías.
(regulable).

Part. S0446 - Pág. S119
Mordaza porta guías.
(regulable).

Part. S0213 - Pág. S120
Mordaza porta guías.
(doble).

Part. S0213 - Pág. S120
Mordaza porta guías.
(doble).

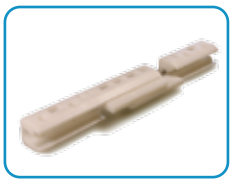

Part. S0736-S0737-S0738
Pág. S121
Mordaza de unión.

Part. S0739-S0739P
Pág. S122
Junta articulada.

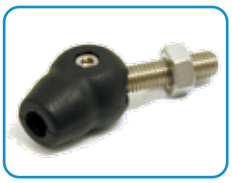

Part. S0740-S0740P
Pág. S122
Junta articulada.

Part. S0903 - Pág. S123
ViseClamp™.

Part. S0216 - Pág. S123
Mordaza porta guías.

Part. S0215 - Pág. S123
Mordaza porta guías.

Part. S0694 - Pág. S124
Mordaza porta guías
con 2 tornillos de fijación.

Part. S0217 - Pág. S124
Mordaza porta guías
(doble).

Part. S0902 - Pág. S125
ViseSplice™.

Part. S0214 - Pág. S125
Mordaza de enlace.

Part. S0236 - Pág. S126
Mordaza porta guías.

Part. S0236 - Pág. S126
Mordaza porta guías.

Part. S0237 - Pág. S126
Mordaza porta guías.
(regulable).

Part. S0116 - Pág. S127
Mordaza porta guías.
(doble).

Part. S0117 - Pág. S127
Mordaza porta guías.
(doble).

Part. S0082P - Pág. S128
Mordaza porta guías.

Part. S0082-S0082B
Pág. S128
Mordaza porta guías.

Part. S0478 - Pág. S129
Mordaza porta guías.
(orientable).

Part. S0159-S0437 - Pág. S129
Mordaza porta guías.
(regulable).

Part. S0451 - Pág. S129
Mordaza porta guías.
(regulable).

Part. S0071 - Pág. S130
Mordaza porta guías.
(doble).

Part. S0070 - Pág. S130
Mordaza porta guías.
(doble).

Part. S0698 - Pág. S131
Mordaza porta guías
con 2 tornillos de fijación.

Part. S0662 - Pág. S131
Mordaza porta guías.

Part. S0050 - Pág. S132
Mordaza porta guías.
(doble).

Part. S0676 - Pág. S132
Mordaza de unión.

Part. S0646 - Pág. S133
Mordaza porta guías.

Part. S0647 - Pág. S133
Perno.

Part. S0190 - Pág. S134
Mordaza porta guías.

Part. S0184 - Pág. S134
Mordaza porta guías.

Part. S0298 - Pág. S135
Mordaza porta guías.

Part. S0298 - Pág. S135
Mordaza porta guías.

Part. S0373 - Pág. S136
Mordaza porta guías.

Soportes Laterales de Barandilla

Part. S0708 - Pág. S137
Soporte con ajuste roscado.

Part. S0081 - Pág. S138
Soporte.

Part. S0088 - Pág. S138
Soporte con plancha de cierre continua.

Part. S0072 - Pág. S139
Soporte.

Part. S0089 - Pág. S139
Soporte con plancha de cierre continua.

Part. S0085 - Pág. S140
Soporte con placha ecxéntrica.

Part. S0010-S0097 - Pág. S140
Soporte con placha ecxéntrica.

Part. S0107 - Pág. S141
Soporte con ajuste roscado.

Part. S0599 - Pág. S141
Soporte con ajuste roscado.

Part. S0617 - Pág. S142
Soporte con ajuste roscado.

Part. S0140 - Pág. S142
Soporte con ajuste roscado.

Part. S0632 - Pág. S143
Soporte orientable.

Part. S0635 - Pág. S144
Soporte orientable.

Part. S0636 - Pág. S144
Soporte orientable.

Part. S0637 - Pág. S145
Soporte orientable.

Part. S0638 - Pág. S145
Soporte orientable.

Part. S0540 - Pág. S146
Soporte orientable.

Part. S0107S - Pág. S147
Soporte orientable.

Part. S0255 - Pág. S148
Cabezal orientable.

Part. S0359 - Pág. S148
Cabezal orientable.

Part. S0862 - Pág. S149
Cabezal orientable

Part. S0256 - Pág. S149
Cabezal orientable

Part. S0192 - Pág. S150
Cabezal orientable.

Soportes ajustables y Orientables Part.	Suportes Fijos Part.	H	H	P
S0704+S0192 (S0699+S0192)	-	42,5	35,5	52 (128)
-	S0708	42,5	-	67,5
S0704+S0192 (S0699+S0192)	-	60	53	52 (128)
-	S0081-S0088	-	58	36
-	S0705	61	61	31
-	S0107	-	64,5	45
-	S0708	64,5	-	67,5
S0682-S0677	-	67	-	65
-	S0072-S0089	67	-	42,8
S0635-S0637-S0638 (S0650-S0652-S0653)	-	68	-	64 (48)
-	S0599	68	-	64
S0679	-	70	-	65
S0704+S0192 (S0699+S0192)	-	80	73	52 (128)
-	S0140	81	-	50
-	S0085	84,5	-	42
S0636 (S0651)	-	86	-	64 (48)
-	S0097-S0010	86	-	42
-	S0617	87	-	49
S0679	-	87,5	-	65
S0542-S0543-S0544	-	90	86	51
S0681	-	105,5	-	65
S0679	-	107,5	-	65
S0541	-	108	104	51
S0704+S0192 (S0699+S0192)	-	110	103	52 (128)
S0681	-	123	-	65
S0679	-	137,5	-	65
S0681	-	143	-	65
S0704+S0192 (S0699+S0192)	-	150	143	52 (128)
S0681	-	173	-	65
S0679	-	177,5	-	65
S0681	-	213	-	65

P = Para aumentar la distancia use el distanciador adecuado

Part. S0227 - Pág. S151
Separadores para soportes orientables.

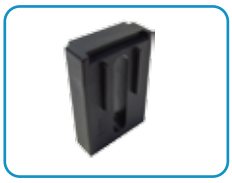
Part. S0061 - Pág. S152
Distanciador.

Part. S0142 - Pág. S152
Distanciador.

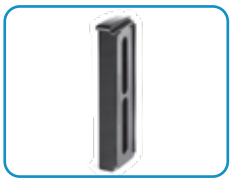
Part. S0545 - Pág. S153
Distanciador.

Part. S0725 - Pág. S153
Distanciador.

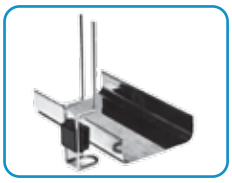
Part. S0226-S0336 - Pág. S154
Grupo soporte colector de liquidos. Barra de sujeción doblada.

Part. S0226-S0336 - Pág. S154
Grupo soporte colector de liquidos. Barra de sujeción derecha.

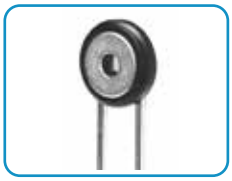
Part. S0338 - Pág. S155
Placa de cierre para Part. S0226-S0336.

Part. S0678 - Pág. S156
Soporto lateral orientable.

Part. S0679 - Pág. S156
Soporto lateral orientable.

Part. S0680 - Pág. S157
Soporto lateral orientable.

Part. S0681 - Pág. S157
Soporto lateral orientable.

Part. S0682 - Pág. S158
Soporto lateral orientable.

Part. S0677 - Pág. S158
Soporto lateral orientable.

Part. S0683 - Pág. S159
Pomo de apriete (con mando).

Part. S0684 - Pág. S159
Pomo de apriete (con tuerca).

Part. S0705 - Pág. S160
Soporto lateral.

Part. S0704 - Pág. S160
Soporto lateral.

Part. S0699 - Pág. S161
Soporto lateral.

Part. S0718 - Pág. S161
Soporto lateral.

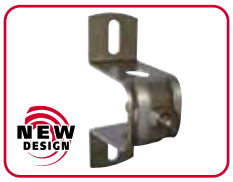

Part. S0692 - Pág. S162
Soporto lateral.

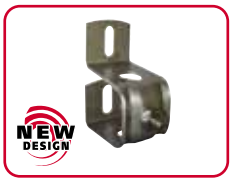

Part. S0692 - Pág. S162
Soporto lateral.

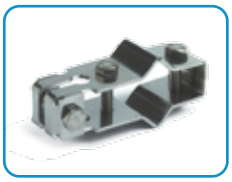
Part. S0691 - Pág. S163
Mordaza guía bancada.

Part. S0663 - Pág. S163
Mordaza porta pernos.

Part. S0661 - Pág. S164
Mordaza en cruz.

Part. S0732 - Pág. S164
Mordaza en cruz con muelle de ajuste.

Part. S0763 - Pág. S165
Mordaza T con ajuste roscado, con tuerca.

Part. S0763 - Pág. S165
Mordaza T con ajuste roscado, con pomo.

Mordazas de Conexión

Part. S0340 - Pág. S166
Mordaza en cruz orificio redondos y cuadrado.

Part. S0174-S0174R
Pág. S166
Mordaza en cruz orificio redondos.

Part. S0174Q - Pág. S167
Mordaza en cruz orificio redondo + cuadrado.

Part. S0339 - Pág. S168
Mordaza T.

Part. S0595 - Pág. S168
Mordaza T.

Part. S0786 - Pág. S169
Mordaza en cruz.

Part. S0786 - Pág. S169
Mordaza en cruz, con tuerca.

Part. S0786 - Pág. S169
Mordaza en cruz, con pomo.

Part. S0633 - Pág. S170
Mordaza en cruz orificio redondo con manilla de ajuste.

Part. S0633 - Pág. S170
Mordaza en cruz orificio cuadrado con manilla de ajuste.

Part. S0655 - Pág. S171
Mordaza en cruz orificio redondo con manilla de ajuste.

Part. S0655 - Pág. S171
Mordaza en cruz orificio cuadrado con manilla de ajuste.

Cabezales de Instalación Lateral

Part. S0199 - Pág. S172
Cabezales de instalación lateral para tubos ø 48,3-50,8 y cuadrados 38-40.

Part. S0709 - Pág. S173
Cabezales de instalación lateral para tubos ø 60,3 y cuadrados 50.

Part. S0168 - Pág. S173
Cabezales de instalcíón lateral para tubos ø 48,3 y cuadrados 40.

Part. S0416 - Pág. S183
Cabezales de instalación lateral para tubos ø 33,7.

Part. S0685 - Pág. S185
Cabezales de instalcíón lateral para tubos ø 48,3-50,8-60,3.

Cabezales de Apoyo

Part. S0198 - Pág. S174
Cabezales de apoyo para tubos ø 48,3-50,8 y cuadrados 38-40.

Part. S0280 - Pág. S175
Cabezales de apoyo para tubos ø 48,3-50,8-60,3.

Part. S0415 - Pág. S183
Cabezales de apoyo para tubos ø 33,7.

Part. S0690 - Pág. S185
Cabezales de apoyo para tubos ø 48,3.

Elementos de Sujeción

Part. S0615 - Pág. S176
Base de soporte para tubos ø 38,1-42,4-48,3-50,8-60,3.

Part. S0618 - Pág. S177
Base de soporte para tubos ø 38,1-42,4-48,3-50,8-60,3.

Part. S0611 - Pág. S177
Base de soporte para tubos cuadrados 40-50-60.

Part. S0619 - Pág. S178
Base de soporte para tubos ø 42,4-48,3-50,8-60,3.

Part. S0616 - Pág. S179
Base de soporte para tubos ø 42,4-48,3-50,8-60,3.

Part. S0124 - Pág. S179
Casquillo de ajuste para Part. S0615-S0616-S0618-S0619. Per tubi ø 42,4-48,3-50-50,6.

Part. S0418 - Pág. S184
Base de soporte para tubos ø 33,7.

Part. S0419 - Pág. S184
Base de soporte para tubos ø 33,7.

Part. S0707 - Pág. S186
Base de soporte para tubos ø 48,3-50,8-60,3.

Part. S0706 - Pág. S187
Base de soporte para tubos ø 48,3-50,8-60,3.

juntas de Conexión

Part. S0562 - Pág. S180
Junta de conexión para tubos ø 33,7-38,1-42,4-48,3.

Part. S0563 - Pág. S180
Junta de conexión para tubos ø 50,8-60,3.

Part. S0564 - Pág. S181
Junta de conexión para tubos cuadrados 38-40-45-50.

Part. S0417 - Pág. S181
Junta de conexión para tubos ø 33,7.

Part. S0454 - Pág. S182
Junta de conexión para tubos ø 42,4.

Part. S0137 - Pág. S182
Junta de conexión para tubos ø 48,3-60,3.

Part. S0686 - Pág. S188
Junta de conexión para tubos ø 48,3.

Part. S0687 - Pág. S188
Junta de conexión para tubos ø 60,3.

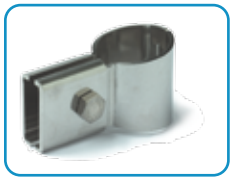

Part. S0688 - Pág. S189
Junta de conexión para tubos ø 48,3.

Part. S0689 - Pág. S189
Junta de conexión para tubos ø 48,3-50,8.

REXNORD

Elementos de Control de Linea

Part. S0342 - Pag. S190
Conjunto sujección para fotocélulas o sensores.

Part. S0341 - Pag. S190
Mordaza para fotocélulas o sensores.

Part. S0341C - Pag. S191
Mordaza para reflectores.

Part. S0372 - Pag. S192
Mordaza para fotocélulas reflectores.

Part. S0518 - Pag. S193
Controlador.

Bisagras y Cerraduras

Part. S0337 - Pag. S194
Bisagra 270°.

Part. S0260 - Pag. S194
Bisagra 170°.

Part. S0260 - Pag. S195
Bisagra 170°. Superficies de fijación desalineadas.

Part. S0272 - Pag. S196
Cerraduras.

Elementos de apriete

Part. S0302 - Pag. S197
Manilla de ajuste.

Part. S0303 - Pag. S197
Manilla de ajuste.

Part. S0182 - Pag. S198
Pomo.

Part. S0183 - Pag. S198
Pomo.

Part. S0625 - Pag. S199
Pomo.

Part. S0775 - Pag. S199
Pomo.

Part. S0185 - Pag. S200
Pomo.

Part. S0671 - Pag. S201
Pomo.

Part. S0734 - Pag. S201
Pomo.

Módulos de Transferencia

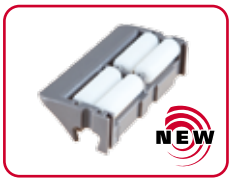

Part. S0846 - Pag. S202
Módulo de trasferencia lateral (con aleta).

Part. S0847 - Pag. S202
Módulo de trasferencia lateral (con aleta).

Part. S0848 - Pag. S203
Módulo de trasferencia lateral (con aleta).

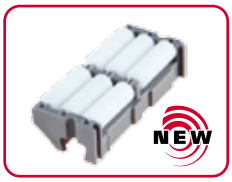

Part. S0849 - Pag. S203
Módulo de trasferencia lateral.

Part. S0850 - Pag. S204
Barra de unión.

Part. S0864 - Pag. S204
Perfil L.

Part. S0567 - Pag. S202
Módulo de trasferencia lateral (con aleta).

Part. S0672 - Pag. S202
Módulo de trasferencia lateral (con aleta).

Part. S0569 - Pag. S203
Módulo de trasferencia lateral.

Part. S0568 - Pag. S203
Módulo de transferencia central.

Part. S0020-S0021
Pag. S204
Rodillos.

Part. S0016 - Pag. S204
Rodillos.

Part. S0076 - Pag. S204
Rodillos.

Part. S0063-S0095
Pag. S205
Rodillos.

Part. S0363 - Pag. S205
Rodillos.

Part. S0455 - Pag. S205
Rodillos.

Modular Nose-Over Bar

Part. S0905 - Pag. S210
Piastra "Nose-Over"
Standard.

Part. S0905 - Pag. S210
Piastra "Nose-Over"
Standard.

Part. S0905 - Pag. S211
Piastra "Nose-Over"
per piatto di 8 mm.

Anelli di fermo

Part. S0612 - Pag. S212
Anello di fermo
(con foro tondo).

Part. S0612 - Pag. S213
Anello di fermo
(con foro quadro).

Carrucole per Etichettatrici

Part. S0079 - Pag. S214
Carrucola avvolgifilo.

Part. S0075 - Pag. S214
Carrucola avvolgifilo.

Tappi

Part. S0666 - Pag. S215
Tappo di chiusura
(per tubi tondi).

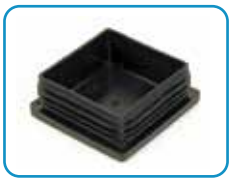

Part. S0667 - Pag. S215
Tappo di chiusura
(per tubi quadri).

Part. S0668 - Pag. S215
Tappo di protezione
(per perni).

Catena porta Cavi

Part. S0112 - Pag. S216
Catena porta cavi.

Part. S0114 - Pag. S216
Attacchi di raccordo.

Spruzzatori per Lavaggio

Part. S0019 - Pag. S217
Spruzzatore a rosetta.

Part. S0018 - Pag. S217
Spruzzatore a conchiglia.

Side Guide Adjustment

Part. S0837 - Pag. S218
Side Guide Adjustment.

En este nuevo catálogo, hemos querido introducir novedades de carácter gráfico y de impacto visual.
El objetivo es facilitar la búsqueda, hacer la página más intuitiva y mostrar, para cada articulo, la mejor opción propuesta por Rexnord.

La estructura de la página será la siguiente.

- **Best Seller**
- **Standard**
- **A petición:** cantidad mínima requerida.
  Consulte a nuestro Customer Service para conocer la disponibilidad.

Código para pedido = Part. + Code

Part. S0262

NEW

Perfil guía-cadena

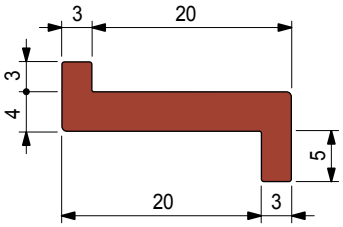

Material UHMWPE	Confección metros	Code
ULF™ marron rojizo	45	**UL640913**
Verde	45	**632272**
Negro	45	**63651**

- Estado de suministro: en rollos.

- **Material:** Polietileno UHMWPE de densidad molecular 5.600.000 g/mol.
  Caracteristicas nuevo material Polietileno ULF™ marron rojizo (UHMWPE): reducido coeficiente de roce, mayor resistencia al desgaste.
- **Coeficiente de dilatación lineal:** 2 x 10^{-4} °C^{-1}
  Para el cálculo de la dilatación térmica ver Datos Técnicos.
- **Temperatura de ejercicio Verde Negro:**
  En aire (- 40 a + 80 °C).
  En agua caliente (+ 70 °C).
- **Temperatura de ejercicio ULF™ marron rojizo:**
  En aire (- 40 a + 45 °C).
  En agua caliente (+ 45 °C).
- **Polietileno ULF™ está aprobado por la FDA**
  Polietileno ULF™ cumple con el Código de Regulaciones Federales Título 21, § 177.1520 "Polímeros de Olefinas" de la Administración de Alimentos y Mediacamentos (FDA) del 01 de abril del 2008.
- **Coeficiente de fricción entre la cadena POM y la guía deslizamiemto ULF™:** 0,08.
  Nota: para el cálculo de la tracción de la cadena, pongase en contacto con Soporte Técnico.
- **Posición respecto a las ruedas.** Ver Datos Técnicos.

- **Cadenas de bisagra TableTop®** serie 812 - 815 - 820 - 831 - 881TAB - 8811TAB - 879TAB - 880TAB

Ancho cadena 82,5 mm (K 325) / Ancho de la guía 45 mm

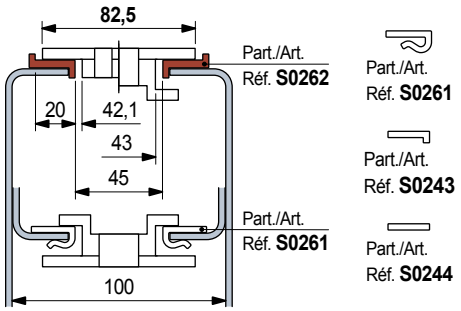

Ancho cadena 114,3 mm (K 450)

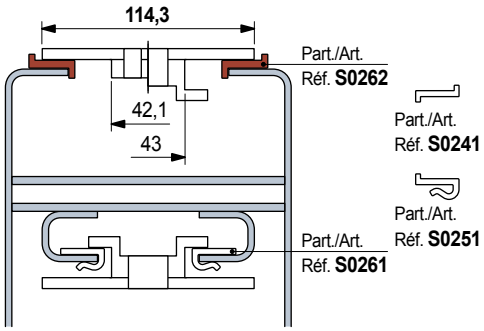

Ancho cadena 82,5 mm (K 325) / Paso 85 mm

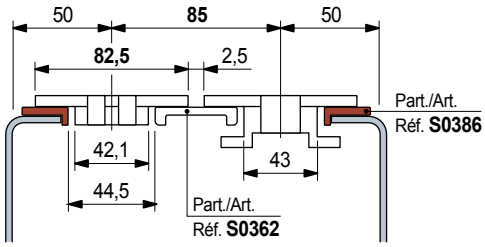

Part. S0386

NEW

Perfil guía-cadena

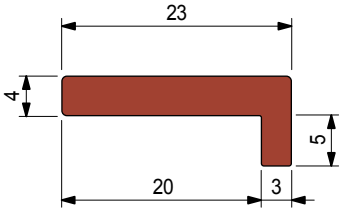

Material UHMWPE	Confección metros	Code
ULF™ marron rojizo	45	**UL648363**
Negro	45	**66096**

- Se combina con el Part. S0387.
- Estado de suministro: en rollos.

- **Best Seller**
- **Standard**
- **A petición:** cantidad mínima requerida. Consulte a nuestro Customer Service para conocer la disponibilidad.

Código para pedido = Part. + Code

- **Material:** Polietileno UHMWPE de densidad molecular 5.600.000 g/mol.
  Caracteristicas nuevo material Polietileno ULF™ marron rojizo (UHMWPE): reducido coeficiente de roce, mayor resistencia al desgaste.
- **Coeficiente de dilatación lineal:** 2 x 10^{-4} °C^{-1}
  Para el cálculo de la dilatación térmica ver Datos Técnicos.
- **Temperatura de ejercicio Verde Negro:**
  En aire (- 40 a + 80 °C).
  En agua caliente (+ 70 °C).
- **Temperatura de ejercicio ULF™ marron rojizo:**
  En aire (- 40 a + 45 °C).
  En agua caliente (+ 45 °C).
- **Polietileno ULF™ está aprobado por la FDA**
  Polietileno ULF™ cumple con el Código de Regulaciones Federales Título 21, § 177.1520 "Polímeros de Olefinas" de la Administración de Alimentos y Mediacamentos (FDA) del 01 de abril del 2008.
- **Coeficiente de fricción entre la cadena POM y la guía deslizamiemto ULF™:** 0,08.
  Nota: para el cálculo de la tracción de la cadena, pongase en contacto con Soporte Técnico.
- **Posición respecto a las ruedas.** Ver Datos Técnicos.

- **Cadenas de bisagra TableTop®** serie 812 - 815 - 820 - 831 - 881TAB - 8811TAB - 879TAB - 880TAB

Largeur chaîne 82,5 mm (K 325) / Pas 88 mm

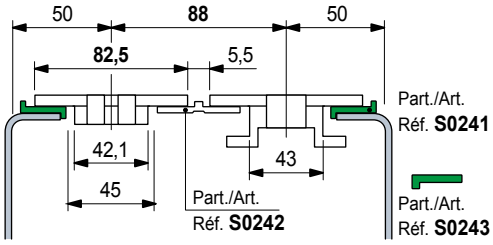

Largeur chaîne 82,5 mm (K 325) / Pas 85 mm

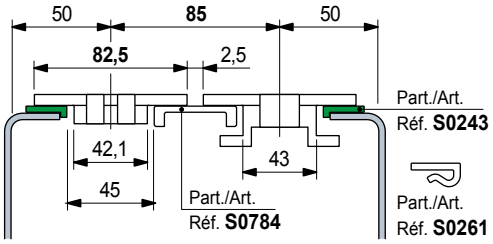

Largeur chaîne 114,3 mm (K 450)

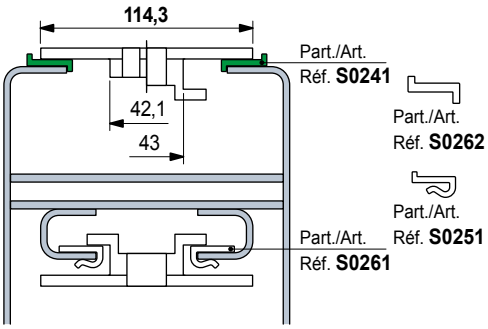

Perfil guía-cadena

Part. S0241

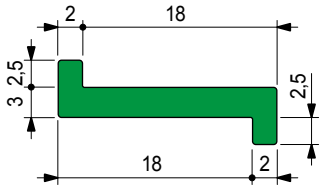

Material UHMWPE	Confección metros	Code
Verde	80	63641
Negro	80	60356

- Etat de fourniture: en rouleaux.

Perfil guía-cadena

Part. S0243

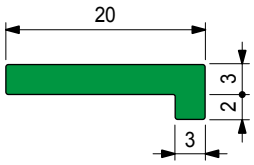

Material UHMWPE	Confección metros	Code
Verde	90	63701

- Etat de fourniture: en rouleaux.
- Accessoires:

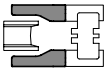

Patin de guide latéral Réf. S0551.

- Best Seller
- Standard
- **A petición:** cantidad mínima requerida. Consulte a nuestro Customer Service para conocer la disponibilidad.

Código para pedido = Part. + Code

Part. S0822

NEW

Perfil guía-cadena

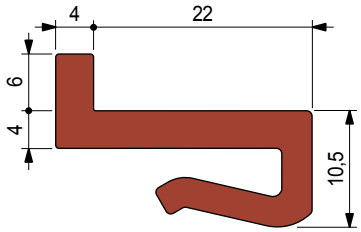

Material UHMWPE	Largo metros	Code
ULF™ marron rojizo	3	**UL642613**
	6	**UL642623**
Verde	3	**632713**
	6	**632723**

- Aplicable sobre planchas con espesor de 2,5 a 3,5 mm.
- Se combina con el Part. S0362.
- Confección: 96 metros.

- **Material:** Polietileno UHMWPE de densidad molecular 5.600.000 g/mol.
  Caracteristicas nuevo material Polietileno ULF™ marron rojizo (UHMWPE): reducido coeficiente de roce, mayor resistencia al desgaste.
- **Coeficiente de dilatación lineal:** 2 x 10^{-4} °C^{-1}
  Para el cálculo de la dilatación térmica ver Datos Técnicos.
- **Temperatura de ejercicio Verde Negro:**
  En aire (- 40 a + 80 °C).
  En agua caliente (+ 70 °C).
- **Temperatura de ejercicio ULF™ marron rojizo:**
  En aire (- 40 a + 45 °C).
  En agua caliente (+ 45 °C).
- **Polietileno ULF™ está aprobado por la FDA**
  Polietileno ULF™ cumple con el Código de Regulaciones Federales Título 21, § 177.1520 "Polímeros de Olefinas" de la Administración de Alimentos y Mediacamentos (FDA) del 01 de abril del 2008.
- **Coeficiente de fricción entre la cadena POM y la guía deslizamiemto ULF™:** 0,08.
  Nota: para el cálculo de la tracción de la cadena, pongase en contacto con Soporte Técnico.
- **Posición respecto a las ruedas.** Ver Datos Técnicos.

Ancho cadena 84 mm Paso 85 mm

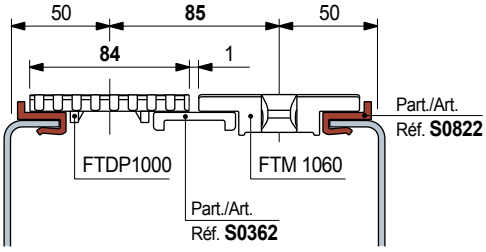

Part. S0825

Perfil guía-cadena

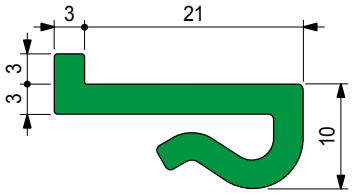

Material UHMWPE	Confección metros	Code
Verde	40	**632033**

- Aplicable sobre planchas con espesor de 2,5 a 3,5 mm.
- Se combina con el Part. S0784.
- Estado de suministro: en rollos.

Ancho cadena 82,5 mm (K 325) / Paso 85 mm

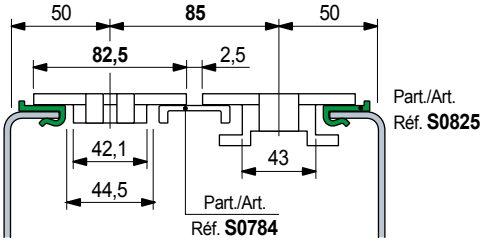

- **Best Seller**
- **Standard**
- **A petición:** cantidad mínima requerida. Consulte a nuestro Customer Service para conocer la disponibilidad.

Código para pedido = Part. + Code

REXNORD

- **Material:** Polietileno UHMWPE de densidad molecular 5.600.000 g/mol.
  Caracteristicas nuevo material Polietileno ULF™ marron rojizo (UHMWPE): reducido coeficiente de roce, mayor resistencia al desgaste.
- **Coeficiente de dilatación lineal:** 2 x 10^{-4} °C^{-1}
  Para el cálculo de la dilatación térmica ver Datos Técnicos.
- **Temperatura de ejercicio Verde Negro:**
  En aire (- 40 a + 80 °C).
  En agua caliente (+ 70 °C).
- **Temperatura de ejercicio ULF™ marron rojizo:**
  En aire (- 40 a + 45 °C).
  En agua caliente (+ 45 °C).
- **Polietileno ULF™ está aprobado por la FDA**
  Polietileno ULF™ cumple con el Código de Regulaciones Federales Título 21, § 177.1520 "Polímeros de Olefinas" de la Administración de Alimentos y Mediacamentos (FDA) del 01 de abril del 2008.
- **Coeficiente de fricción entre la cadena POM y la guía deslizamiemto ULF™:** 0,08.
  Nota: para el cálculo de la tracción de la cadena, pongase en contacto con Soporte Técnico.
- **Posición respecto a las ruedas.** Ver Datos Técnicos.

Largeur chaîne 82,5 mm (K 325) / Ancho de la guía 45 mm

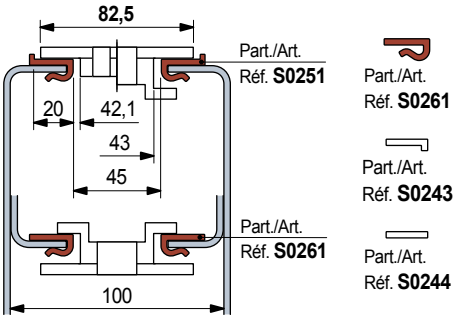

Largeur chaîne 82,5 mm (K 325) / Pas 85 mm

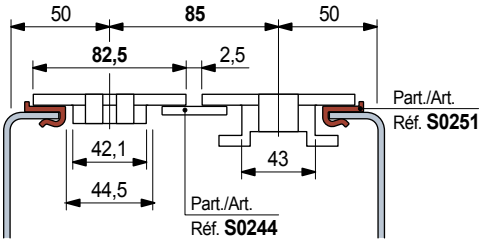

Largeur chaîne 114,3 mm (K 450)

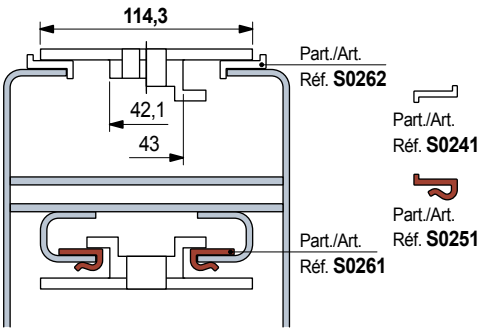

Perfil guía-cadena

Part. S0251

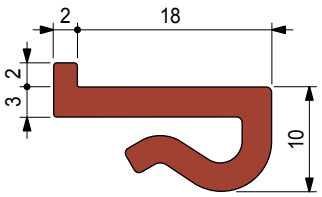

NEW

Material UHMWPE	Confección metros	Code
ULF™ marron rojizo	40	**UL642553**
Verde	40	**63631**

- Aplicable sobre planchas con espesor de 2,5 a 3,5 mm.
- Estado de suministro: en rollos.

Perfil guía-cadena

Part. S0261

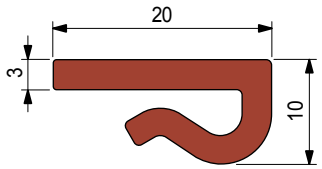

NEW

Material UHMWPE	Confección metros	Code
ULF™ marron rojizo	40	**UL634533N**
Verde	40	**65681**

- Aplicable sobre planchas con espesor de 2,5 a 3,5 mm.
- Estado de suministro: en rollos.
- Accesorios:

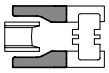

Patin de guide latéral Réf. S0551.

- **Best Seller**
- **Standard**
- **A petición:** cantidad mínima requerida. Consulte a nuestro Customer Service para conocer la disponibilidad.

Código para pedido = Part. + Code

Part. S0840

NEW

Perfil guía-cadena

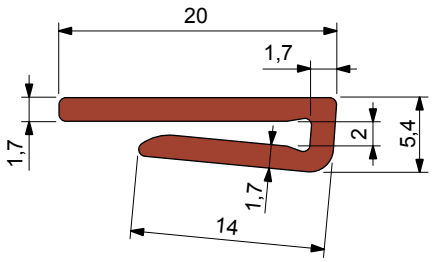

Material UHMWPE	Confección metros	Code
ULF™ marron rojizo	40	**UL642693**

- Aplicable a láminas de metal de 2mm de grosor.
- Estado de suministro: en rollos.

- **Material:** Polietileno UHMWPE de densidad molecular 5.600.000 g/mol.
  Caracteristicas nuevo material Polietileno ULF™ marron rojizo (UHMWPE): reducido coeficiente de roce, mayor resistencia al desgaste.
- **Coeficiente de dilatación lineal:** 2 x 10^{-4} °C^{-1}
  Para el cálculo de la dilatación térmica ver Datos Técnicos.
- **Temperatura de ejercicio Verde Negro:**
  En aire (- 40 a + 80 °C).
  En agua caliente (+ 70 °C).
- **Temperatura de ejercicio ULF™ marron rojizo:**
  En aire (- 40 a + 45 °C).
  En agua caliente (+ 45 °C).
- **Polietileno ULF™ está aprobado por la FDA**
  Polietileno ULF™ cumple con el Código de Regulaciones Federales Título 21, § 177.1520 "Polímeros de Olefinas" de la Administración de Alimentos y Mediacamentos (FDA) del 01 de abril del 2008.
- **Coeficiente de fricción entre la cadena POM y la guía deslizamiemto ULF™:** 0,08.
  Nota: para el cálculo de la tracción de la cadena, pongase en contacto con Soporte Técnico.
- **Posición respecto a las ruedas.** Ver Datos Técnicos.

- Cadenas ZeroGap™ Serie 1775

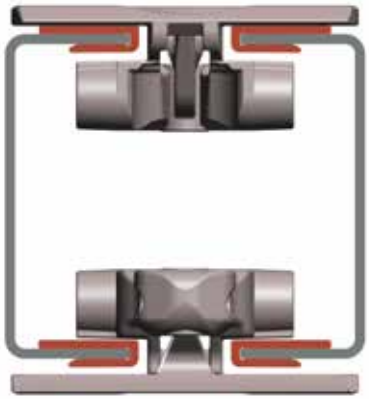

Ancho cadena 82,5 mm (K 325) / Paso 85 mm

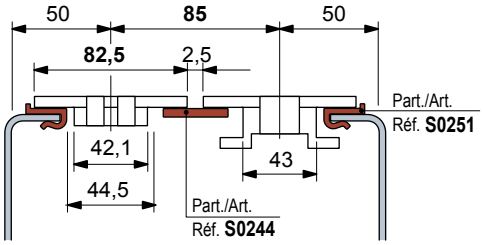

- **Cadenas de rodillos** serie SLBP 882 TAB - SLBP 821

Ancho cadena 190,5 mm (K 750)

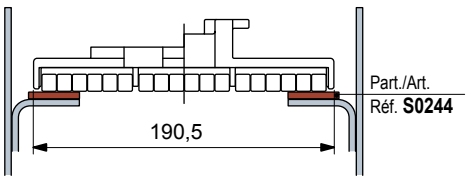

Ancho cadena 95,2 mm (K 375)

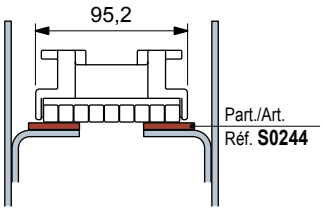

Part. S0244

NEW

Perfil guía-cadena

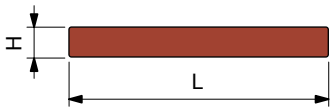

Material UHMWPE	L x H mm	Confección metros	Code
ULF™ marron rojizo	40 x 3	60	**UL642563**
Verde	20 x 3	60	**63711**
	20 x 5	80	**63691**
	25 x 3	60	**63721**
	30 x 3	60	**63731**
	40 x 3	60	**63661**
	40 x 5	50	**608172**
Negro	20 x 3	60	**60386**
	20 x 5	80	**60376**

- Estado de suministro: en rollos.
- Accesorios:

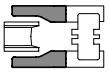

Patin de guide latéral Réf. S0551.

- **Best Seller**
- **Standard**
- **A petición:** cantidad mínima requerida. Consulte a nuestro Customer Service para conocer la disponibilidad.

Código para pedido = Part. + Code

- **Material:** Polietileno UHMWPE de densidad molecular 5.600.000 g/mol.
  Caracteristicas nuevo material Polietileno ULF™ marron rojizo (UHMWPE): reducido coeficiente de roce, mayor resistencia al desgaste.
- **Coeficiente de dilatación lineal:** 2 x 10^{-4} °C^{-1}
  Para el cálculo de la dilatación térmica ver Datos Técnicos.
- **Temperatura de ejercicio Verde Negro:**
  En aire (- 40 a + 80 °C).
  En agua caliente (+ 70 °C).
- **Temperatura de ejercicio ULF™ marron rojizo:**
  En aire (- 40 a + 45 °C).
  En agua caliente (+ 45 °C).
- **Polietileno ULF™ está aprobado por la FDA**
  Polietileno ULF™ cumple con el Código de Regulaciones Federales Título 21, § 177.1520 "Polímeros de Olefinas" de la Administración de Alimentos y Mediacamentos (FDA) del 01 de abril del 2008.
- **Coeficiente de fricción entre la cadena POM y la guía deslizamiemto ULF™:** 0,08.
  Nota: para el cálculo de la tracción de la cadena, pongase en contacto con Soporte Técnico.
- **Posición respecto a las ruedas.** Ver Datos Técnicos.

Ancho cadena 82,5 mm (K 325) / Paso 85 mm

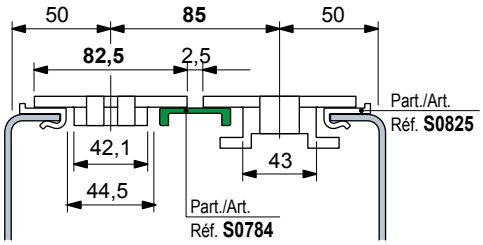

Ancho cadena 82,5 mm (K 325) / Paso 85 mm

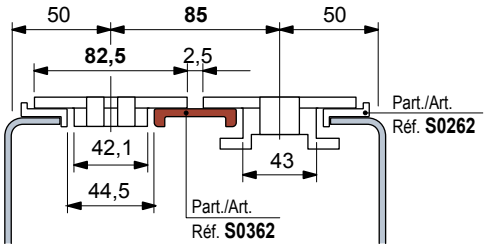

Perfil guía-cadena

Part. S0784

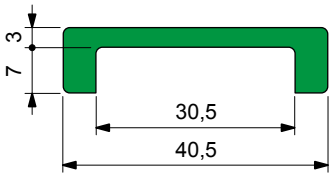

Material UHMWPE	Largo metros	Code
Verde	3	**620513**
	6	**620523**
Negro	3	**620533**
	6	**620543**

- Confección: 96 metros.

Perfil guía-cadena

Part. S0362

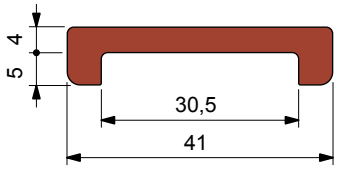

NEW

Material UHMWPE	Largo metros	Code
ULF™ marron rojizo	3	**UL635293**
	6	**UL635303**
Verde	3	**694331**
	6	67435
Negro	3	**694341**
	6	61726

- Confección: 96 metros.

Best Seller

Standard

A petición: cantidad mínima requerida. Consulte a nuestro Customer Service para conocer la disponibilidad.

Código para pedido = Part. + Code

Part. S0387

Serie reforzada

Perfil guía-cadena

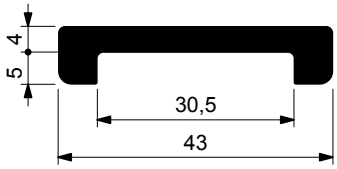

Material UHMWPE	Largo metros	Code
Negro	3	694351
	6	66106

- Se combina con el Part. S0386.
- Confección: 96 metros.

- **Material:** Polietileno UHMWPE de densidad molecular 5.600.000 g/mol.
  Caracteristicas nuevo material Polietileno ULF™ marron rojizo (UHMWPE): reducido coeficiente de roce, mayor resistencia al desgaste.
- **Coeficiente de dilatación lineal:** 2 x 10^{-4} °C^{-1}
  Para el cálculo de la dilatación térmica ver Datos Técnicos.
- **Temperatura de ejercicio Verde Negro:**
  En aire (- 40 a + 80 °C).
  En agua caliente (+ 70 °C).
- **Temperatura de ejercicio ULF™ marron rojizo:**
  En aire (- 40 a + 45 °C).
  En agua caliente (+ 45 °C).
- **Polietileno ULF™ está aprobado por la FDA**
  Polietileno ULF™ cumple con el Código de Regulaciones Federales Título 21, § 177.1520 "Polímeros de Olefinas" de la Administración de Alimentos y Mediacamentos (FDA) del 01 de abril del 2008.
- **Coeficiente de fricción entre la cadena POM y la guía deslizamiemto ULF™:** 0,08.
  Nota: para el cálculo de la tracción de la cadena, pongase en contacto con Soporte Técnico.
- **Posición respecto a las ruedas.** Ver Datos Técnicos.

- **Cadenas de bisagra TableTop®** serie 820 - 880TAB

Ancho cadena 87 mm (K 343) / Paso 88 mm

Los transportadores con varías vías con cadenas de 82,5 mm de anchura 88 mm de paso, pueden ser transformados y adaptados para el transporte de botellas de PET con base petaloide o de otros productos con escasa estabilidad.

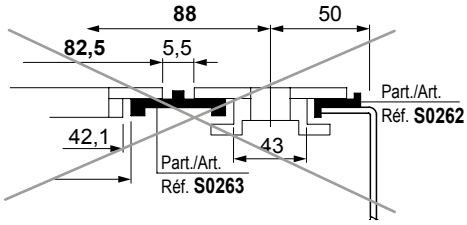

Simplemente sustituyendo las cadenas (de 82,5 de anchura por las de 87 mm) y las guías de desplazamiento, el sistema de conversión consiente en reducir la brecha (1 mm contra 5,5 mm) manteniendo inalterable la estructura del transportador (paso 88 mm).

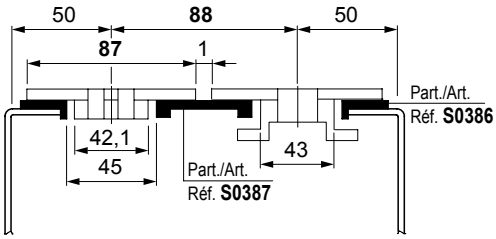

Ancho cadena 82,5 mm (K 325) / Paso 85 mm

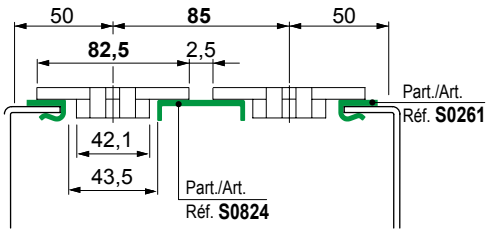

Part. S0824

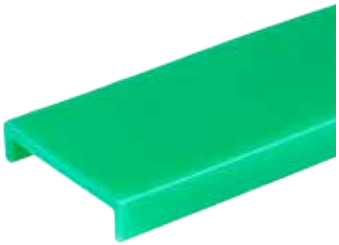

Perfil guía-cadena

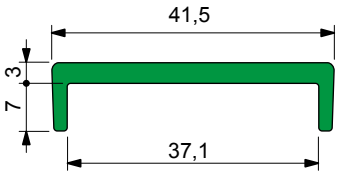

Material UHMWPE	Largo metros	Code
Verde	3	631663
	6	631653

- Confección: 96 metros.

- Best Seller
- Standard
- **A petición:** cantidad mínima requerida. Consulte a nuestro Customer Service para conocer la disponibilidad.

Código para pedido = Part. + Code

- **Material:** Polietileno UHMWPE de densidad molecular 5.600.000 g/mol.
  Caracteristicas nuevo material Polietileno ULF™ marron rojizo (UHMWPE): reducido coeficiente de roce, mayor resistencia al desgaste.
- **Coeficiente de dilatación lineal:** 2 x 10^{-4} °C^{-1}
  Para el cálculo de la dilatación térmica ver Datos Técnicos.
- **Temperatura de ejercicio Verde Negro:**
  En aire (- 40 a + 80 °C).
  En agua caliente (+ 70 °C).
- **Temperatura de ejercicio ULF™ marron rojizo:**
  En aire (- 40 a + 45 °C).
  En agua caliente (+ 45 °C).
- **Polietileno ULF™ está aprobado por la FDA**
  Polietileno ULF™ cumple con el Código de Regulaciones Federales Título 21, § 177.1520 "Polímeros de Olefinas" de la Administración de Alimentos y Mediacamentos (FDA) del 01 de abril del 2008.
- **Coeficiente de fricción entre la cadena POM y la guía deslizamiemto ULF™:** 0,08.
  Nota: para el cálculo de la tracción de la cadena, pongase en contacto con Soporte Técnico.
- **Posición respecto a las ruedas.** Ver Datos Técnicos.

- **Cadenas de bisagra TableTop®** serie 812 - 815 - 820 - 831 - 881TAB - 8811TAB - 879TAB - 880TAB

Ancho cadena 82,5 mm (K 325) / Paso 88 mm

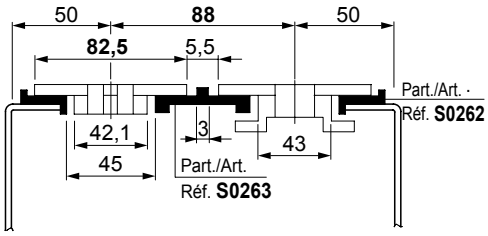

Ancho cadena 82,5 mm (K 325) / Paso 88 mm
Se diferencia en la reducción de la brecha entre los extremos de la cadena y el costado central del Part. S0242

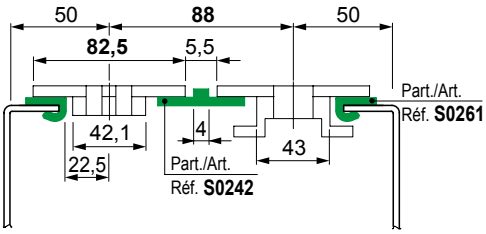

Perfil guía-cadena

Part. S0263

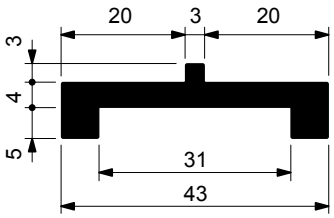

Serie reforzada

Material UHMWPE	Largo metros	Code
Negro	3	694321
	6	63681

- Confección: 96 metros.

Perfil guía-cadena

Part. S0242

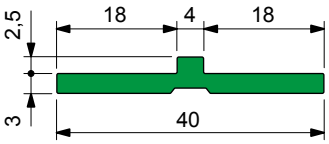

Material UHMWPE	Confección metros	Code
Verde	80	63671

- Estado de suministro: en rollos.

Best Seller

Standard

A petición: cantidad mínima requerida. Consulte a nuestro Customer Service para conocer la disponibilidad.

Código para pedido = Part. + Code

Part. S0634

Perfil guía-cadena

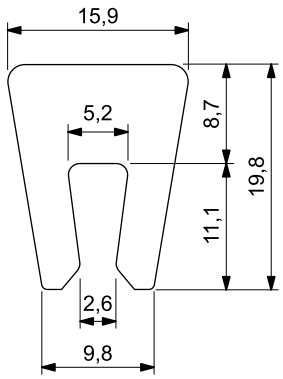

Material UHMWPE	Largo metros	Code
Blanco	3	634073
	6	650962

- Aplicable sobre planchas con espesor de 4 mm.
- Confección: 96 metros.

- **Material:** Polietileno UHMWPE de densidad molecular 5.600.000 g/mol.
  Caracteristicas nuevo material Polietileno ULF™ marron rojizo (UHMWPE): reducido coeficiente de roce, mayor resistencia al desgaste.
- **Coeficiente de dilatación lineal:** 2 x 10^{-4} °C^{-1}
  Para el cálculo de la dilatación térmica ver Datos Técnicos.
- **Temperatura de ejercicio Verde Negro:**
  En aire (- 40 a + 80 °C).
  En agua caliente (+ 70 °C).
- **Temperatura de ejercicio ULF™ marron rojizo:**
  En aire (- 40 a + 45 °C).
  En agua caliente (+ 45 °C).
- **Polietileno ULF™ está aprobado por la FDA**
  Polietileno ULF™ cumple con el Código de Regulaciones Federales Título 21, § 177.1520 "Polímeros de Olefinas" de la Administración de Alimentos y Mediacamentos (FDA) del 01 de abril del 2008.
- **Coeficiente de fricción entre la cadena POM y la guía deslizamiemto ULF™:** 0,08.
  Nota: para el cálculo de la tracción de la cadena, pongase en contacto con Soporte Técnico.
- **Posición respecto a las ruedas.** Ver Datos Técnicos.

- **Cadenas modulares MatTop®**

  Guías paralelas.
  Indicadas para transportadores con cargas medio-ligeras.

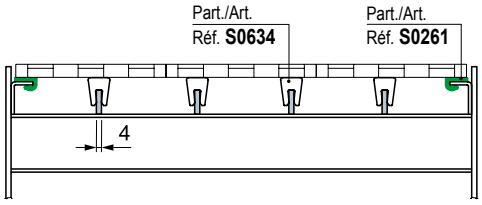

Part. S0814

Perfil guía-cadena

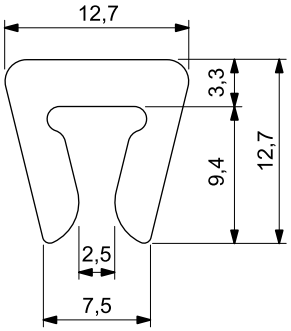

Material UHMWPE	Confección metros	Code
Blanco	30	629163

- Aplicable sobre planchas con espesor de 3 a 4 mm.
- Estado de suministro: en rollos.

- **Cadenas modulares MatTop®**

  Guías paralelas.
  Indicadas para transportadores con cargas medio-ligeras.

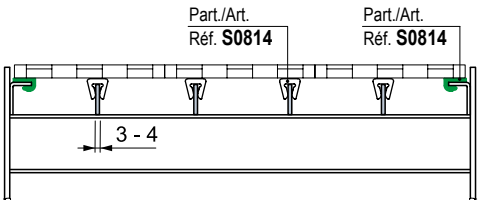

- **Best Seller**
- **Standard**
- **A petición:** cantidad mínima requerida. Consulte a nuestro Customer Service para conocer la disponibilidad.

Código para pedido = Part. + Code

- **Material:** Polietileno UHMWPE de densidad molecular 5.600.000 g/mol.
  Caracteristicas nuevo material Polietileno ULF™ marron rojizo (UHMWPE): reducido coeficiente de roce, mayor resistencia al desgaste.
- **Coeficiente de dilatación lineal:** 2 x 10^{-4} °C^{-1}
  Para el cálculo de la dilatación térmica ver Datos Técnicos.
- **Temperatura de ejercicio Verde Negro:**
  En aire (- 40 a + 80 °C).
  En agua caliente (+ 70 °C).
- **Temperatura de ejercicio ULF™ marron rojizo:**
  En aire (- 40 a + 45 °C).
  En agua caliente (+ 45 °C).
- **Polietileno ULF™ está aprobado por la FDA**
  Polietileno ULF™ cumple con el Código de Regulaciones Federales Título 21, § 177.1520 "Polímeros de Olefinas" de la Administración de Alimentos y Mediacamentos (FDA) del 01 de abril del 2008.
- **Coeficiente de fricción entre la cadena POM y la guía deslizamiemto ULF™:** 0,08.
  Nota: para el cálculo de la tracción de la cadena, pongase en contacto con Soporte Técnico.
- **Posición respecto a las ruedas.** Ver Datos Técnicos.

- **Uso** Part. S0742
  Indicado para cadenas de bisagra TableTop® anchas 114,3 mm (K 450).

  Ancho cadena 114,3 mm (K 450).

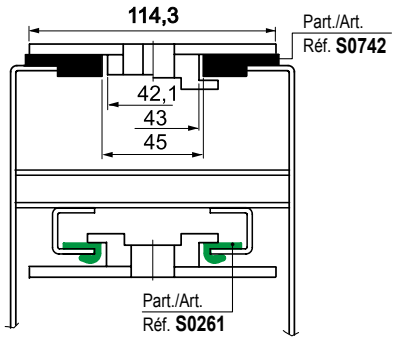

- **Uso** Part. S0674
  Se utiliza como soporte intermedio para las cadenas de elevada anchura.

  Cadena de bisagra TableTop® Serie 820 con anchura de 190,5 mm (K750).

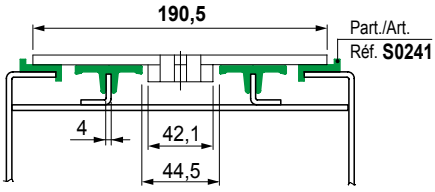

Cadena de doble bisagra TableTop® Serie 821 con anchura de 304,8 mm (K1200).

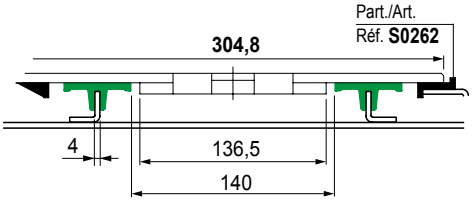

Perfil guía-cadena

Part. S0742

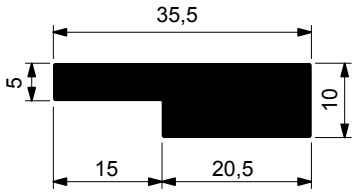

Serie reforzada

Material UHMWPE	Largo metros	Code
Negro	3	617973N

- Material: Polietileno UHMWPE de densidad molecular 1.000.000 g/mol.
- Envase: 48 metros.

Perfil guía-cadena

Part. S0674

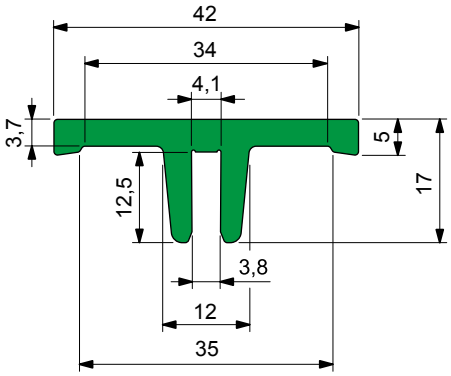

Material UHMWPE	Largo metros	Code
Verde	3	675792
	6	675802

- Aplicable a chapas con espesor de 4 mm.
- Envase: 24 metros.

Best Seller

Standard

A petición: cantidad mínima requerida. Consulte a nuestro Customer Service para conocer la disponibilidad.

Código para pedido = Part. + Code

Part. S0422

Perfil guía-cadena

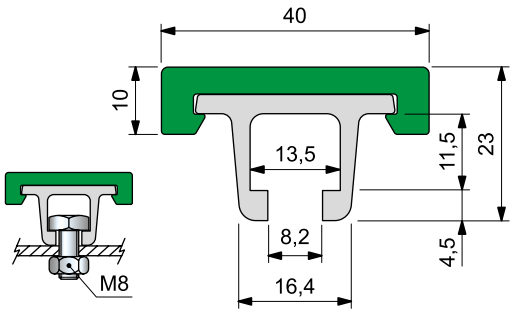

Fijación con tornillos de cabeza hexagonal M8

Material perfilado matàlico	Largo metros	Code	Peso kg/m
Aluminio anodizado	3	65248M	0,70
	6	65258M	

- Color: verde.
- Estado de suministro: el perfilado plástico es suministrado ensamblado al perfilado metálico.
- Confección: 24 metros.

Part. S0370

Perfil de cierre

Material	Confección metros	Code
Goma EPDM 80 (negra)	20	61036

- Uso: mejora la limpieza del perfilado metálico.
- Estado de suministro: en rollos.

Part. S0369

Barra de unión

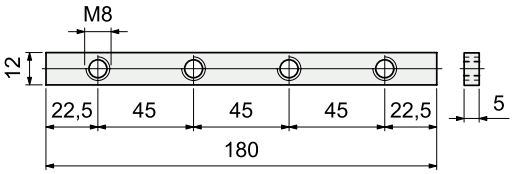

Material	Code	Peso kg
Acero zincado	69995	0,10

- Confección: 8 piezas.

- **Material:** Polietileno UHMWPE de densidad molecular 5.600.000 g/mol.
  Caracteristicas nuevo material Polietileno ULF™ marron rojizo (UHMWPE): reducido coeficiente de roce, mayor resistencia al desgaste.
- **Coeficiente de dilatación lineal:** 2 x 10^{-4} °C^{-1}
  Para el cálculo de la dilatación térmica ver Datos Técnicos.
- **Temperatura de ejercicio Verde Negro:**
  En aire (- 40 a + 80 °C).
  En agua caliente (+ 70 °C).
- **Temperatura de ejercicio ULF™ marron rojizo:**
  En aire (- 40 a + 45 °C).
  En agua caliente (+ 45 °C).
- **Polietileno ULF™ está aprobado por la FDA**
  Polietileno ULF™ cumple con el Código de Regulaciones Federales Título 21, § 177.1520 "Polímeros de Olefinas" de la Administración de Alimentos y Mediacamentos (FDA) del 01 de abril del 2008.
- **Coeficiente de fricción entre la cadena POM y la guía deslizamiemto ULF™:** 0,08.
  Nota: para el cálculo de la tracción de la cadena, pongase en contacto con Soporte Técnico.
- **Posición respecto a las ruedas.** Ver Datos Técnicos.

- **Resistencia a la flexión**

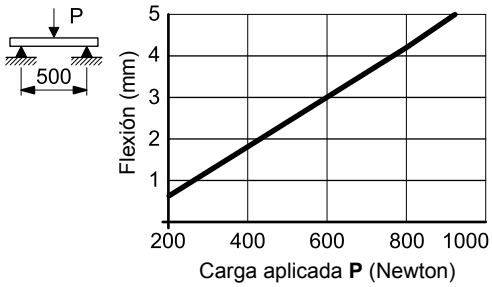

- **Cadenas de bisagra TableTop®** serie 812 - 815 - 820 - 831 - 881TAB - 8811TAB - 879TAB - 880TAB

Ancho cadena 82,5 mm (K 325) / Paso 85 mm

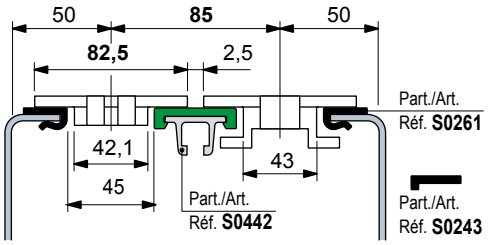

Ancho cadena 82,5 mm (K 325) / Paso 83,5 mm

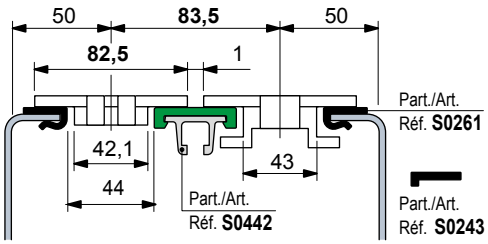

- **Montaggio** Part. S0369
  Congiungere le guide e serrare a fondo i grani di fissaggio.

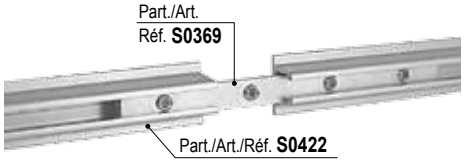

- **Best Seller**
- **Standard**
- **A petición:** cantidad mínima requerida. Consulte a nuestro Customer Service para conocer la disponibilidad.

Código para pedido = Part. + Code

REXNORD

- **Material:** Polietileno UHMWPE de densidad molecular 5.600.000 g/mol.
  Caracteristicas nuevo material Polietileno ULF™ marron rojizo (UHMWPE): reducido coeficiente de roce, mayor resistencia al desgaste.
- **Coeficiente de dilatación lineal:** 2 x 10^{-4} °C^{-1}
  Para el cálculo de la dilatación térmica ver Datos Técnicos.
- **Temperatura de ejercicio Verde Negro:**
  En aire (- 40 a + 80 °C).
  En agua caliente (+ 70 °C).
- **Temperatura de ejercicio ULF™ marron rojizo:**
  En aire (- 40 a + 45 °C).
  En agua caliente (+ 45 °C).
- **Polietileno ULF™ está aprobado por la FDA**
  Polietileno ULF™ cumple con el Código de Regulaciones Federales Título 21, § 177.1520 "Polímeros de Olefinas" de la Administración de Alimentos y Mediacamentos (FDA) del 01 de abril del 2008.
- **Coeficiente de fricción entre la cadena POM y la guía deslizamiemto ULF™:** 0,08.
  Nota: para el cálculo de la tracción de la cadena, pongase en contacto con Soporte Técnico.
- **Posición respecto a las ruedas.** Ver Datos Técnicos.

Perfil guía-cadena

Part. S0884

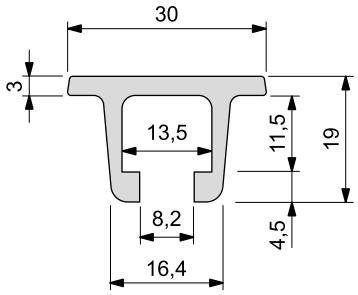

Material perfilado matàlico	Largo metros	Code	Peso kg/m
Aluminio anodizado	3	**608662**	0,50

- Confección: 24 metros.

Perfil guía-cadena

Part. S0885

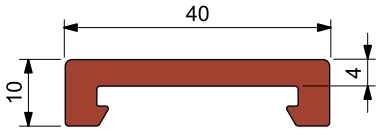

NEW

Material UHMWPE	Largo metros	Code
ULF - marron rojizo	6	**648423**
Verde	6	**68309**

- Se combina con el Part. S0884 - S0368.

Perfil guía-cadena

Part. S0886

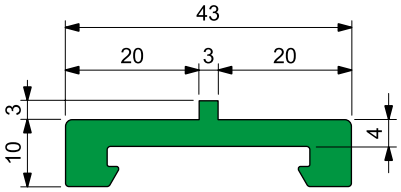

Material UHMWPE	Largo metros	Code
Verde	6	**644071**

- Se combina con el Part. S0884 - S0368.

- **Best Seller**
- **Standard**
- **A petición:** cantidad mínima requerida. Consulte a nuestro Customer Service para conocer la disponibilidad.

Código para pedido = Part. + Code

Part. S0366

Perfil guía-cadena

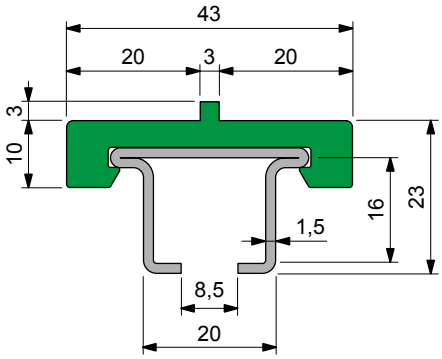

Material perfilado matàlico	Largo metros	Code	Peso kg/m
Acero inoxidable austenítico	3	64056M	1,10
	6	69585M	
Acero inoxidable ferritico	3	693252M	
	6	693262M	

- Color: verde.
- Estado de suministro: el perfilado plástico es suministrado ensamblado al perfilado metálico.
- Confección: 18 metros.

Part. S0367

NEW

Perfil guía-cadena

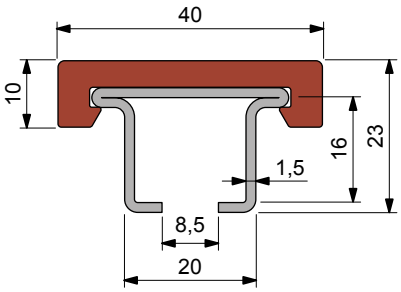

Material perfilado matàlico	Material UHMWPE	Largo metros	Code	Peso kg/m
Acero inoxidable austenítico	ULF marron rojizo	3	UL648523M	1,10
		6	UL648533M	
	Verde	3	64046M	
		6	69615M	
Acero inoxidable ferritico	ULF marron rojizo	3	UL648543M	
		6	UL648553M	
	Verde	3	693272M	
		6	693282M	

- Estado de suministro: el perfilado plástico es suministrado ensamblado al perfilado metálico.
- Confección: 18 metros.

- **Material:** Polietileno UHMWPE de densidad molecular 5.600.000 g/mol.
  Caracteristicas nuevo material Polietileno ULF™ marron rojizo (UHMWPE): reducido coeficiente de roce, mayor resistencia al desgaste.
- **Coeficiente de dilatación lineal:** 2 x 10^{-4} °C^{-1}
  Para el cálculo de la dilatación térmica ver Datos Técnicos.
- **Temperatura de ejercicio Verde Negro:**
  En aire (- 40 a + 80 °C).
  En agua caliente (+ 70 °C).
- **Temperatura de ejercicio ULF™ marron rojizo:**
  En aire (- 40 a + 45 °C).
  En agua caliente (+ 45 °C).
- **Polietileno ULF™ está aprobado por la FDA**
  Polietileno ULF™ cumple con el Código de Regulaciones Federales Título 21, § 177.1520 "Polímeros de Olefinas" de la Administración de Alimentos y Mediacamentos (FDA) del 01 de abril del 2008.
- **Coeficiente de fricción entre la cadena POM y la guía deslizamiemto ULF™:** 0,08.
  Nota: para el cálculo de la tracción de la cadena, pongase en contacto con Soporte Técnico.
- **Posición respecto a las ruedas.** Ver Datos Técnicos.

- **Resistencia a la flexión de los** Part. S0366 - S0367 - S0368

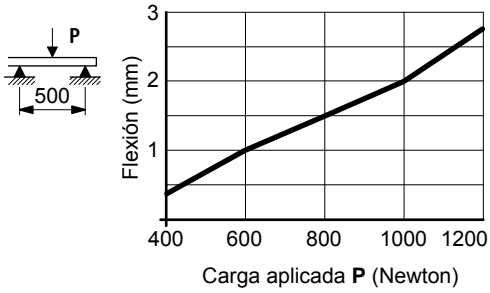

- **Cadenas de bisagra TableTop®** serie 812 - 815 - 820 - 831 - 881TAB - 8811TAB - 879TAB - 880TAB

Ancho cadena 82,5 mm (K 325) / Paso 88 mm

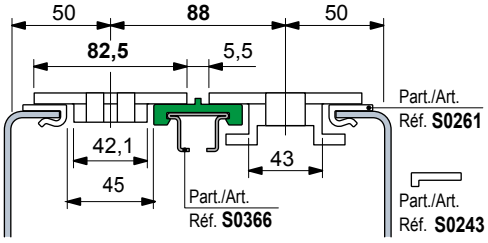

Ancho cadena 82,5 mm (K 325) / Paso 85 mm

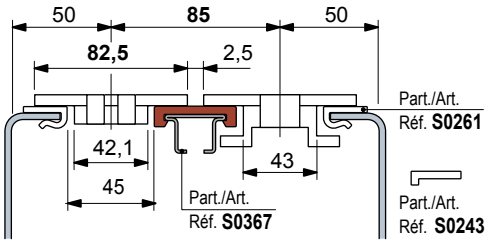

Ancho cadena 82,5 mm (K 325) / Paso 83,5 mm

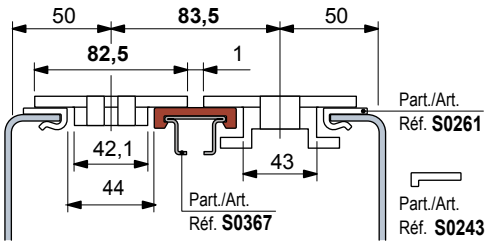

- **Best Seller**
- **Standard**
- **A petición:** cantidad mínima requerida. Consulte a nuestro Customer Service para conocer la disponibilidad.

Código para pedido = Part. + Code

- **Material:** Polietileno UHMWPE de densidad molecular 5.600.000 g/mol.
  Caracteristicas nuevo material Polietileno ULF™ marron rojizo (UHMWPE): reducido coeficiente de roce, mayor resistencia al desgaste.
- **Coeficiente de dilatación lineal:** 2 x 10^{-4} °C^{-1}
  Para el cálculo de la dilatación térmica ver Datos Técnicos.
- **Temperatura de ejercicio Verde Negro:**
  En aire (- 40 a + 80 °C).
  En agua caliente (+ 70 °C).
- **Temperatura de ejercicio ULF™ marron rojizo:**
  En aire (- 40 a + 45 °C).
  En agua caliente (+ 45 °C).
- **Polietileno ULF™ está aprobado por la FDA**
  Polietileno ULF™ cumple con el Código de Regulaciones Federales Título 21, § 177.1520 "Polímeros de Olefinas" de la Administración de Alimentos y Mediacamentos (FDA) del 01 de abril del 2008.
- **Coeficiente de fricción entre la cadena POM y la guía deslizamiemto ULF™:** 0,08.
  Nota: para el cálculo de la tracción de la cadena, pongase en contacto con Soporte Técnico.
- **Posición respecto a las ruedas.** Ver Datos Técnicos.

Perfil guía-cadena

Part. S0368

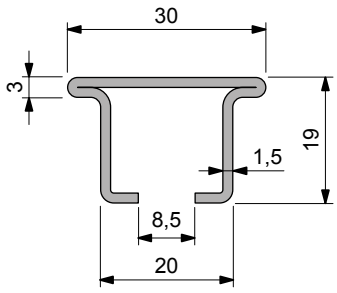

Material perfilado matàlico	Largo metros	Code	Peso kg/m
Acero inoxidable austenítico	3	64066	0,90
	6	69645	
Acero inoxidable ferritico	3	693292	
	6	693302	

- Uso: indicada para transportadores con cadenas modulares MatTop®.
  Utilizable en presencia de elevadas velocidades / elevadas temperaturas / ambientes abrasivos.
- Confección: 18 metros.

Perfil guía-cadena

Part. S0885

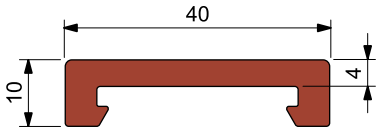

NEW

Material UHMWPE	Largo metros	Code
ULF - marron rojizo	6	**648423**
Verde	6	**68309**

- Se combina con el Part. S0368 - S0884.

Perfil guía-cadena

Part. S0886

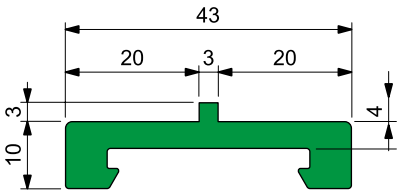

Material UHMWPE	Largo metros	Code
Verde	6	**644071**

- Se combina con el Part. S0368 - S0884.

- **Best Seller**
- **Standard**
- **A petición:** cantidad mínima requerida. Consulte a nuestro Customer Service para conocer la disponibilidad.

Código para pedido = Part. + Code

Part. S0858

NEW

Bisagra de unión

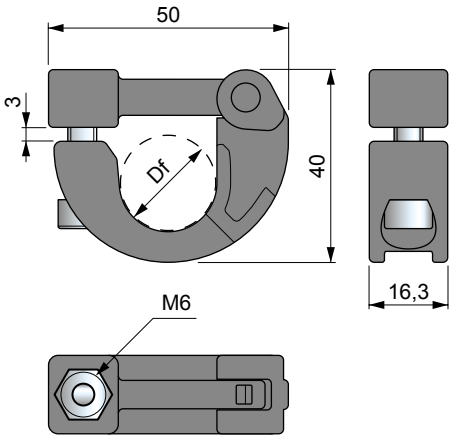

Agujero mm	Code	Peso kg
ø 20	**645493**	0,03

- Uso: consiente un montaje rápido y fácil de las guías sobre tubos o pasadores de ø 20 mm.
- Material: mordaza de poliamida reforzada PA FV (negra).
  Tornilleria de apriete de acero inoxidable austenítico.
- Confección: 50 piezas.

• **Uso** Part. S0858
Se ensamblan los perfiles de guía de cadena Part. S0366 - S0367 - S0368 en rodillos de diametro de 20 mm.

No más perforaciones para ensamblar el perfil, posibilidad de ajustar fácilmente la posición de la guía, la estandarización de la varilla de 20 mm ya se utiliza para el tramo de retorno de la cadena (con rodillos).

Part. S0559

Mordaza de fijación

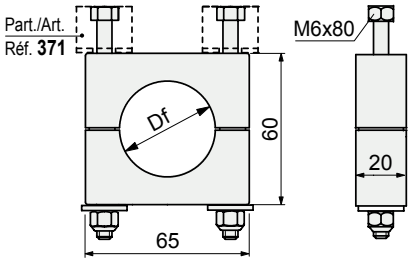

Agujero mm	Code
ø 38	**696161**

- Uso: consiente un montaje rápido y fácil de las guías sobre tubos de ø 38 mm.
- Material: mordaza de poliamida reforzada PA FV (negra). Tornilleria de apriete de acero inoxidable austenítico. Tuercas autofijables.
- Confección: 50 piezas.

• **Montaje** Part. S0559
La fijación de las guías requiere también el uso de la Pieza S0371 (versión para tornillos M6).

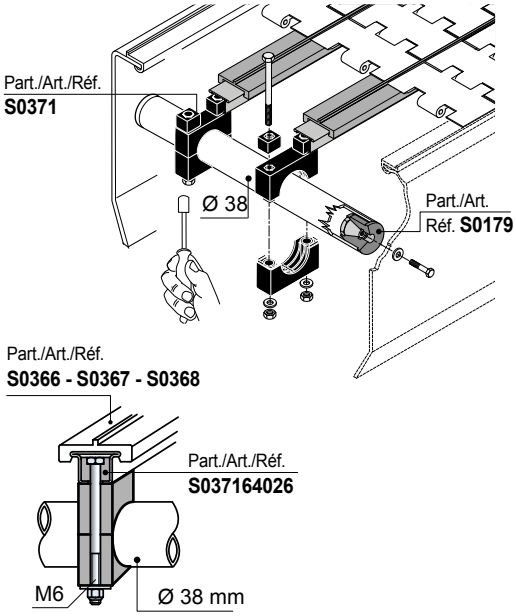

Best Seller

Standard

A petición: cantidad mínima requerida. Consulte a nuestro Customer Service para conocer la disponibilidad.

Código para pedido = Part. + Code

Ancho cadena 114,3 mm (K 450) / Paso 120 mm

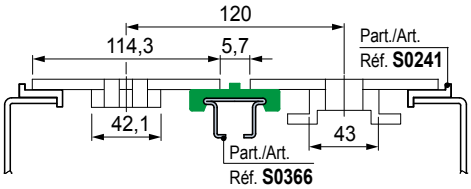

Ancho cadena 152,4 mm (K 600) / Paso 158 mm

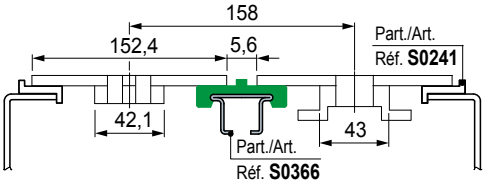

• **Cadenas modulares MatTop®**
Guías paralelas.
Indicadas para transportadores con cargas medio-ligeras.

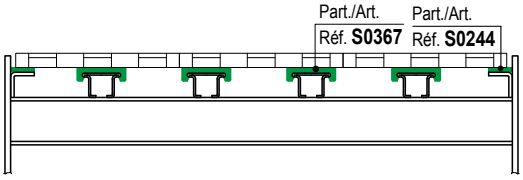

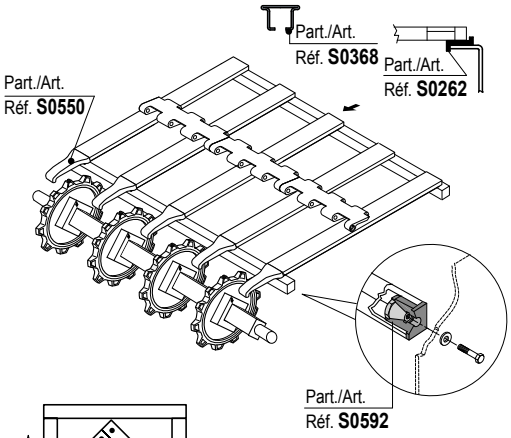

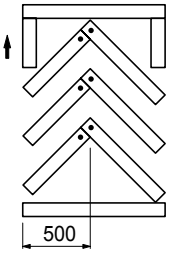

Guías CHEVRON. Indicadas para transportadores con cargaselevadas (mesas de acumulación).
El desgaste de la cadena sedistribuye de manera uniforme.

Bloque de montaje

Part. S0371

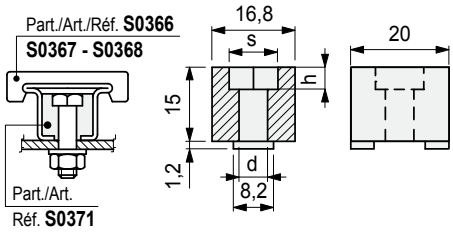

d mm	h mm	Hexágono s mm	Code
6,2 (para tornillos M6)	4,5	10,2	64026
8,1 (para tornillos M8)	6	13,2	61056

- Uso: consiente un montaje rápido y fácil de las guías sobre el armazón. Para la fijación, se utilizan tornillos con cabeza hexagonal de M6 o M8.
- Material: poliamida reforzada PA FV (negra).
- Confección: 100 piezas

Bloque de enlace

Part. S0621

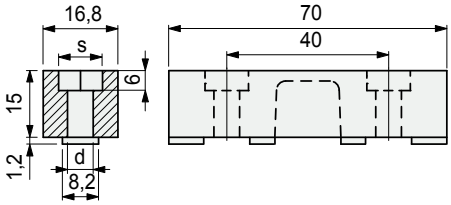

d mm	Hexágono s mm	Code
6,2 (para tornillos M6)	10,2	670562
8,1 (para tornillos M8 - 5/16”)	13,2	635542

- Uso: consiente un montaje rápido y fácil de las guías Part. S0366 - S0367 - S0368. Para la fijación, se utilizan tornillos con cabeza hexagonal de M6 M8 o 5/16”.
- Material: poliamida reforzada PA FV (negra).
- Confección: 100 piezas.

Best Seller

Standard

A petición: cantidad mínima requerida. Consulte a nuestro Customer Service para conocer la disponibilidad.

Código para pedido = Part. + Code

Part. S0550

Patin de guía-cadena (central)

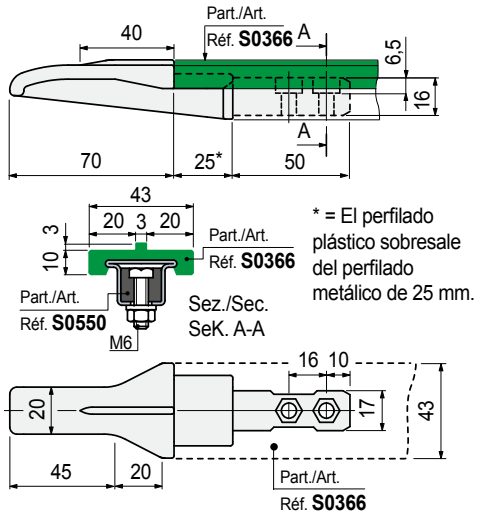

* = El perfilado plástico sobresale del perfilado metálico de 25 mm.

Code	Peso kg
689481	0,042

- Uso: se combina con el perfil Part. S0366.
- Material: poliamida PA (negra).
- Confección: 50 piezas.

En los transportes con cadenas TableTop® utilícelas en salida hacia las ruedas de reenvío, para mantener y garantizar una correcta inserción de las cadenas en las guías de desplazamiento. En los transportes con cadenas MatTop® utilícelas también en entrada de las ruedas de arrastre.

• Ancho cadena 82,5 mm (K325) / paso 88 mm.

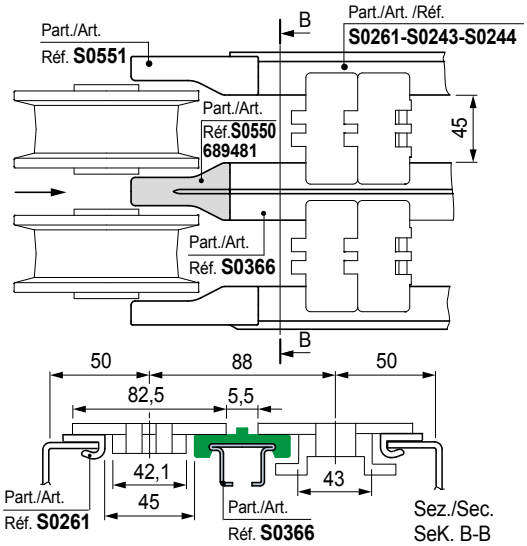

• Ancho cadena 82,5 mm (K325) / paso 83,5 mm.

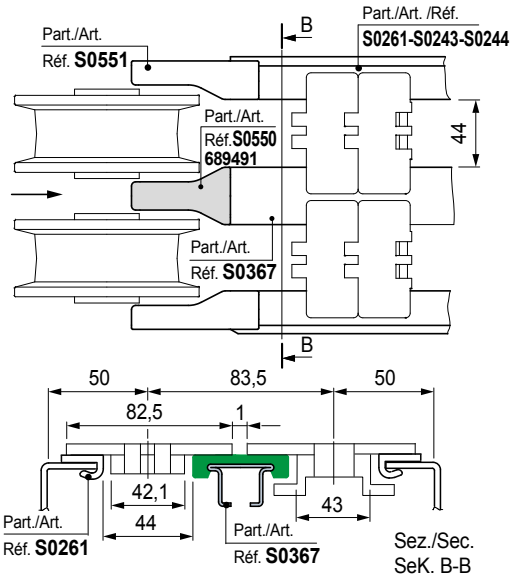

Part. S0550

Patin de guía-cadena (central)

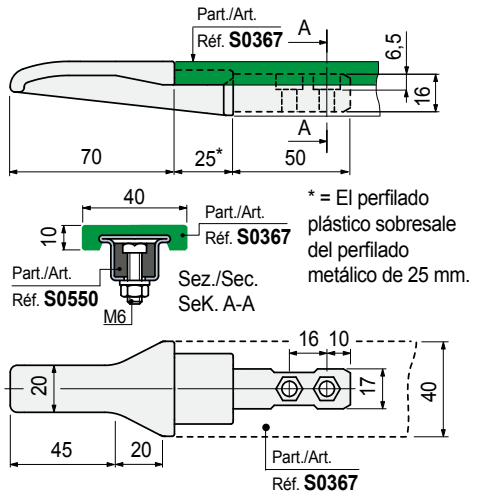

* = El perfilado plástico sobresale del perfilado metálico de 25 mm.

Code	Peso kg
689491	0,042

- Uso: se combina con el perfil Part. S0367.
- Material: poliamida PA (negra).
- Confección: 50 piezas.

• Cadenas modulares MatTop®

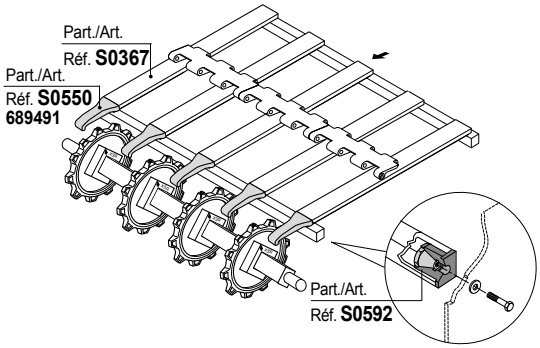

• **Posición**

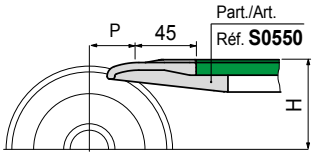

P = Paso cadena.
H = Ver pág. S213.

- **Best Seller**
- **Standard**
- **A petición:** cantidad mínima requerida. Consulte a nuestro Customer Service para conocer la disponibilidad.

Código para pedido = Part. + Code

REXNORD

Part. S0669

Patín para guía-cadena

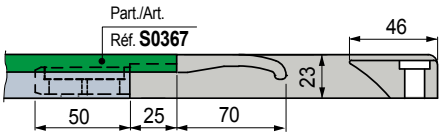

Versión derecho Dx

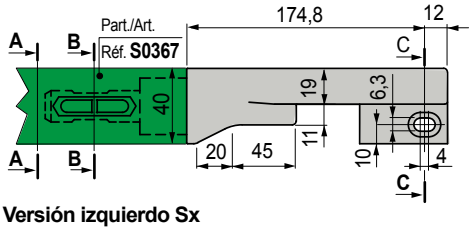

Versión izquierdo Sx

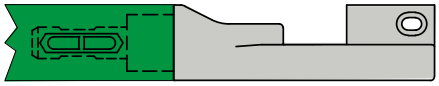

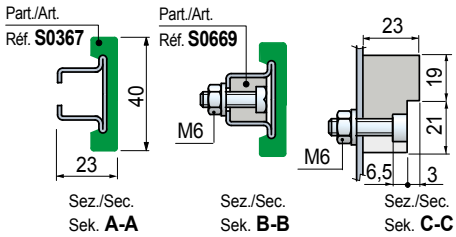

Material	Versión	Code	Peso kg
Poliamida PA (negra)	Derecho Dx	674212	0,1
	Izquierdo Sx	674222	

- Aplicación: guía la cadena en los desplazamientos laterales.
- Envase: 10 unidades.

• Posición

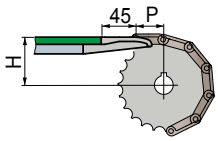

P = Paso cadena.
H = Ver pàg. S213.

• Patín derecho Dx

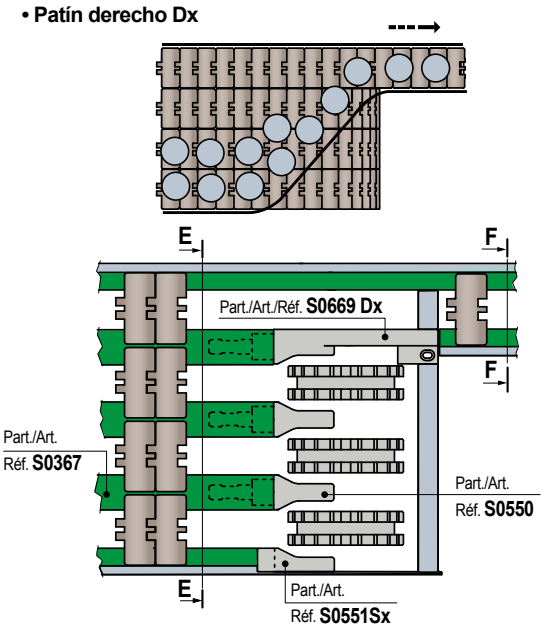

• Patín izquierdo Sx

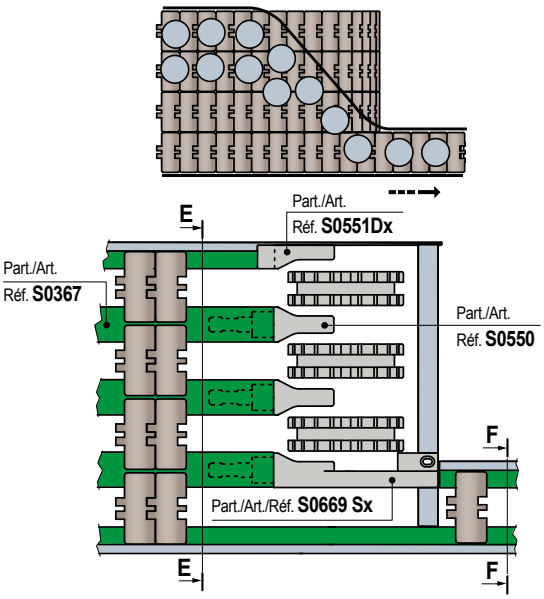

• Cadenas TableTop® con bisagra individual Serie 812 - 815 - 820 - 831 - 881TAB - 8811TAB - 879TAB - 880TAB.

Anchura cadena 82,5 mm (K 325) / paso 83,5 mm

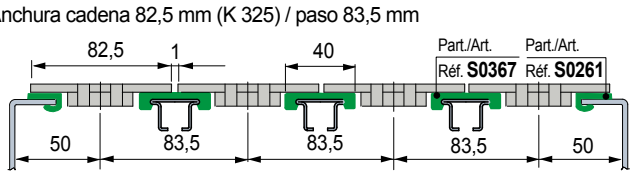

Sez./Sec.
Sek. E-E

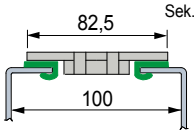

Sez./Sec.
Sek. F-F

Anchura cadena 82,5 (K325) mm (K 325) - 83,8 mm (K 330) / paso 85 mm

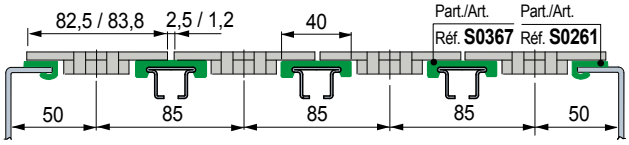

Sez./Sec.
Sek. E-E

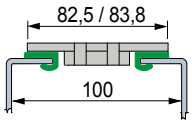

Sez./Sec.
Sek. F-F

Cadena MatTop® métrica Serie 7705 M

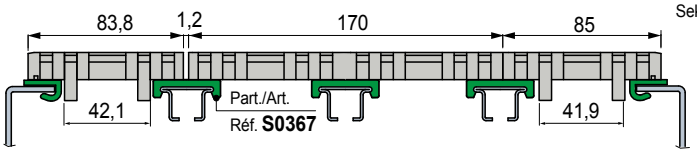

Sez./Sec.
Sek. E-E

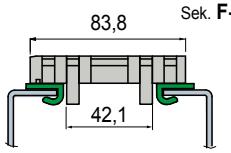

Sez./Sec.
Sek. F-F

- **Best Seller**
- **Standard**
- **A petición:** cantidad mínima requerida. Consulte a nuestro Customer Service para conocer la disponibilidad.

Código para pedido = Part. + Code

Part. S0551

Patin de guía-cadena (lateral)

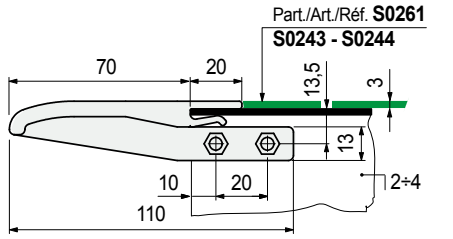

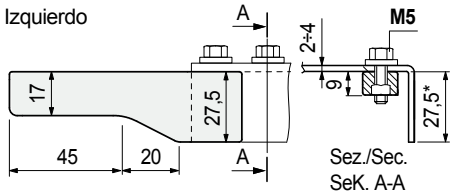

Derecho

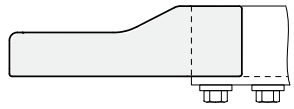

*= La dimensión del doblamiento de la chapa, varía según el tipo de guía utilizada. Véanse los esquemas de las secciones C-C.

Estado de suministro	Code	Peso kg
Izquierdo + Derecho	689501	0,026
Derecho	630913	0,013
Izquierdo	630923	0,013

- Uso: se combina con los perfiles Part. S0261 - S0243 - S0244.
- Material: poliamida PA (negra).
- Confección: 25 izquierdos + 25 derechos.

- **Uso** Part. S0551
  En los transportes con cadenas TableTop® utilícelas en salida hacia las ruedas de reenvío, para mantener y garantizar una correcta inserción de las cadenas en las guías de desplazamiento.

- Ancho cadena 82,5 mm (K325).

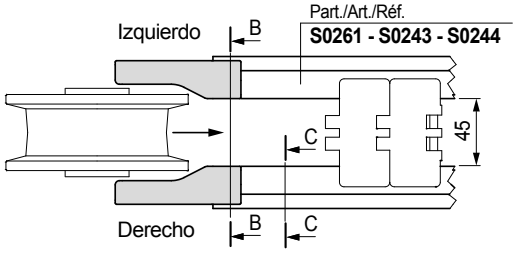

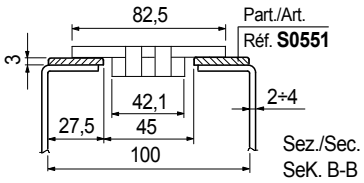

Tipos de perfiles de guía-cadena que se acoplan con el patin (se pueden utilizar sólo perfiles con espesor de 3 mm).

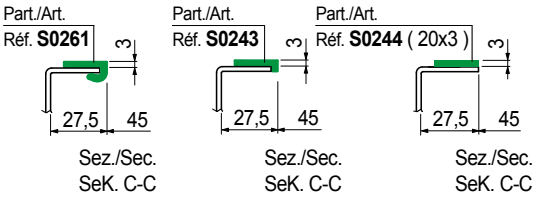

- **Posición**

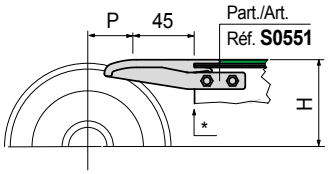

P = Paso cadena.
H = Ver pàg. S213.
* = Extremo del perfil.

Best Seller

Standard

A petición: cantidad mínima requerida. Consulte a nuestro Customer Service para conocer la disponibilidad.

Código para pedido = Part. + Code

REXNORD

- **Cadenas de bisagra TableTop®** serie 812 - 815 - 820 - 831 - 881TAB - 8811TAB - 879TAB - 880TAB

Ancho cadena 82,5 mm (K325) / Paso 85 mm

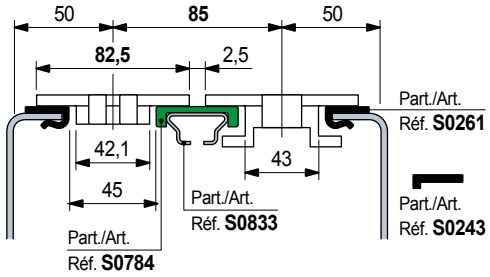

Ancho cadena 82,5 mm (K325) / Paso 83,5 mm

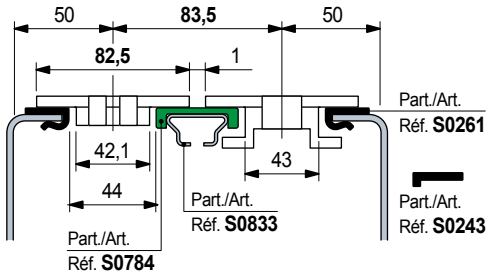

- **Cadenas modulares MatTop®**

Guías paralelas. Indicadas para transportadores con cargas medio-ligeras.

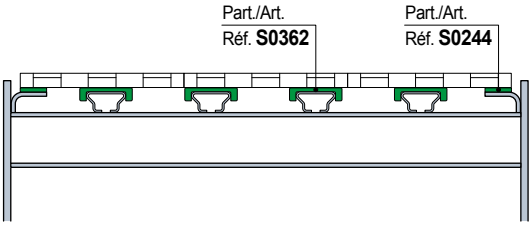

Perfil guía-cadena

Part. S0833

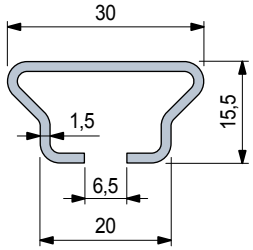

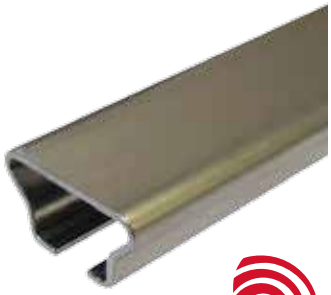

NEW

Material perfilado matàlico	Largo metros	Code	Peso kg/m
Acero inoxidable ferritico	3	636303	0,90
	6	636313	

- Uso: indicada para transportadores con cadenas modulares MatTop®.
  Utilizable en presencia de elevadas velocidades/ elevadas temperaturas/ambientes abrasivos.

Best Seller

Standard

A petición: cantidad mínima requerida. Consulte a nuestro Customer Service para conocer la disponibilidad.

Código para pedido = Part. + Code

Part. S0768

Perfil guía-cadena

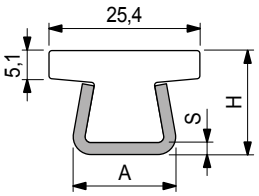

S mm	H mm	A mm
1,5	17	16
2	17,5	17

Espesor S mm	Material perfil metálico	Largo metros	Code	Peso kg/m
1,5	Acero inoxidable austenítico	3	609083N	0,63
		6	609093N	
	Acero zincado	3	609103N	
2	Acero inoxidable austenítico	3	609113N	0,74
		6	609123N	

- Color: blanco.
- Radio mínimo de curvatura: 160 mm.
- Coeficiente de dilatación lineal: 4 x 10^{-5} °C^{-1}.
- Para el cálculo de la dilatación térmica ver Datos Técnicos.
- Confección: 24 metros.

Part. S0767

Perfil guía-cadena

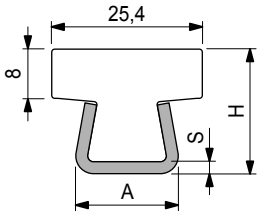

S mm	H mm	A mm
1,5	20,5	16
2	21	17

Espesor S mm	Material perfil metálico	Largo metros	Code	Peso kg/m
1,5	Acero inoxidable austenítico	3	609033N	0,72
		6	609043N	
	Acero zincado	3	609053N	
2	Acero inoxidable austenítico	3	609063N	0,82
		6	609073N	

- Color: blanco.
- Radio mínimo de curvatura: 160 mm.
- Coeficiente de dilatación lineal: 4 x 10^{-5} °C^{-1}.
- Para el cálculo de la dilatación térmica ver Datos Técnicos.
- Confección: 24 metros.

- **Material:** Polietileno UHMWPE de densidad molecular 5.600.000 g/mol.
  Caracteristicas nuevo material Polietileno ULF™ marron rojizo (UHMWPE): reducido coeficiente de roce, mayor resistencia al desgaste.
- **Temperatura de ejercicio Blanco:**
  En aire (- 40 a + 80 °C).
  En agua caliente (+ 70 °C).
- **Temperatura de ejercicio ULF™ marron rojizo:**
  En aire (- 40 a + 45 °C).
  En agua caliente (+ 45 °C).
- **Polietileno ULF™ está aprobado por la FDA**
  Polietileno ULF™ cumple con el Código de Regulaciones Federales Título 21, § 177.1520 "Polímeros de Olefinas" de la Administración de Alimentos y Mediacamentos (FDA) del 01 de abril del 2008.
- **Coeficiente de fricción entre la cadena POM y la guía deslizamiemto ULF™:** 0,08.
  Nota: para el cálculo de la tracción de la cadena, pongase en contacto con Soporte Técnico.
- **Posición respecto a las ruedas.** Ver Datos Técnicos.
- **Resistencia a la flexión de los** Part. S0223 - S0310 - S0356

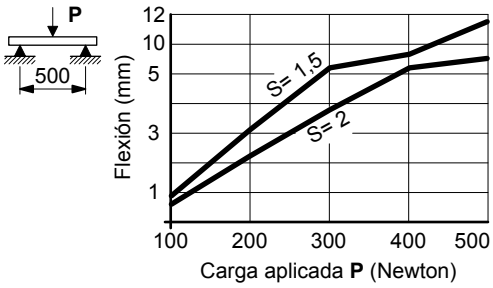

- **Cadenas de bisagra TableTop®** serie 812 - 815 - 820 - 831 - 881TAB - 8811TAB - 879TAB - 880TAB

Ancho cadena 82,5 mm (K 325) / Paso 88 mm

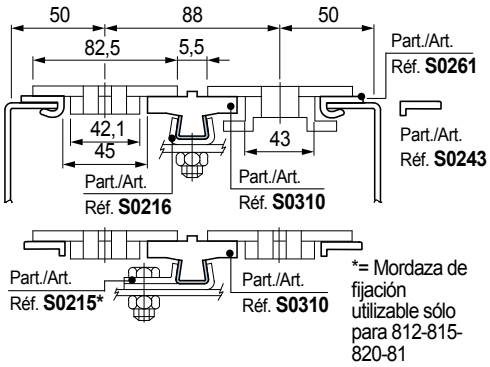

Ancho cadena 82,5 mm (K 325) / Paso 85 mm

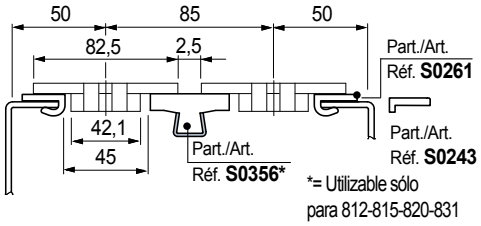

Ancho cadena 82,5 mm (K 325) / Paso 83,5 mm

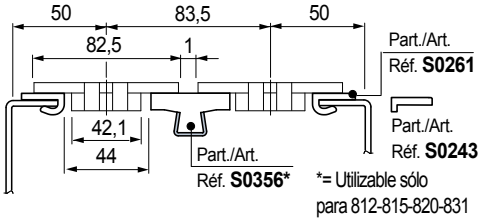

- **Best Seller**
- **Standard**
- **A petición:** cantidad mínima requerida. Consulte a nuestro Customer Service para conocer la disponibilidad.

Código para pedido = Part. + Code

REXNORD

- **Material:** Polietileno UHMWPE de densidad molecular 5.600.000 g/mol.
  Caracteristicas nuevo material Polietileno ULF™ marron rojizo (UHMWPE): reducido coeficiente de roce, mayor resistencia al desgaste.
- **Temperatura de ejercicio Blanco:**
  En aire (- 40 a + 80 °C).
  En agua caliente (+ 70 °C).
- **Temperatura de ejercicio ULF™ marron rojizo:**
  En aire (- 40 a + 45 °C).
  En agua caliente (+ 45 °C).
- **Polietileno ULF™ está aprobado por la FDA**
  Polietileno ULF™ cumple con el Código de Regulaciones Federales Título 21, § 177.1520 "Polímeros de Olefinas" de la Administración de Alimentos y Mediacamentos (FDA) del 01 de abril del 2008.
- **Coeficiente de fricción entre la cadena POM y la guía deslizamiemto ULF™:** 0,08.
  Nota: para el cálculo de la tracción de la cadena, pongase en contacto con Soporte Técnico.
- **Posición respecto a las ruedas.** Ver Datos Técnicos.

- **Unión entre las guías**
  La unión entre guías debe ser realizada con un corte a 45° para permitir un mejor deslizamiento de la cadena.
  En presencia de altas temperaturas deje un espacio que permita la dilatación térmica.

- **Cadenas modulares MatTop®**

Guías paralelas.
Indicadas para transportadores con cargas medio ligeras.

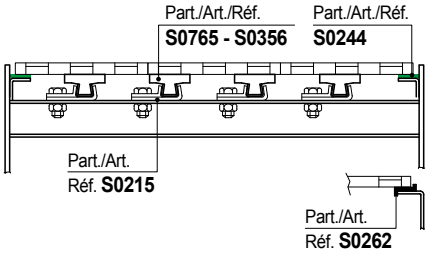

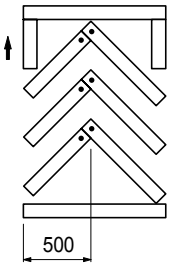

Guías CHEVRON.
Indicadas para transportadores con cargas elevadas (mesas de acumulación).
El desgaste de la cadena se distribuye de manera uniforme

Perfil guía-cadena

Part. S0356

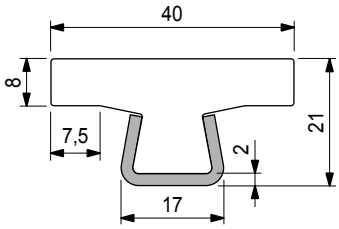

Color	Largo metros	Code	Peso kg/m
Blanco	3	61605	0,89
	6	61615	

- Material: perfil metálico de acero inoxidable austenítico.
- Coeficiente de dilatación lineal: 4 x 10^{-5} °C^{-1}.
- Para el cálculo de la dilatación térmica ver Datos Técnicos.
- Confección: 24 metros.

Perfil guía-cadena

Part. S0310

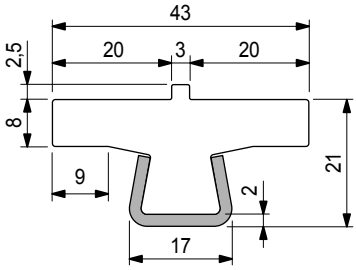

Color	Largo metros	Code	Peso kg/m
Blanco	3	65612	0,95
	6	69412	

- Material: perfil metálico de acero inoxidable austenítico.
- Coeficiente de dilatación lineal: 4 x 10^{-5} °C^{-1}.
- Para el cálculo de la dilatación térmica ver Datos Técnicos.
- Confección: 24 metros.

Perfil guía-cadena

Part. S0765

S mm	H mm	A mm
1,5	20,5	16
2	21	17

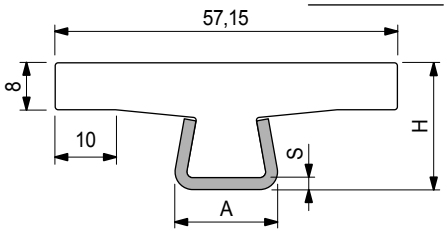

Espesor S mm	Material perfil metálico	Largo metros	Code	Peso kg/m
1,5	Acero inoxidable austenítico	3	608943N	0,95
		6	608953N	
	Acero zincado	3	608963N	
2	Acero inoxidable austenítico	3	608973N	1,06
		6	608983N	

- Color: blanco.
- Radio mínimo de curvatura: 200 mm.
- Coeficiente de dilatación lineal: 4 x 10^{-5} °C^{-1}.
- Para el cálculo de la dilatación térmica ver Datos Técnicos.
- Confección: 24 metros.

Best Seller

Standard

A petición: cantidad mínima requerida. Consulte a nuestro Customer Service para conocer la disponibilidad.

Código para pedido = Part. + Code

Part. S0766

Perfil guía-cadena

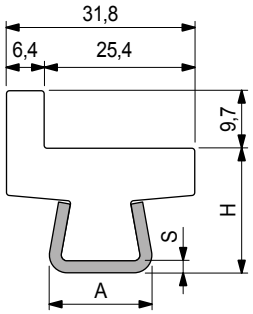

S mm	H mm	A mm
1,5	20,5	16
2	21	17

Espesor S mm	Material perfil metálico	Largo metros	Code	Peso kg/m
1,5	Acero inoxidable austenítico	3	608993N	0,82
		6	609003N	
2	Acero inoxidable austenítico	3	609013N	0,93
		6	609023N	

- Color: blanco.
- Coeficiente de dilatación lineal: 4 x 10^{-5} °C^{-1}.
- Para el cálculo de la dilatación térmica ver Datos Técnicos.
- Confección: 24 metros.

Part. S0764

Perfil guía-cadena

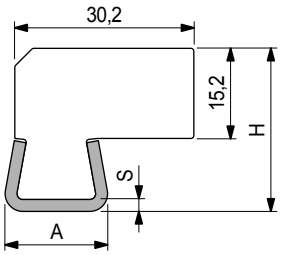

S mm	H mm	A mm
1,5	25,7	16
2	26,2	17

Espesor S mm	Material perfil metálico	Largo metros	Code	Peso kg/m
1,5	Acero inoxidable austenítico	3	608903N	0,93
		6	608913N	
2	Acero inoxidable austenítico	3	608923N	1,03
		6	608933N	

- Color: blanco.
- Coeficiente de dilatación lineal: 4 x 10^{-5} °C^{-1}.
- Para el cálculo de la dilatación térmica ver Datos Técnicos.
- Confección: 24 metros.

- **Material:** Polietileno UHMWPE de densidad molecular 5.600.000 g/mol.
  Caracteristicas nuevo material Polietileno ULF™ marron rojizo (UHMWPE): reducido coeficiente de roce, mayor resistencia al desgaste.
- **Temperatura de ejercicio Blanco:**
  En aire (- 40 a + 80 °C).
  En agua caliente (+ 70 °C).
- **Temperatura de ejercicio ULF™ marron rojizo:**
  En aire (- 40 a + 45 °C).
  En agua caliente (+ 45 °C).
- **Polietileno ULF™ está aprobado por la FDA**
  Polietileno ULF™ cumple con el Código de Regulaciones Federales Título 21, § 177.1520 "Polímeros de Olefinas" de la Administración de Alimentos y Mediacamentos (FDA) del 01 de abril del 2008.
- **Coeficiente de fricción entre la cadena POM y la guía deslizamiemto ULF™:** 0,08.
  Nota: para el cálculo de la tracción de la cadena, pongase en contacto con Soporte Técnico.
- **Posición respecto a las ruedas.** Ver Datos Técnicos.

- **Unión entre las guías**
  La unión entre guías debe ser realizada con un corte a 45° para permitir un mejor deslizamiento de la cadena.
  En presencia de altas temperaturas deje un espacio que permita la dilatación térmica.

- **Cadenas modulares MatTop®**

Guías paralelas.
Indicadas para transportadores con cargas medio ligeras.

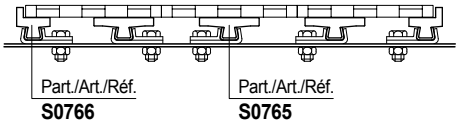

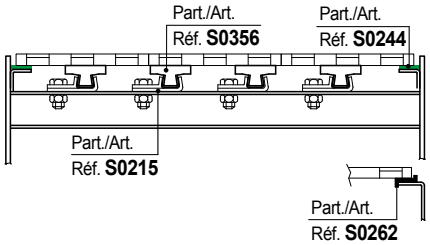

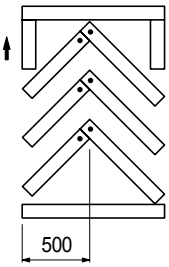

Guías CHEVRON.
Indicadas para transportadores con cargas elevadas (mesas de acumulación).
El desgaste de la cadena se distribuye de manera uniforme

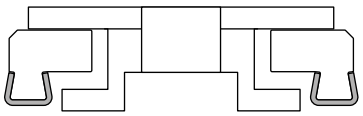

Best Seller

Standard

A petición: cantidad mínima requerida. Consulte a nuestro Customer Service para conocer la disponibilidad.

Código para pedido = Part. + Code

REXNORD

- **Material:** Polietileno UHMWPE de densidad molecular 5.600.000 g/mol.
  Caracteristicas nuevo material Polietileno ULF™ marron rojizo (UHMWPE): reducido coeficiente de roce, mayor resistencia al desgaste.
- **Temperatura de ejercicio Blanco:**
  En aire (- 40 a + 80 °C).
  En agua caliente (+ 70 °C).
- **Temperatura de ejercicio ULF™ marron rojizo:**
  En aire (- 40 a + 45 °C).
  En agua caliente (+ 45 °C).
- **Polietileno ULF™ está aprobado por la FDA**
  Polietileno ULF™ cumple con el Código de Regulaciones Federales Título 21, § 177.1520 "Polímeros de Olefinas" de la Administración de Alimentos y Mediacamentos (FDA) del 01 de abril del 2008.
- **Coeficiente de fricción entre la cadena POM y la guía deslizamiemto ULF™:** 0,08.
  Nota: para el cálculo de la tracción de la cadena, pongase en contacto con Soporte Técnico.
- **Posición respecto a las ruedas.** Ver Datos Técnicos.

- **Uso** Part. S0223

Guías de deslizamiento para cadenas de rodillos serie americana ANSI 60 (paso 19,05 mm, Ø rodillo 11,91 mm, ancho int.12,7 mm).

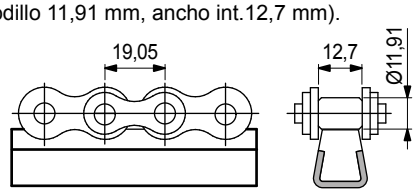

- **Cadenas de rodillos PlateTop** serie 1874 - 4874 - 1873

Ancho cadena 82,5 mm (K325), 114,3 mm (K450), 152,4 mm (K600)

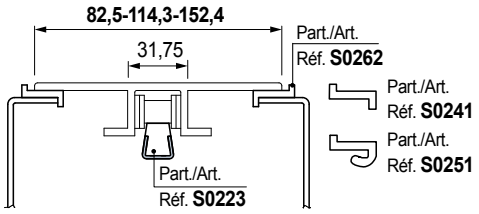

Ancho cadena 254 mm (K1000), 304,8 mm (K1200)

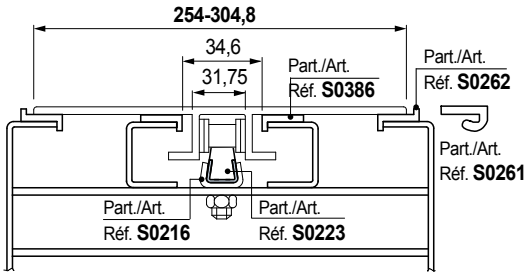

- **Uso** Part. S0274

Guías de deslizamiento para cadenas de rodillos (con montajes rectos) serie europea ISO 12 B1 (paso 10,05 mm, Ø rodillo 12,07 mm, ancho int.11,68 mm).

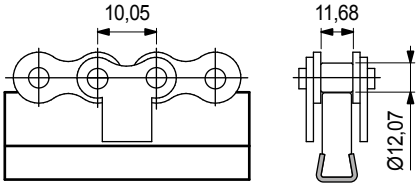

Perfil guía-cadena

Part. S0223

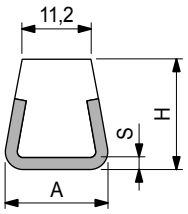

S mm	H mm	A mm
1,5	17,5	16
2	18	17

Espesor S mm	Material perfil metálico	Largo metros	Code	Peso kg/m
1,5	Acero inoxidable austenítico	3	61031	0,54
		6	69402	
	Acero zincado	3	63971	
2	Acero inoxidable austenítico	3	61743	
		6	67123	

- Color: blanco.
- Coeficiente de dilatación lineal: 4 x 10^{-5} °C^{-1}.
- Para el cálculo de la dilatación térmica ver Datos Técnicos.
- Confección: 24 metros (con largo de 3 m).
  48 metros (con largo de 6 m).

Perfil guía-cadena

Part. S0274

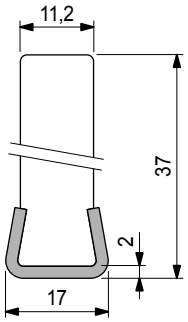

Color	Largo metros	Code	Peso kg/m
Blanco	3	66801	0,79

- Material: perfil metálico de acero inoxidable austenítico.
- Coeficiente de dilatación lineal: 4 x 10^{-5} °C^{-1}.
- Para el cálculo de la dilatación térmica ver Datos Técnicos.
- Confección: 24 metros.

Best Seller

Standard

A petición: cantidad mínima requerida. Consulte a nuestro Customer Service para conocer la disponibilidad.

Código para pedido = Part. + Code

Part. S0903

ViseClamp™

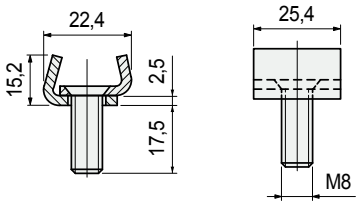

Uso	Code
Para guías con S = 2	**656001N**

- Material: acero inoxidable austenítico.
- Confección: 50 piezas.

• **Montaje** Part. S0903

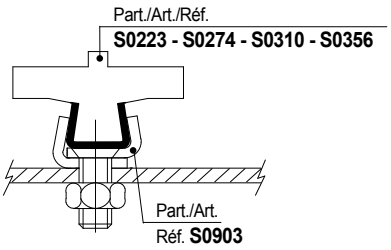

Part. S0902

ViseSplice™

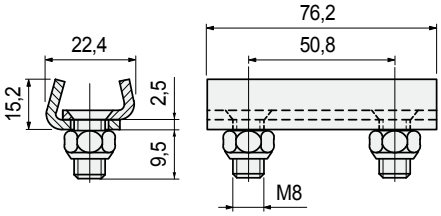

Uso	Code
Para guías con S = 2	**656041N**

- Material: acero inoxidable austenítico.
- Tuercas autofijables.
- Confección: 50 piezas.

• **Montaje** Part. S0902

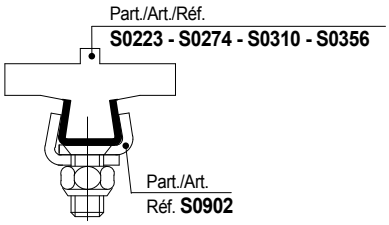

Best Seller

Standard

A petición: cantidad mínima requerida. Consulte a nuestro Customer Service para conocer la disponibilidad.

Código para pedido = Part. + Code

• **Montaje** Part. S0215

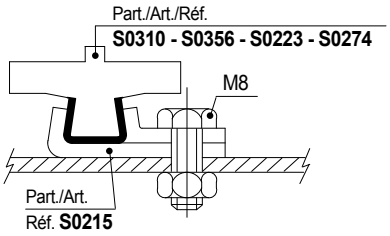

Mordaza portaguía

Part. S0215

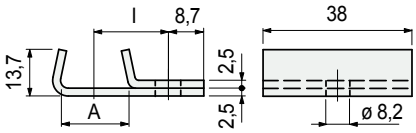

Uso	A mm	l mm	Code
Para guías con S = 1,5	16	20,5	60121N
Para guías con S = 2	17	20	65976N

- Uso: consiente un montaje rápido y fácil de las guías Part. S0310 - S0356 - S0223 - S0274.
- Material: acero inoxidable austenítico.
- Confección: 50 piezas.

• **Montaje** Part. S0216

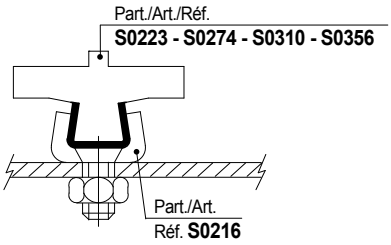

Mordaza portaguía

Part. S0216

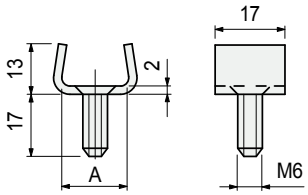

Uso	Code
Para Part. S0223 (con S = 1,5)	60131
Para Part. S0223 (con S = 2)-S0274-S0310-S0356	64244

- Uso: consiente un montaje rápido y fácil de las guías Part. S0310 - S0356 - S0223 - S0274.
- Material: acero inoxidable austenítico.
- Confección: 50 piezas.

● **Best Seller**

● **Standard**

● **A petición:** cantidad mínima requerida. Consulte a nuestro Customer Service para conocer la disponibilidad.

Código para pedido = Part. + Code

Part. S0275

Mordaza portaguía

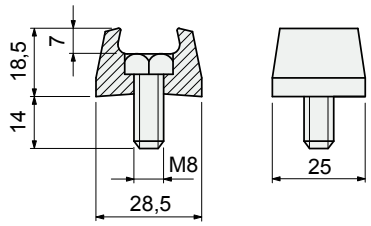

Uso	Code
Para Part. S0223 (con S = 1,5 e 2) S0274 - S0310 - S0356	66811

- Uso: consiente un montaje rápido y fácil de las guías Part. S0310 - S0356 - S0223 - S0274.
- Material: cuerpo de acetálica POM (negra), tornillo de acero inoxidable austenítico.
- Confección: 100 piezas.

• **Montaje** Part. S0275

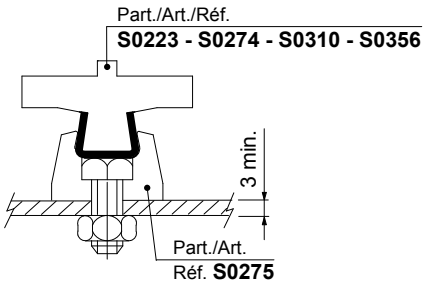

Best Seller

Standard

A petición: cantidad mínima requerida. Consulte a nuestro Customer Service para conocer la disponibilidad.

Código para pedido = Part. + Code

REXNORD

Part. S0153

Patín tensor cadena

• **Posición**

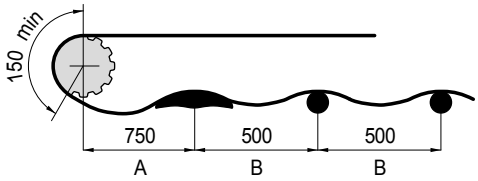

A = 1,5 • B

• **Montaje**

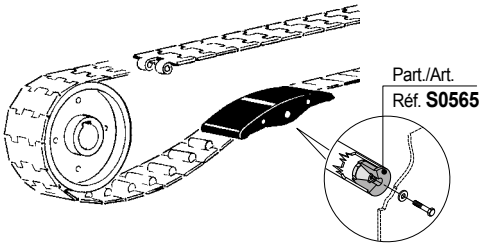

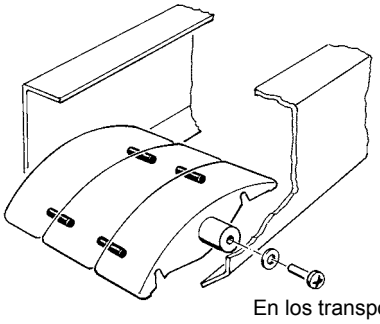

En los transportes a más vías, la fijación con tornillo hace que las patín estén firmemente unidas

• **Cadenas de bisagra TableTop® / Cadenas PlateTop**

Ancho cadena 82,5 mm (K 325)

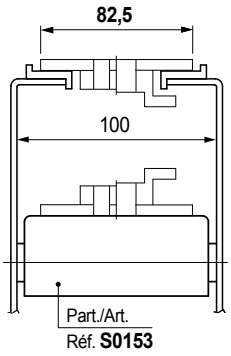

Ancho cadena 82,5mm (K 325) / Paso 88mm

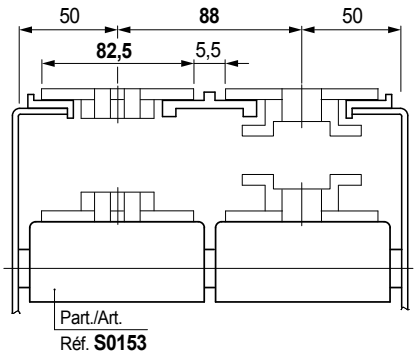

Montaje a presión

Ø eje mm	Ø agujero Df mm	Material	Code
18	18,5	UNL™ (violeta)	609423N1
		Polietileno PE (verde)	608692N1
20	20,5	Poliamida PA (negra)	684221N1
		Polietileno PE (verde)	684231N1
		UNL™ (violeta)	609433N1

- El nuevo material UNL™ rumorosidad reducida se recomienda sólo para cadenas LBP.
- La versión en PE Polietileno (verde) se recomienda tanto para cadenas plásticas como de acero.
- La versión en Poliamida PA (negra) se recomienda sólo para cadenas de acero.
- Se recomienda el uso de un sólo patin tensor de cadena después de la catenaria, a excepción de las cadenas LBP que pueden funcionar con mas patines tensores de cadena.
- Confección: 15 piezas.

Ancho cadena 82,5mm (K 325) / Paso 85mm

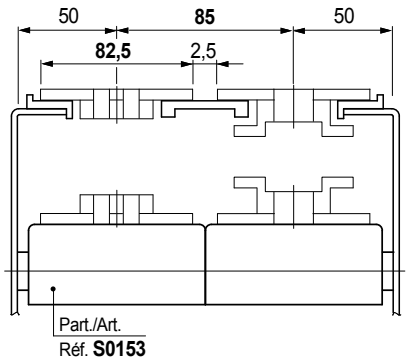

● **Best Seller**

● **Standard**

● **A petición:** cantidad mínima requerida. Consulte a nuestro Customer Service para conocer la disponibilidad.

Código para pedido = Part. + Code

Part. S0073

Ø 42,5 mm

Rodillo

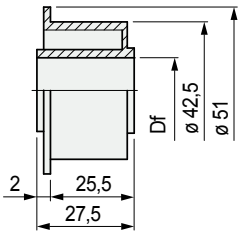

Ø aje mm	Ø agujero Df mm	Code
12	12,5	50660
16	16,5	62946
18	18,5	50670
20	20,5	50680

- Material: polietileno PE (negro).
- Confección: 100 piezas.

Part. S0126

Distanciador

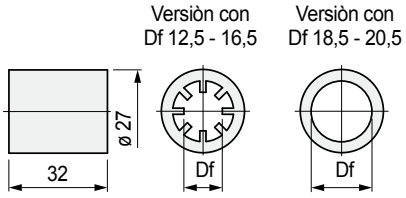

Ø aje mm	Ø agujero Df mm	Code
12	12,5	65396
16	16,5	65406
18	18,5	65416
20	20,5	62520

- Material: polietileno PE (negro).
- Confección: 100 piezas.

Part. S0125

Ø 42,5 mm

Rodillo doble L55

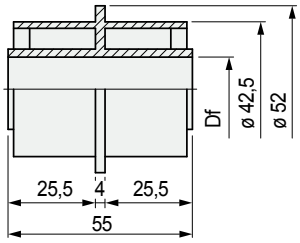

Ø aje mm	Ø agujero Df mm	Code
12	12,5	62956
16	16,5	62966
18	18,5	62976
20	20,5	62510

- Material: polietileno PE (negro).
- Confección: 100 piezas.

- **Best Seller**
- **Standard**
- **A petición:** cantidad mínima requerida. Consulte a nuestro Customer Service para conocer la disponibilidad.

Código para pedido = Part. + Code

- **Cadenas de bisagra TableTop®/Cadenas PlateTop**

Ancho cadena 82,5 mm (K 325)

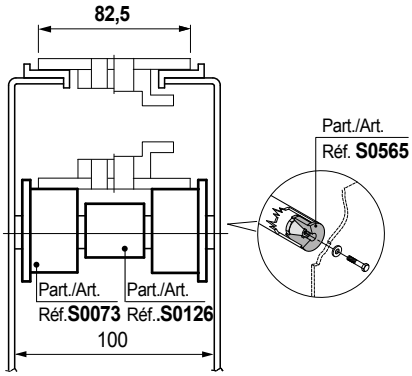

Ancho cadena 114,3 mm (K 450)

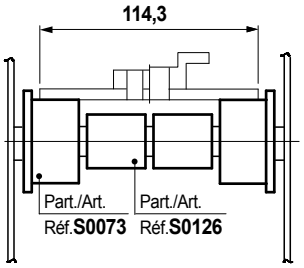

Ancho cadena 82,5 mm (K 325) / paso 88 mm

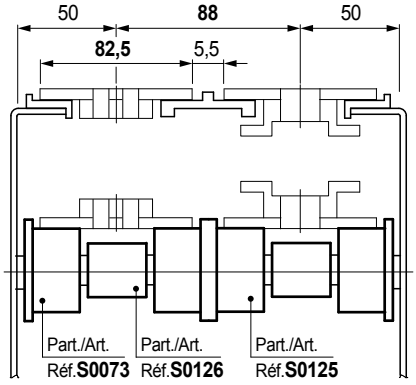

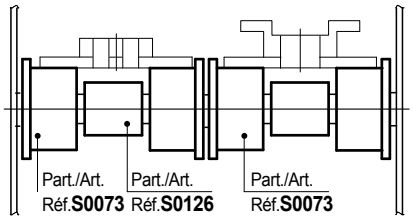

Ancho cadena 114,3 mm (K 450) / paso 120 mm

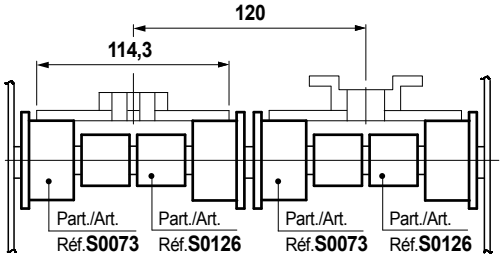

Ancho cadena 82,5 mm (K 325) / Paso 85 mm

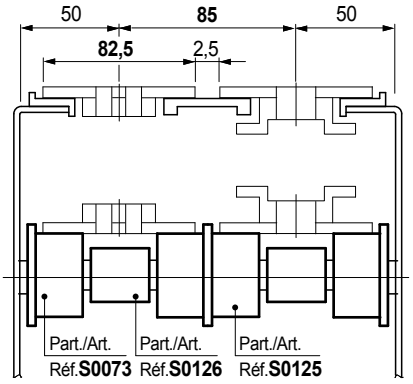

Ancho cadena 82,5 mm (K 325) / Paso 83,5 mm

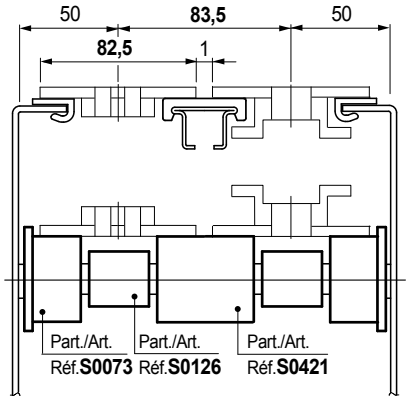

Ancho cadena 87 mm (K 343) / Paso 88 mm

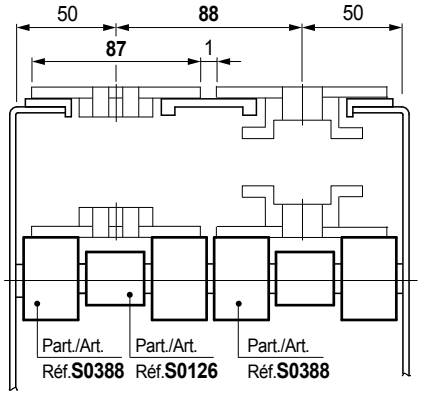

Los transportadores con varías vías con cadenas de 82,5mm de anchura / 88mm de paso, pueden ser transformados y adaptados para el transporte de botellas de PET con base petaloide o de otros productos con escasa estabilidad.
Simplemente sustituyendo las cadenas (de 82,5mm de anchura por las de 87mm) y las guías de desplazamiento, el sistema de conversión consiente en reducir la brecha (1mm contra 5,5mm) manteniendo inalterable la estructura del transportador (paso 88mm).

Rodillo doble L52

Part. S0125

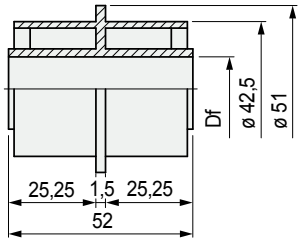

Ø 42,5 mm

Ø aje mm	Ø agujero Df mm	Code
12	12,5	63898
16	16,5	63908
18	18,5	63918
20	20,5	68873

- Material: polietileno PE (negro).
- Confección: 100 piezas.

Rodillo

Part. S0421

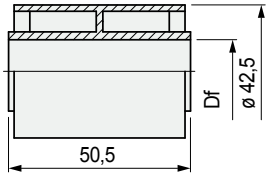

Ø 42,5 mm

Ø aje mm	Ø agujero Df mm	Code
12	12,5	63858
16	16,5	63868
18	18,5	63878
20	20,5	63888

- Material: polietileno PE (negro).
- Confección: 100 piezas.

Rodillo

Part. S0388

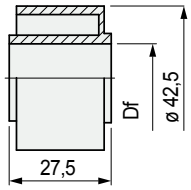

Ø 42,5 mm

Ø aje mm	Ø agujero Df mm	Code
12	12,5	66116
16	16,5	66126
18	18,5	66136
20	20,5	66146

- Material: polietileno PE (negro).
- Confección: 100 piezas.

Best Seller

Standard

A petición: cantidad mínima requerida. Consulte a nuestro Customer Service para conocer la disponibilidad.

Código para pedido = Part. + Code

Part. S0727

Ø 46 mm

Rodillo

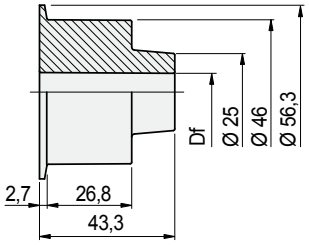

Ø aje mm	Ø agujero Df mm	Code
12	12,2	688902

- Material: polietileno PE (blanca).
- Confección: 100 piezas.

Part. S0728

Ø 46 mm

Rodillo

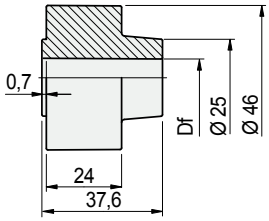

Ø aje mm	Ø agujero Df mm	Code
12	12,2	688912

- Material: polietileno PE (blanca).
- Confección: 100 piezas.

Caracterìsticas
- Estructura completamente cerrada para obtener la máxima esterilización.
- Material de Polietileno PE (blanco) ideal para las aplicaciones en l sector alimenticio.

Ancho cadena 82,5 mm (K 325) / paso 84mm

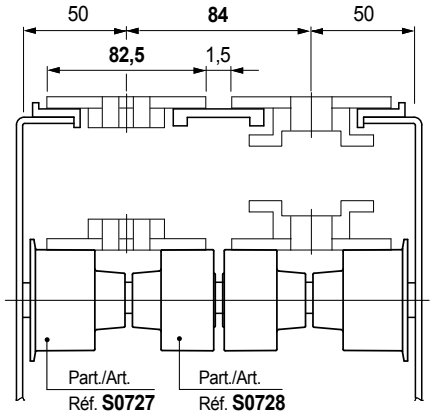

Ancho cadena 114,3 mm (K 450)/Paso 120 mm

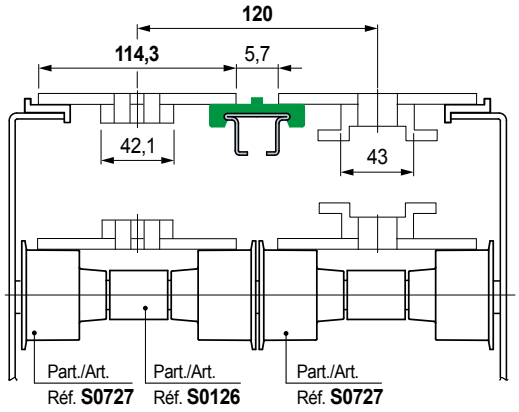

Best Seller

Standard

A petición: cantidad mínima requerida. Consulte a nuestro Customer Service para conocer la disponibilidad.

Código para pedido = Part. + Code

Ancho cadena 82,5 mm (K 325)

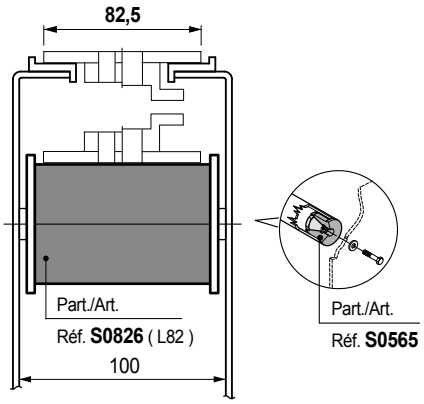

Ancho cadena 82,5 mm (K 325) / paso 85 mm

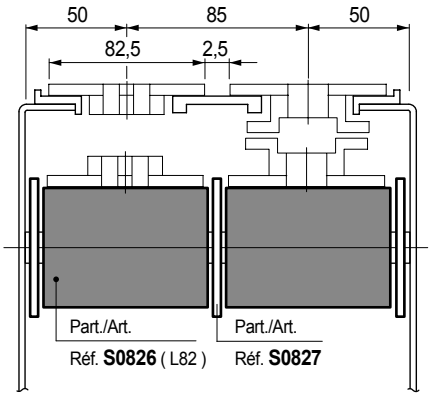

Ancho cadena 84 mm paso 85 mm

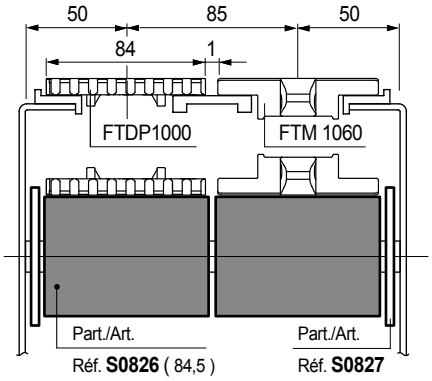

Cadenas modulares MatTop®

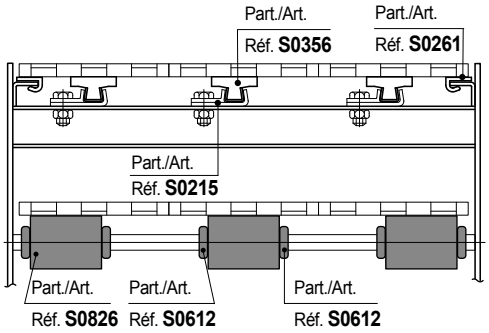

Rodillo doble (con superficie de goma)

Part. S0826

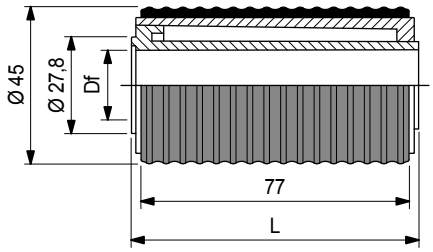

Ø 42,5 mm

Ø eje mm	Ø agujero Df mm	Code L = 82	Code L = 84,5
16	16,5	**632063**	**632083**
18	18,5	**636643**	**636653**
20	20,5	**632073**	**632093**

- Características: estructura completamente cerrada. Superficie de goma para reducir el ruido y el rozamiento.
- Material: rodillo en resina polietileno PE (blanca). Superficie de goma thermoplástica (gris). Dureza 70 Shore.
- Confección: 100 piezas.

Brida de guía

Part. S0827

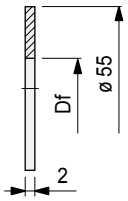

Ø eje mm	Ø eje inch	Ø agujero Df mm	Code
16	**-**	16,2	**632103**
20	**3/4**	20,2	**632113**

- Material: polietileno PE (negro).
- Confección: 100 piezas.

Best Seller

Standard

A petición: cantidad mínima requerida. Consulte a nuestro Customer Service para conocer la disponibilidad.

Código para pedido = Part. + Code

Part. S0561

Ø 50 mm

Rodillo

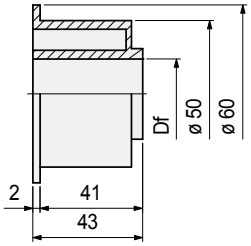

Ø aje mm	Ø agujero Df mm	Code
15	15,5	697561

- Material: polietileno PE (negro).
- Confección: 100 piezas.

Part. S0560

Ø 50 mm

Rodillo

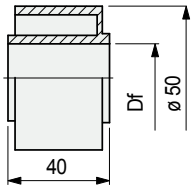

Ø aje mm	Ø agujero Df mm	Code
15	15,5	697551

- Material: polietileno PE (negro).
- Confección: 100 piezas.

- **Cadenas de bisagra TableTop® / Cadenas PlateTop**

Ancho cadena 82,5 mm (K 325)

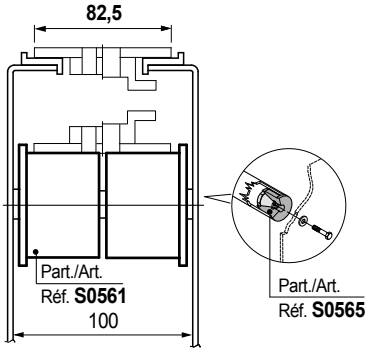

Ancho cadena 114,3 mm (K 450)

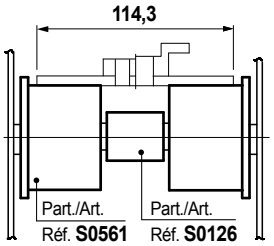

Ancho cadena 82,5 mm (K 325) / paso 88 mm

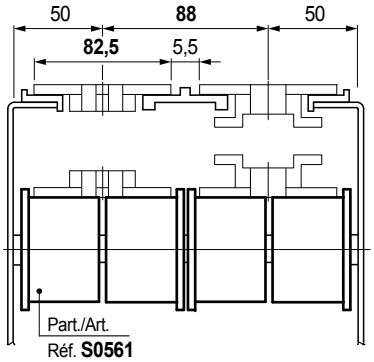

Ancho cadena 114,3 mm (K 450)/Paso 120 mm

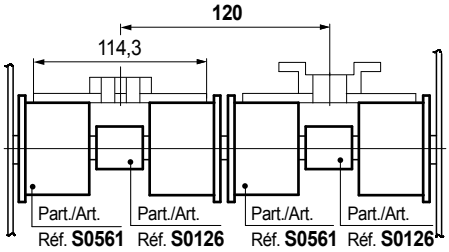

Ancho cadena 82,5 mm (K 325) / Paso 83,5 mm

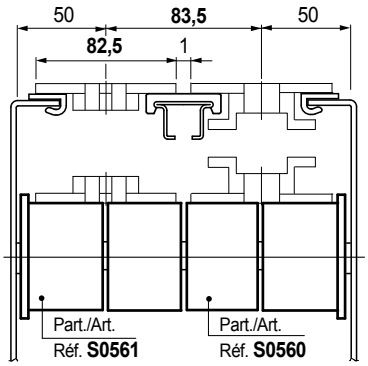

- **Best Seller**
- **Standard**
- **A petición:** cantidad mínima requerida. Consulte a nuestro Customer Service para conocer la disponibilidad.

Código para pedido = Part. + Code

REXNORD

Ancho cadena 82,5 mm (K 325)

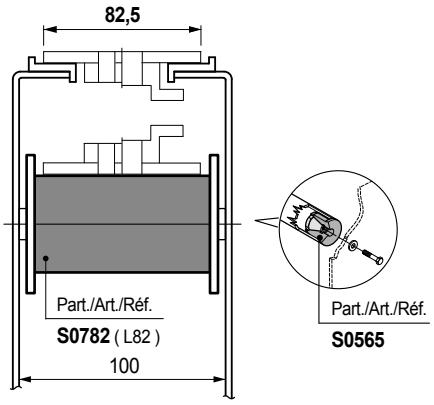

Ancho cadena 82,5 mm (K 325) / paso 85 mm

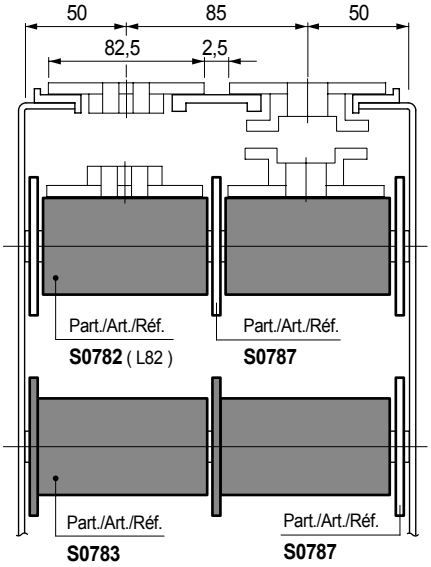

Ancho cadena 84 mm (K 325) paso 85 mm

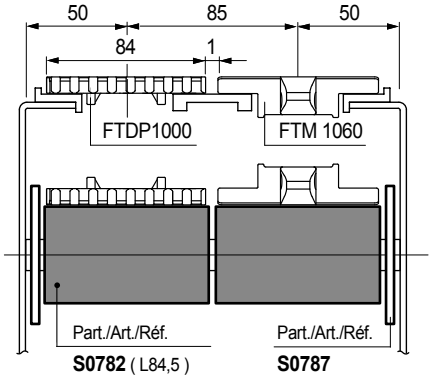

Cadenas modulares MatTop®

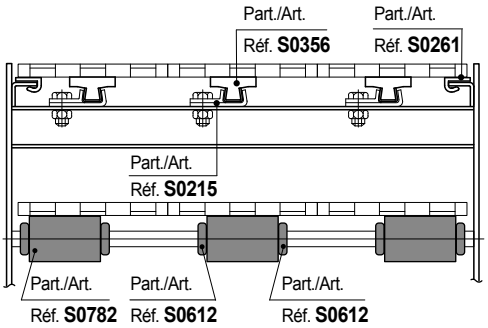

Rodillo doble

Part. S0782

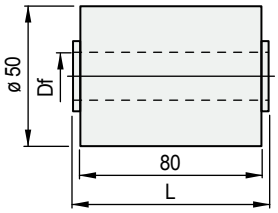

Ø 50 mm

Ø eje mm	Ø eje inch	Ø agujero Df mm	Code L = 82	Code L = 84,5
Versión UNL™				
18	**-**	18,5	613953	613983
20	**3/4**	20,5	**613963**	**613993**
Versión PE (Negro)				
18	**-**	18,5	620603	620623
20	**3/4**	20,5	**620613**	**620633**

- Características: estructura completamente cerrada.
- Versión en UNL™ de rumorosidad reducida.
- Color: UNL™ (violeta), polietileno PE (negro).
- Confección: 100 piezas.

Rodillo doble con brida

Part. S0783

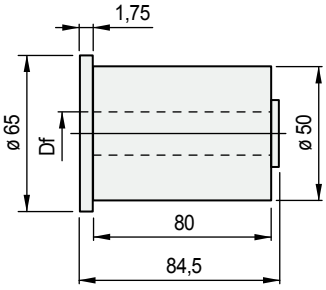

Ø 50 mm

Material	Ø eje mm	Ø eje inch	Ø agujero Df mm	Code
UNL™	**18**	**-**	18,5	614013
	20	**3/4**	20,5	**614023**
Polietileno PE	**18**	**-**	18,5	620643
	20	**3/4**	20,5	**620653**

- Características: estructura completamente cerrada.
- Versión en UNL™ de rumorosidad reducida.
- Color: UNL™ (violeta), polietileno PE (negro).
- Confección: 100 piezas.

Brida de guía

Part. S0787

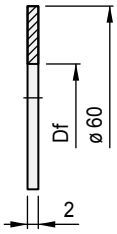

Para Part. S0782

Materiale	Ø eje mm	Ø eje inch	Ø agujero Df mm	Code
Polietileno PE (violeta)	**18**	**-**	18,2	614713
	20	**3/4**	20,2	**614723**
Polietileno PE (negro)	**18**	**-**	18,2	620663
	20	**3/4**	20,2	**620673**

- Montaje: se combina con el Part. S0782.
- Confección: 100 piezas.

Best Seller

Standard

A petición: cantidad mínima requerida. Consulte a nuestro Customer Service para conocer la disponibilidad.

Código para pedido = Part. + Code

Part. S0556

Ø 60 mm

Rodillo

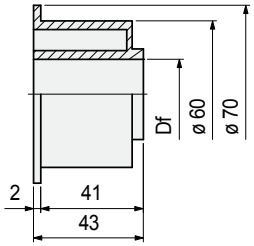

Ø eje mm	Ø agujero Df mm	Code
15	15,5	695221
16	16,5	695231
18	18,5	695241
20	20,5	695251

- Material: polietileno PE (negro).
- Confección: 100 piezas.

Part. S0554

Ø 60 mm

Rodillo

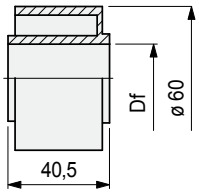

Ø eje mm	Ø agujero Df mm	Code
15	15,5	695141
16	16,5	695151
18	18,5	695161
20	20,5	695171

- Material: polietileno PE (negro).
- Confección: 100 piezas.

- **Cadenas de bisagra TableTop® / Cadenas PlateTop**

Ancho cadena 82,5 mm (K 325)

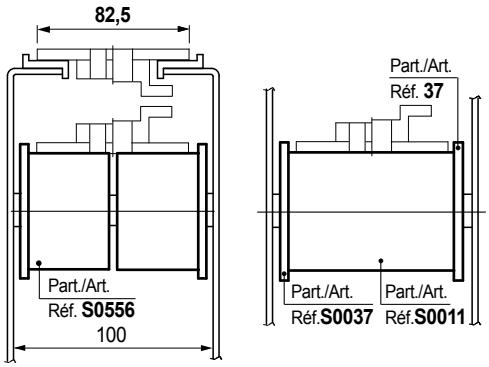

Ancho cadena 82,5 mm (K 325) / 101,6 mm (K400)

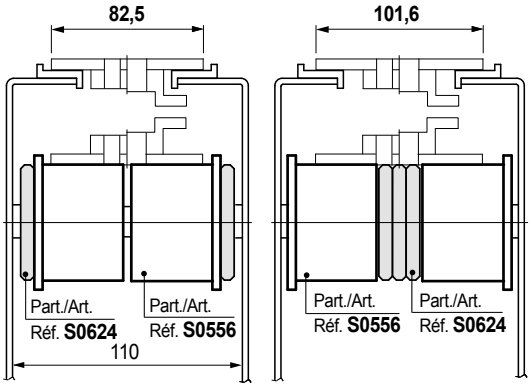

Ancho cadena 114,3 mm (K 450)

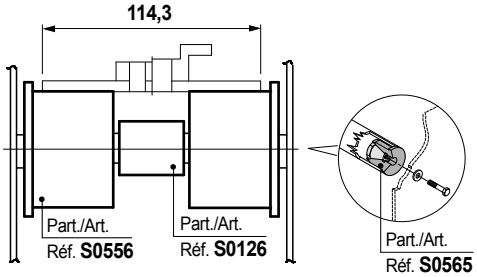

Ancho cadena 82,5 mm (K 325) / paso 88 mm

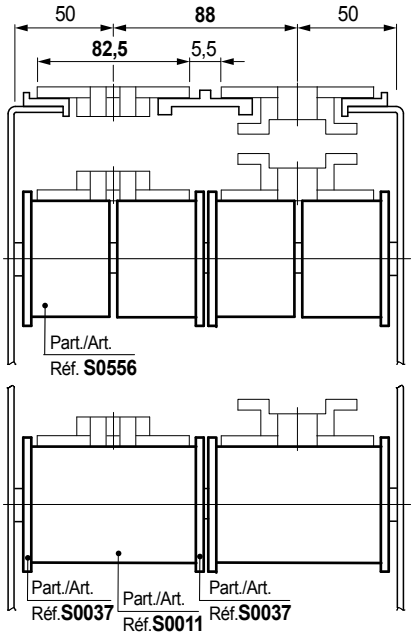

Best Seller

Standard

A petición: cantidad mínima requerida. Consulte a nuestro Customer Service para conocer la disponibilidad.

Código para pedido = Part. + Code

REXNORD

- **Cadenas de bisagra TableTop® / Cadenas PlateTop**

Ancho cadena 82,5 mm (K 325)

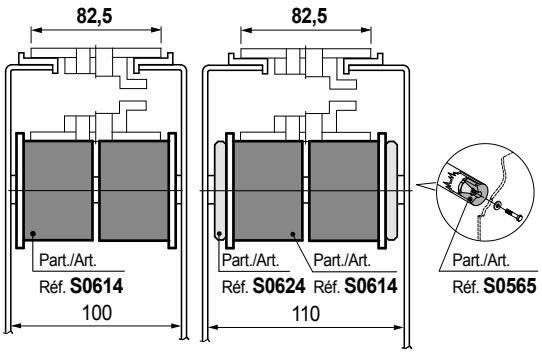

Ancho cadena 101,6 mm (K 400)

Ancho cadena 114,3 mm(K 450)

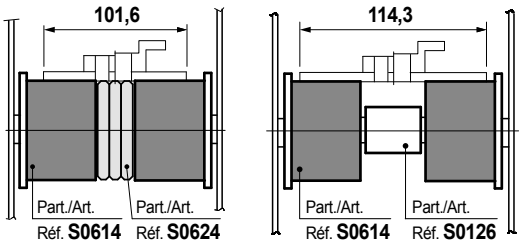

Ancho cadena 82,5 mm (K 325) / Paso 85 mm

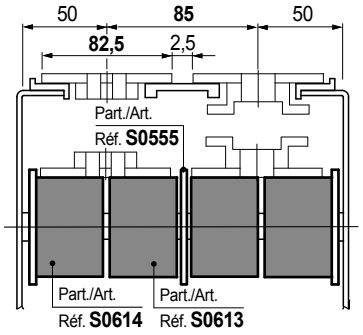

Ancho cadena 82,5 mm (K 325) / Paso 83,5 mm

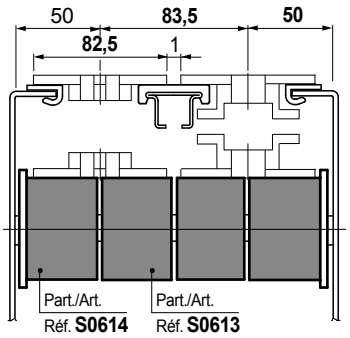

Ancho cadena 114,3 mm (K 450) / Paso 120 mm

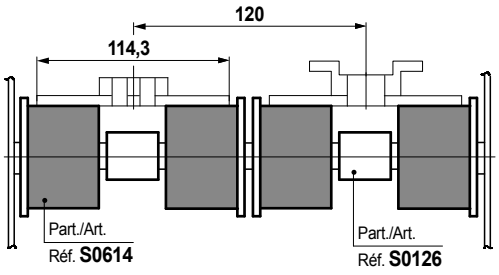

Rodillo (con superficie de goma)

Part. S0614

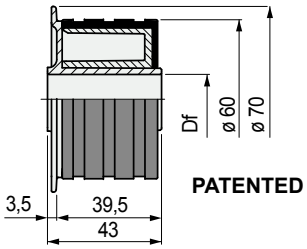

Ø 60 mm

Ø eje mm	Ø eje inch	Ø agujero Df mm	Code
12,7	**1/2**	13,2	632482
15	**-**	15,5	615382
16	**5/8**	16,5	**615392**
18	**-**	18,5	615402
19,05	**3/4**	19,5	635152
20	**-**	20,5	**615412**

- Caracteristicas: estructura completamente cerrada. Superficie de goma para reducir el ruido y el rozamiento.
- Material: rodillo en resina acetálica POM (blanca). Superficie de goma thermoplástica (gris). Dureza 70 Shore.
- Confección: 100 piezas.

Rodillo (con superficie de goma)

Part. S0613

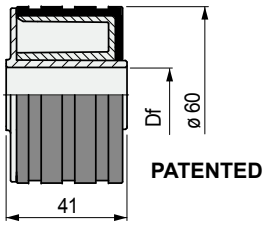

Ø 60 mm

Ø eje mm	Ø eje inch	Ø agujero Df mm	Code
12,7	**1/2**	13,2	632472
15	**-**	15,5	615342
16	**5/8**	16,5	**615352**
18	**-**	18,5	615362
19,05	**3/4**	19,5	635142
20	**-**	20,5	**615372**

- Caracteristicas: estructura completamente cerrada. Superficie de goma para reducir el ruido y el rozamiento.
- Material: rodillo en resina acetálica POM (blanca). Superficie de goma thermoplástica (gris). Dureza 70 Shore.
- Confección: 100 piezas.

Best Seller

Standard

A petición: cantidad mínima requerida. Consulte a nuestro Customer Service para conocer la disponibilidad.

Código para pedido = Part. + Code

Part. S0758

Ø 60 mm

Rodillo doble

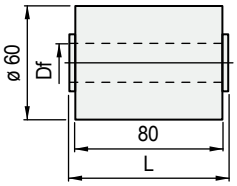

Ø eje mm	Ø eje inch	Ø agujero Df mm	Code L = 82	Code L = 84,5
Versión UNL™				
15	-	15,5	608533	608553
18	-	18,5	608183	608563
19,05	**3/4**	19,5	612913	613563
20	-	20,5	**608543**	**608573**
Versión PE (Negro)				
14	-	14,5	634033	634053
15	-	15,5	**620683**	**620723**
16	-	16,5	634043	634063
18	-	18,5	620693	620733
19,05	**3/4**	19,5	620703	620743
20	-	20,5	**620713**	**620343**

- Características: estructura completamente cerrada.
- Version en UNL™ de rumorosidad reducida.
- Color: UNL™ (violeta), polietileno PE (negro).
- Confección: 100 piezas.

Part. S0778

Ø 60 mm

Rodillo doble con brida

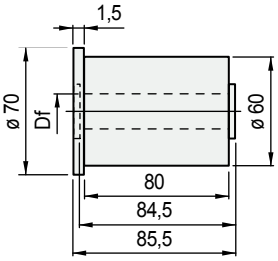

Material	Ø eje mm	Ø eje inch	Ø agujero Df mm	Code
UNL™	**15**	-	15,5	613483
	18	-	18,5	613473
	19,05	**3/4**	19,5	613573
	20	-	20,5	**613463**
Polietileno PE	**14**	-	14,5	634433
	15	-	15,5	**620753**
	16	-	16,5	634443
	18	-	18,5	620763
	19,05	**3/4**	19,5	620773
	20	-	20,5	**620373**

- Características: estructura completamente cerrada.
- Version en UNL™ de rumorosidad reducida.
- Color: UNL™ (violeta), polietileno PE (negro).
- Confección: 100 piezas.

Part. S0555

Para Part. S0554
Part. S0613
Part. S0758

Brida de guía

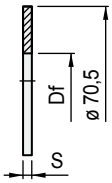

Ø eje mm	Ø eje inch	Ø agujero Df mm	Code S = 2	Code S = 1
15	-	15,2	695181	-
16	-	16,2	**695191**	-
18	-	18,2	695201	630693
20	**3/4**	20,2	**695211**	630703

- Material: polietileno PE (negro).
- Confección: 100 piezas.

Best Seller

Standard

A petición: cantidad mínima requerida. Consulte a nuestro Customer Service para conocer la disponibilidad.

Código para pedido = Part. + Code

Ancho cadena 82,5 mm (K 325)

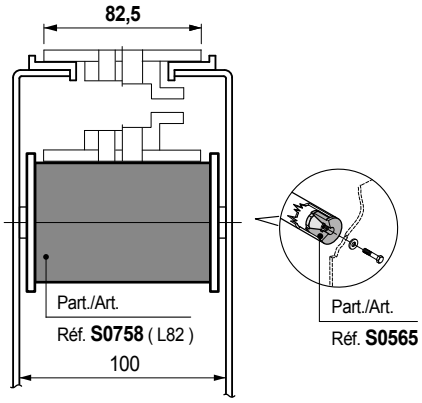

Ancho cadena 82,5 mm (K 325) / Paso 85 mm

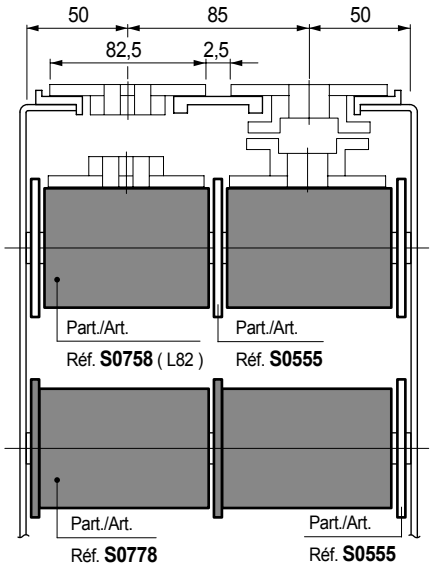

Ancho cadena 84 mm (K 325) / Paso 85 mm

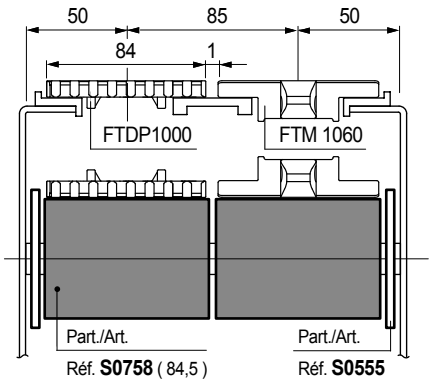

Cadenas modulares MatTop®

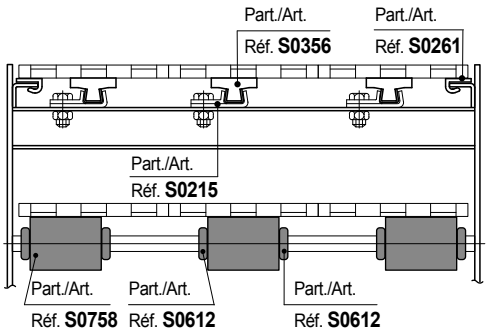

Ancho cadena 82,5 mm (K 325)

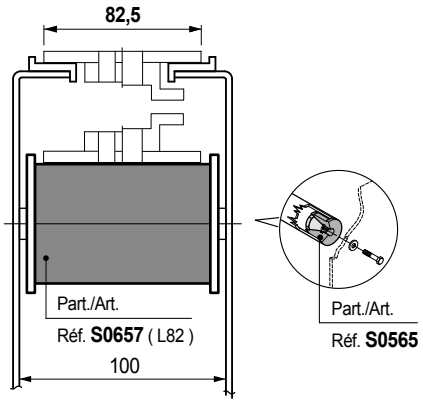

Ancho cadena 82,5 mm (K 325) / Paso 85 mm

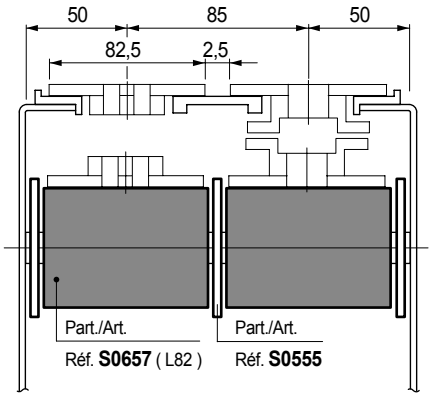

Ancho cadena 84 mm (K 325) / Paso 85 mm

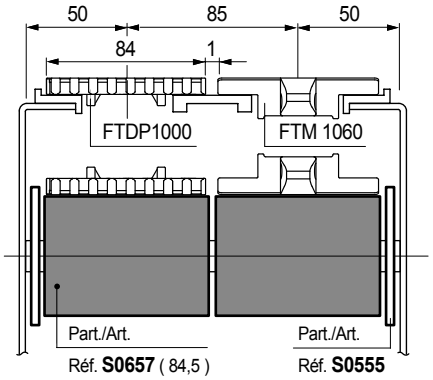

Cadenas modulares MatTop®

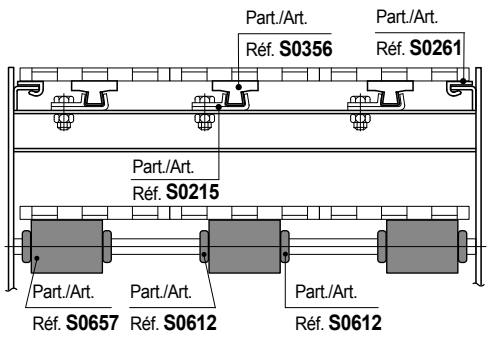

Rodillo doble (con superficie de goma)

Part. S0657

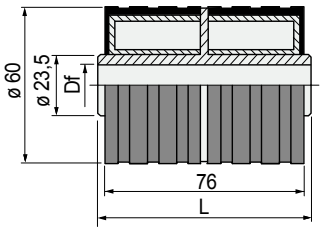

PATENTED

Ø 60 mm

Ø eje mm	Ø eje inch	Ø agujero Df mm	Code L = 82	Code L = 84,5
12,7	**1/2**	13,2	656982	-
15	-	15,5	656992	608253
16	**5/8**	16,5	**657002**	**608263**
18	-	18,5	657012	608273
19,05	**3/4**	19,5	656692	-
20	-	20,5	**657022**	**608283**

- Características: estructura completamente cerrada. Superficie de goma para reducir el ruido y el rozamiento.
- Material: rodillo en resina acetálica POM (blanca). Superficie de goma thermoplástica (gris). Dureza 70 Shore.
- Confección: 100 piezas.

Distanciador

Part. S0624

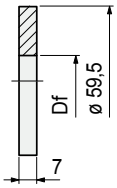

Ø aje mm	Ø agujero Df mm	Code
20	20,2	**620783N**

- Montaje: se combina con los Part. S0556 - S0614.
- Material: polietileno PE (negro).
- Confección: 100 piezas.

Best Seller

Standard

A petición: cantidad mínima requerida. Consulte a nuestro Customer Service para conocer la disponibilidad.

Código para pedido = Part. + Code

Part. S0729

Patín

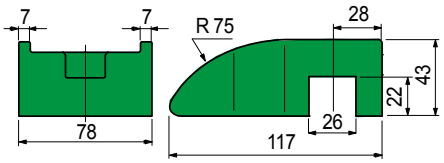

Material	Code	Peso kg
Poliamida PA (negra)	689642	0,10
Polietileno PE (verde)	697662	

- El nuevo diseño garantiza un desgaste uniforme de la cadena y ofrece una mejor higiene.
- La versión en PE Polietileno (verde) se recomienda tanto para cadenas plásticas como de acero.
- La versión en Poliamida PA (negra) se recomienda sólo para cadenas de acero.
- Confección: 50 piezas.

- **Montaje** Part. S0729
  Montaje a presión mediante acoplamiento con interferencia.
  Los esquemas de montaje se encuentran en las Pág. S60 - S61.

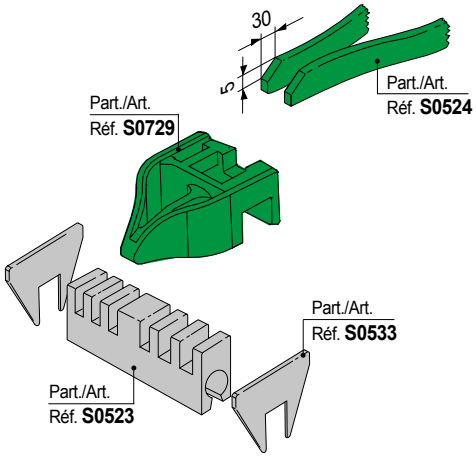

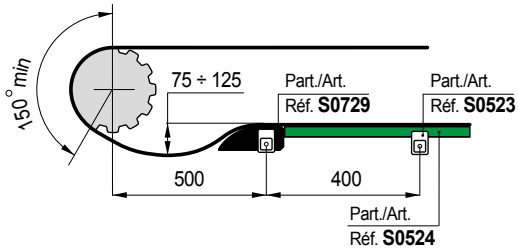

Part. S0524

Perfil de deslizamiento

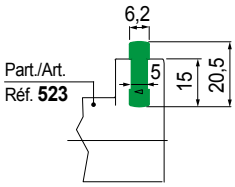

Material	Code
Polietileno PE (verde) 1.000.000	643501

- Montaje: aplicable a los distanciales Part. S0523.
  El montaje se produce por encaje.
- Estado de suministro: en rollos.
- Confección: 70 metros.

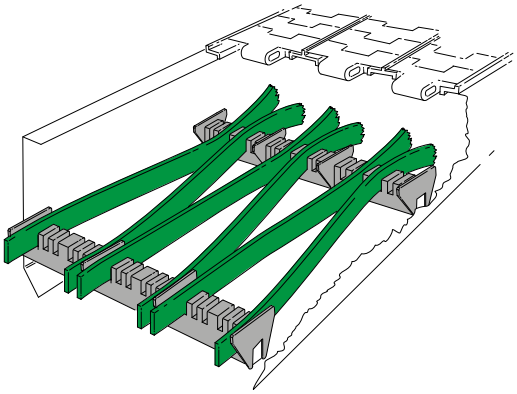

Best Seller

Standard

A petición: cantidad mínima requerida. Consulte a nuestro Customer Service para conocer la disponibilidad.

Código para pedido = Part. + Code

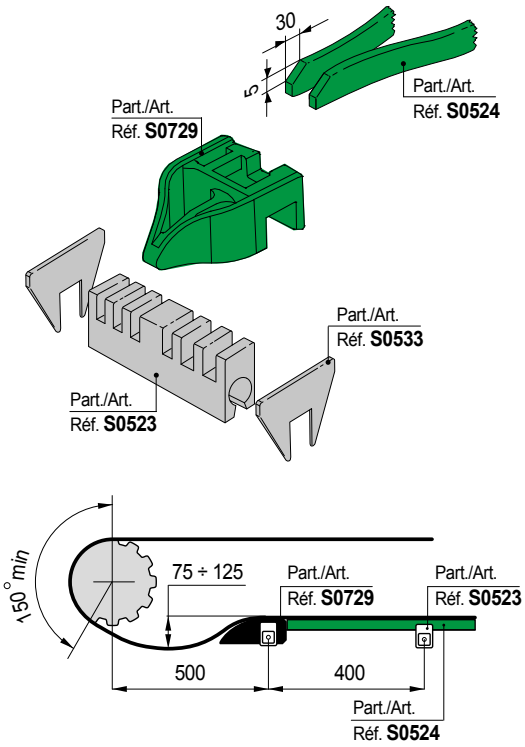

- **Montaje** Part. S0523
  Montaje a presión (antiapertura) en tubos cuadrados.
  Los esquemas de montaje se encuentran en las Pág. S60 - S61.

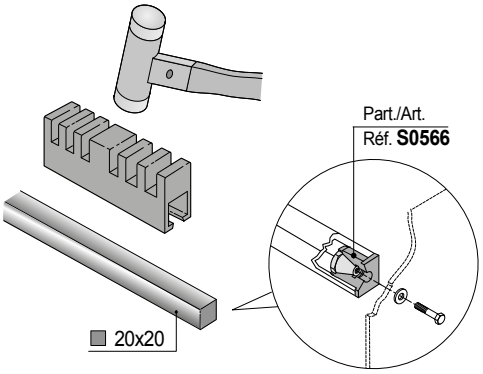

Distanciador para tubos cuadrados

Part. S0523

Versión con anchura L 84 mm

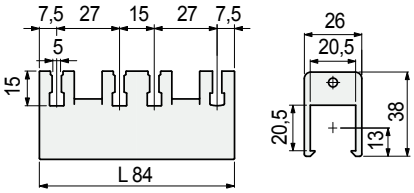

Versión con anchura L 88 mm

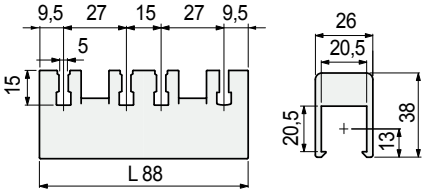

Versión con anchura L 108 mm

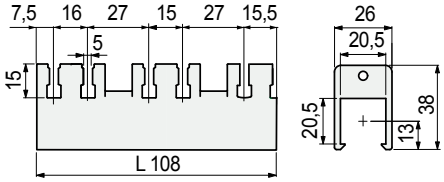

Versión con anchura L 116 mm

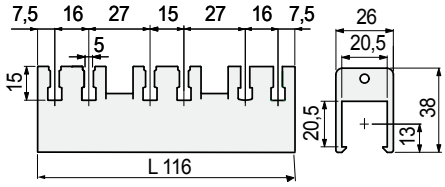

Eje tubo cuadrado mm	Anchura L mm	Code	Peso Kg
20 x 20	L 84	643451	0,03
	L 88	698472	0,05
	L 108	698462	0,05
	L 116	**692122**	0,05

- Material: poliamida PA (negra).
- Confección: 100 piezas.

Best Seller

Standard

A petición: cantidad mínima requerida. Consulte a nuestro Customer Service para conocer la disponibilidad.

Código para pedido = Part. + Code

Part. S0523

Distanciador para tubos redondos

Versión con anchura **L 84** mm

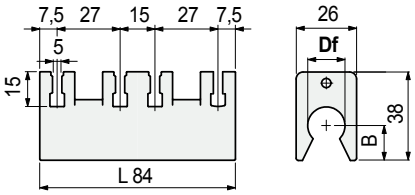

Versión con anchura **L 88** mm

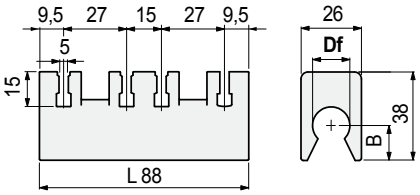

Versión con anchura **L 108** mm

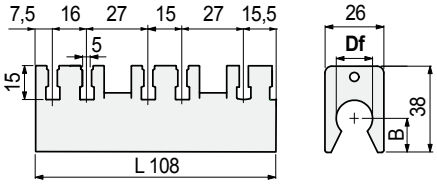

Versión con anchura **L 116** mm

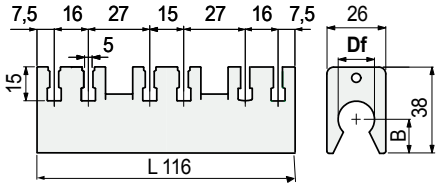

Anchura L mm	Ø agujero Df mm	Ø agujero Df inch	Code	B mm	Peso Kg
L 84	15	-	643461	15,5	0,04
	16	-	643471	15	
	18	-	643481	14	
	20	-	**643491**	13	
	-	3/4"	692112	13	
L 88	20	-	698442	13	0,05
	-	3/4"	698452	13	
L 108	20	-	698422	13	0,05
	-	3/4"	698432	13	
L 116	15	-	614683	15,5	0,05
	20	-	**692132**	13	
	-	3/4"	692142	13	

- Material: poliamida PA (negra).
- Confección: 100 piezas.

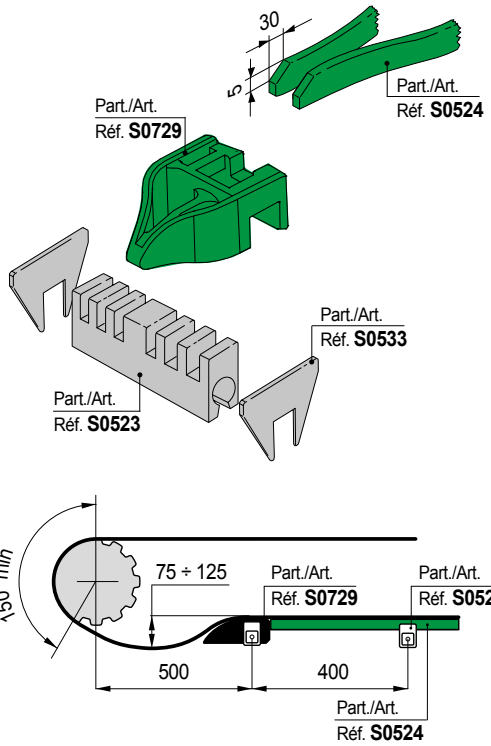

- **Montaje** Part. S0523
  Montaje a presión (antiapertura) en tubos redondos.
  Los esquemas de montaje se encuentran en las Pág. S60 - S61.

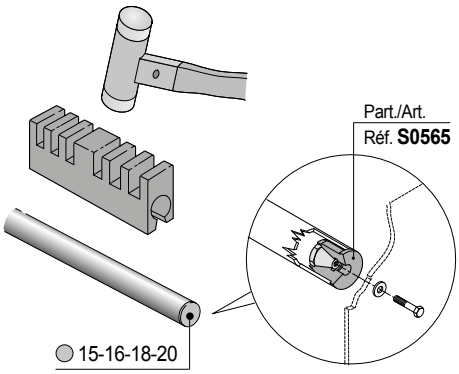

Best Seller

Standard

A petición: cantidad mínima requerida. Consulte a nuestro Customer Service para conocer la disponibilidad.

Código para pedido = Part. + Code

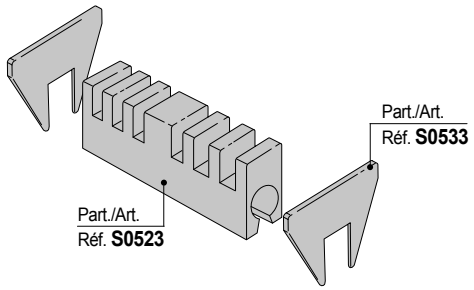

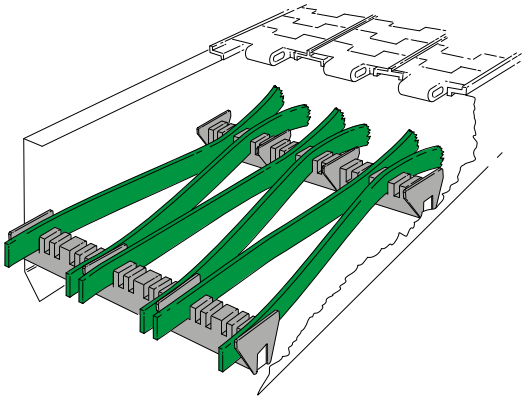

Placa de guía

Part. S0533

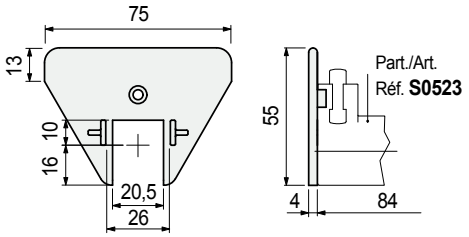

Code	Peso kg
672801	0,01

- Montaje: aplicable a los distanciales Part. S0523. El montaje se produce por encaje.
- Material: poliamida PA (negra).
- Confección: 100 piezas.

Placa de guía (central)

Part. S0533

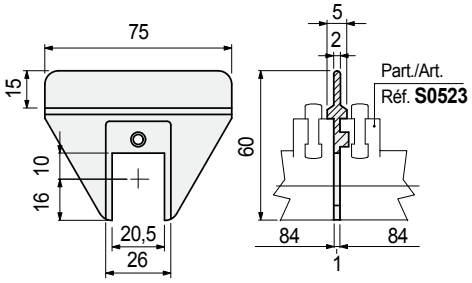

Code	Peso kg
672811	0,01

- Montaje: aplicable a los distanciales Part. S0523. El montaje se produce por encaje.
- Material: poliamida PA (negra).
- Confección: 100 piezas.

Best Seller

Standard

A petición: cantidad mínima requerida. Consulte a nuestro Customer Service para conocer la disponibilidad.

Código para pedido = Part. + Code

Equemas de montaje para

Part: S0729
S0523
S0533
S0524

• **Ancho cadena 82,5 mm (K 325)**

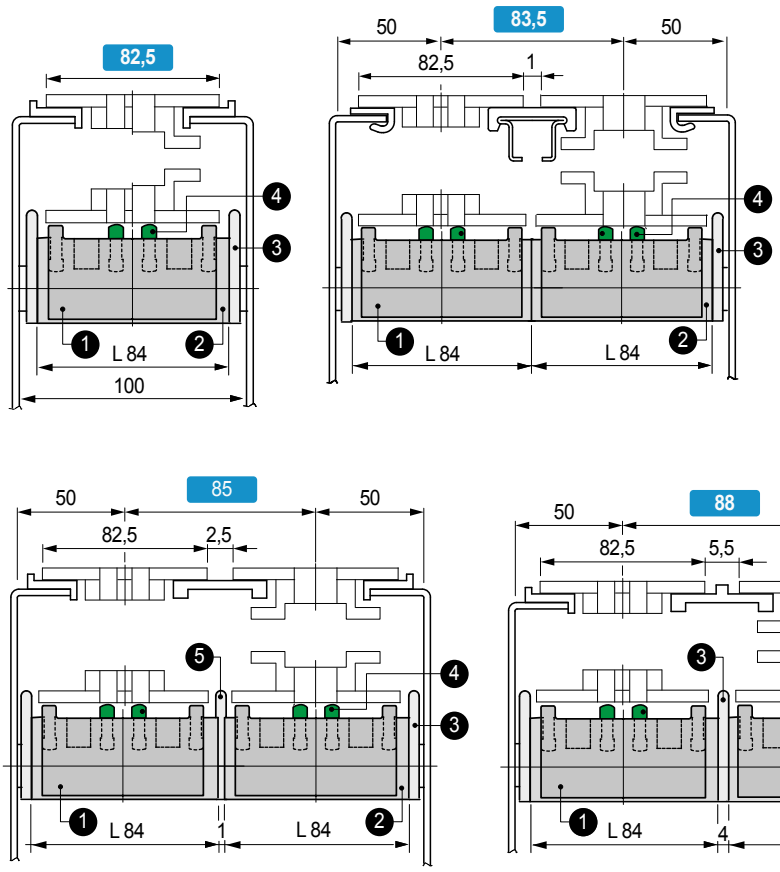

1. Part.S0729 Patín.
2. Part.S0523 Distanciador (L 84).
3. Part.S0533 Placa de guía.
4. Part.S0524 Perfil de deslizamiento.
5. Part.S0533 Placa de guía central.

• **Ancho cadena 114,3 mm (K 450)**

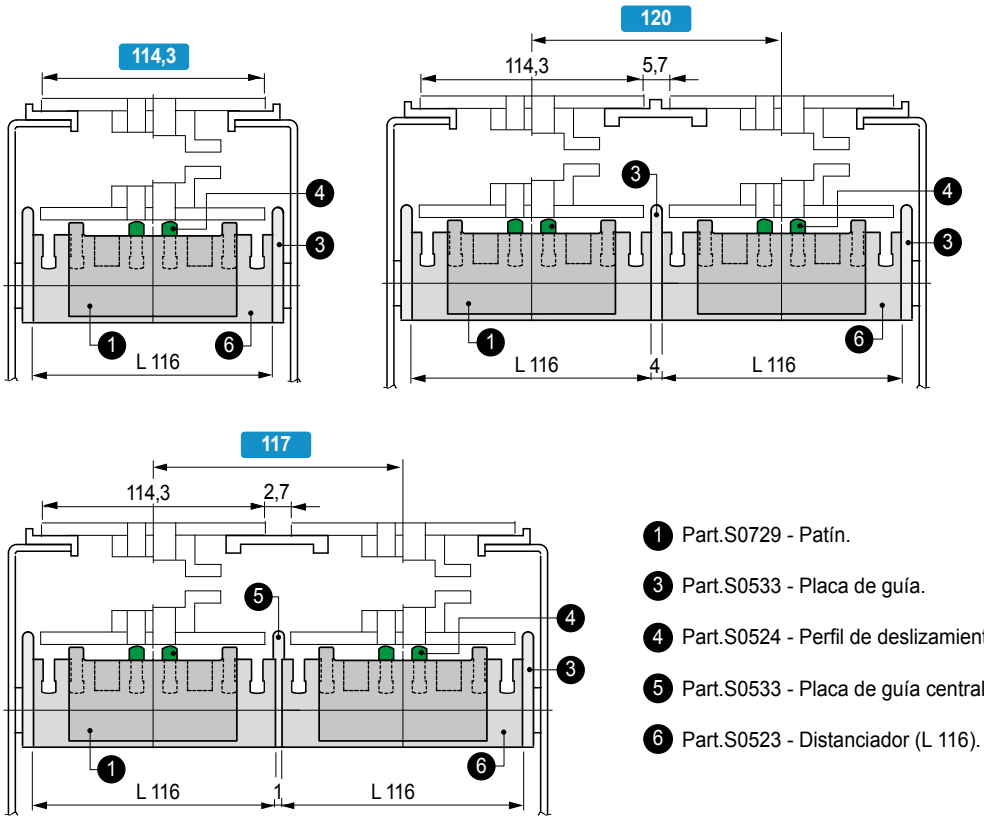

1. Part.S0729 - Patín.
3. Part.S0533 - Placa de guía.
4. Part.S0524 - Perfil de deslizamiento.
5. Part.S0533 - Placa de guía central.
6. Part.S0523 - Distanciador (L 116).

- Best Seller
- Standard
- **A petición:** cantidad mínima requerida. Consulte a nuestro Customer Service para conocer la disponibilidad.

Equemas de montaje para

Part: S0729
S0523
S0533
S0524

• Ancho cadena 190,5 mm (K 750)

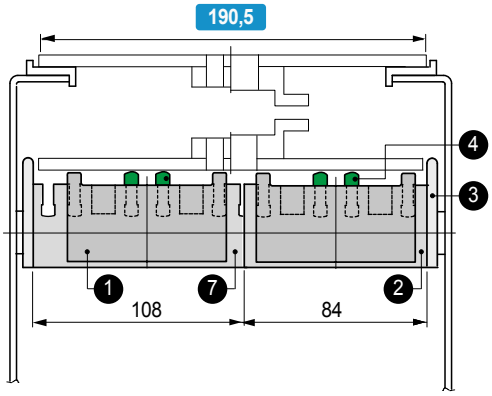

1. Part.S0729 - Patín.
2. Part.S0523 - Distanciador (L 84).
3. Part.S0533 - Placa de guía.
4. Part.S0524 - Perfil de deslizamiento.
7. Part.S0523 - Distanciador (L 108).

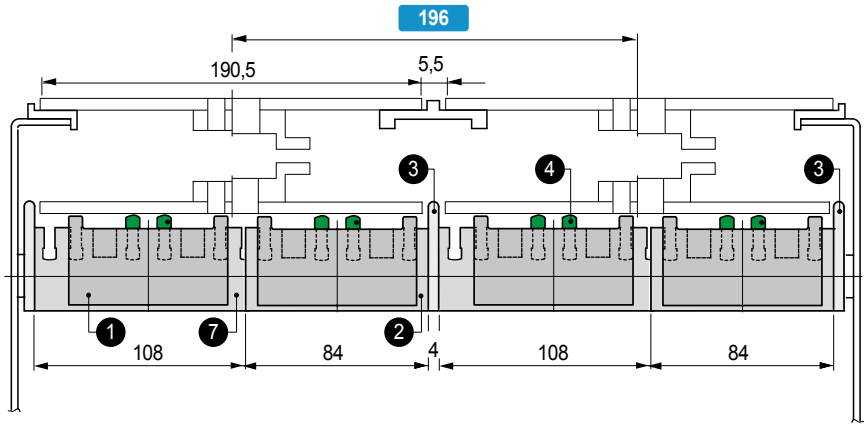

• Ancho cadena 254 mm (K 1000)

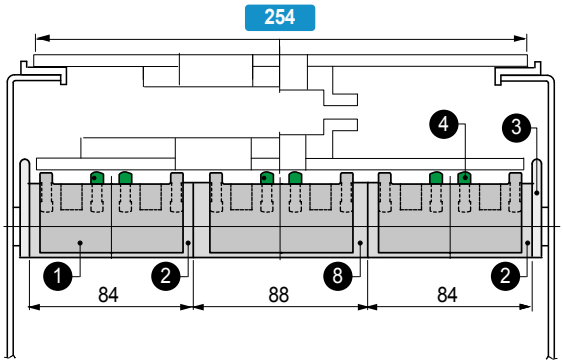

1. Part.S0729 - Patín.
2. Part.S0523 - Distanciador (L 84).
3. Part.S0533 - Placa de guía.
4. Part.S0524 - Perfil de deslizamiento.
8. Part.S0523 - Distanciador (L 88).

• Ancho cadena 304,8 mm (K 1200)

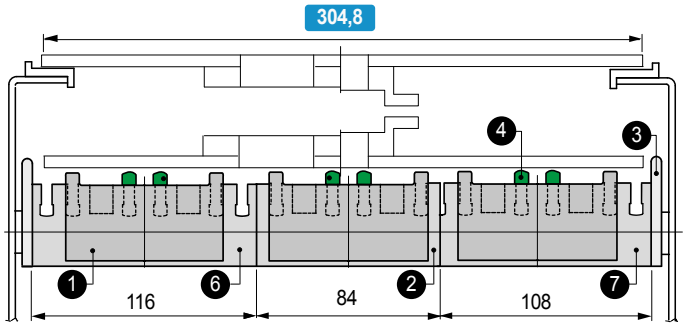

1. Part.S0729 - Patín.
2. Part.S0523 - Distanciador (L 84).
3. Part.S0533 - Placa de guía.
4. Part.S0524 - Perfil de deslizamiento.
6. Part.S0523 - Distanciador (L 116).
7. Part.S0523 - Distanciador (L 108).

- **Best Seller**
- **Standard**
- **A petición:** cantidad mínima requerida. Consulte a nuestro Customer Service para conocer la disponibilidad.

Part. S0565

para tubos de Ø18 - 20 mm

Tapón para tubos

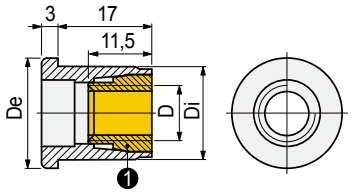

Dimensiónes tubo — 1 Cono de expansiòn

Ø ext. mm	Espesor mm	Ø int. mm	Filete D	De mm	Di mm	Code
Ø 18	1,5	15	M8	18	15	698661
	2	14	M6	18	14	698671
Ø 20	1,5	17	M8	20	17	**698681**
			M10	20	17	**698691**

- Material: tapón de poliamida PA (negra), cono de expansión de latón.
- Estado de suministro: el cono de expansión se suministra aparte.
- Peso: 0,01Kg.
- Confección: 100 piezas.
- Par máx. de apriete aconsejado: 1 Kgm.

Part. S0179

para tubos de Ø38 - 42,4 mm

Tapón para tubos

Cono de expansión de latón — **Cono de expansión de poliamida reforzada PA FV**

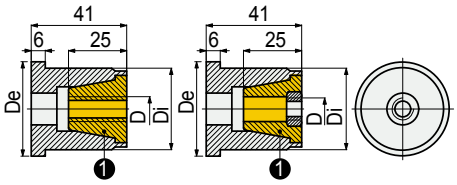

Dimensiónes tubo — 1 Cono de expansiòn

Ø ext. mm	Espesor mm	Ø int. mm	Filete D	De mm	Di mm	Code
Cono de expansión de latón						
Ø 38	1,5	35	M8	40	34,8	69513
			M10	40	34,8	**69523**
Ø 42,4	1,5	39,4	M8	44,5	39,2	69533
			M10	44,5	39,2	**69543**
Cono de expansión de poliamida reforzada PA FV						
Ø 38	1,5	35	M8	20	34,8	**54881**
			M10	20	34,8	**52641**
Ø 42,4	1,5	39,4	M8	20	39,2	**54891**
			M10	20	39,2	**52651**

- Material: tapón de poliamida reforzada PA FV (negra), cono de expansión de latón o de poliamida reforzada PA FV.
- Peso: 0,10 Kg.
- Confección: 50 piezas.
- Par máx. de apriete aconsejado: 2,5 Kgm (para M8), 4 Kgm (para M10).

• **Resistencia a la flexión** del Part. S0179

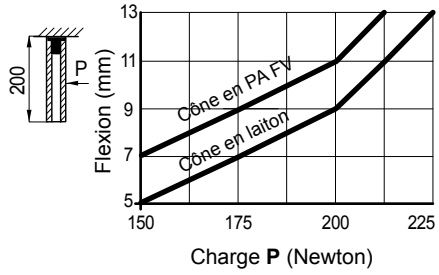

• **Montaje** de los Part. S0565 - S0179

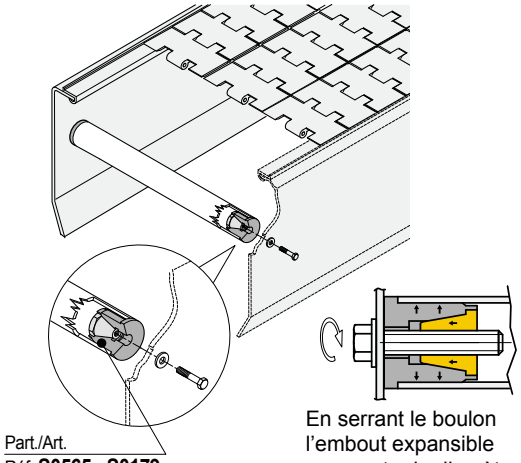

En serrant le boulon l'embout expansible augmente de diamètre et bloque le tube.

• **Ejemplo de utilización** del Part. S0565 en la sujeción de los rodillos de desplazamiento para el retorno cadena

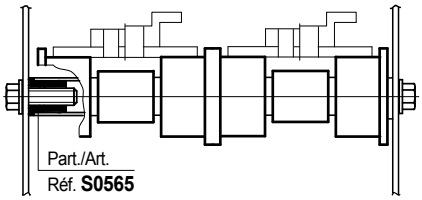

• **Ejemplo de utilización** del Part. S0565 en la sujeción de los distanciadores para el retorno de la cadena en forma de serpentina

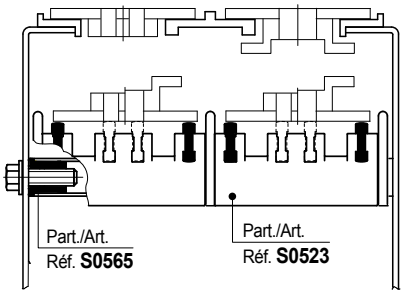

• **Ejemplo de utilización** del Part. S0179 en la sujeción de los perfiles guía-cadenas Part. S0366 - S0367 - S0368

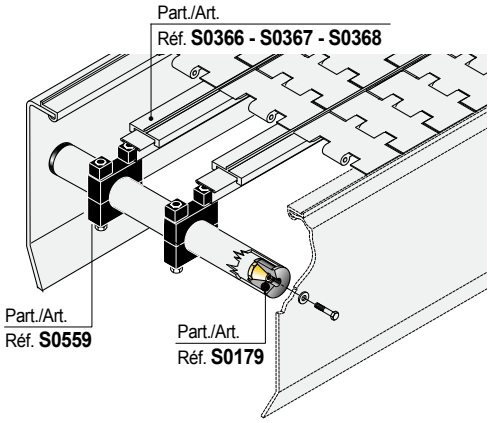

Best Seller

Standard

A petición: cantidad mínima requerida. Consulte a nuestro Customer Service para conocer la disponibilidad.

Código para pedido = Part. + Code

REXNORD

- **Montage** Réf. S0566 - S0592

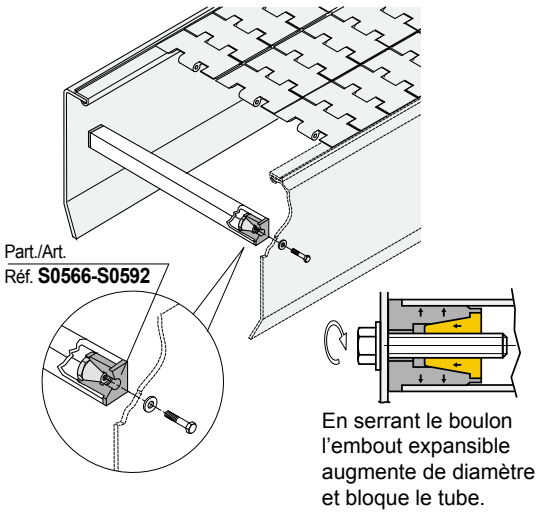

- **Ejemplo de utilización** del Part. S0565 en la sujeción de los rodillos de desplazamiento para el retorno cadena

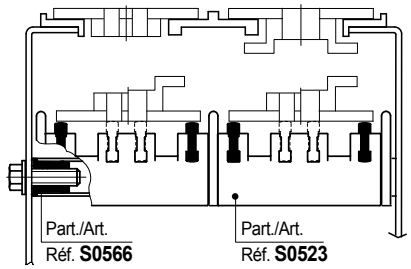

- **Ejemplo de utilización** del Part. S0592 en los transportadores con cadenas modulares MatTop® para la sujeción de los perfiles guía-cadenas Part. S0366 - S0367 - S0368 - S0422

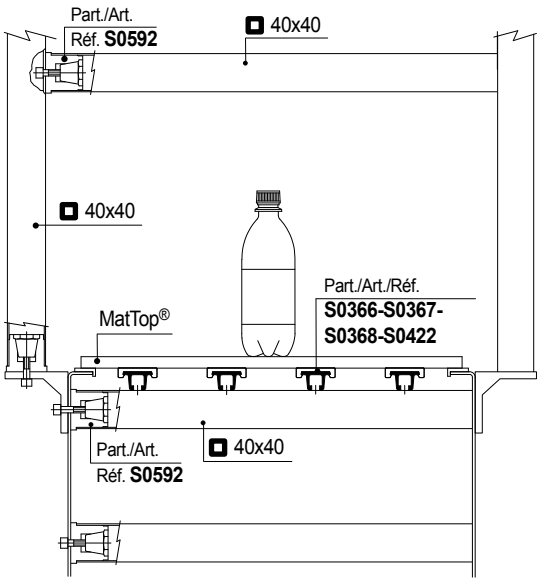

Tapón para tubos

Part. S0566

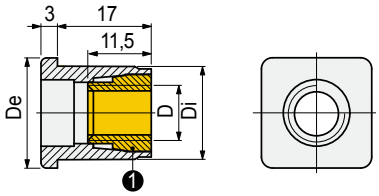

para tubos de ⌀ 20 mm

Dimensiónes tubo — ❶ Cono de expansiòn

Ext. mm	Espesor mm	Int. mm	Filete D	De mm	Di mm	Code
⌀ 20	1,5	17	M8	20	17	**698701**
			M10	20	17	**698711**
	2	16	M8	20	16	**698721**

- Material: tapón de poliamida PA (negra), cono de expansión de latón.
- Estado de suministro: el cono de expansión se suministra aparte.
- Peso: 0,01Kg.
- Confección: 100 piezas.
- Par máx. de apriete aconsejado: 1 Kgm.

Tapón para tubos

Part. S0592

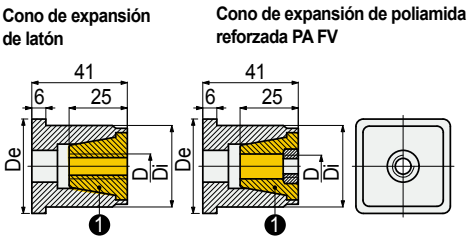

para tubos de ⌀ 40 mm

Dimensiónes tubo — ❶ Cono de expansiòn

Ext. mm	Espesor mm	Int. mm	Filete D	De mm	Di mm	Code
• Cono de expansión de latón						
⌀ 40	1,5/2	37/36	M8	42	36	609442
			M10	42	36	**609462**
	2,5/3	35/34	M8	42	34	609482
			M10	42	34	**609502**
• Cono de expansión de poliamida reforzada PA FV						
⌀ 40	1,5/2	37/36	M8	42	36	**609452**
			M10	42	36	**609472**
	2,5/3	35/34	M8	42	34	**609492**
			M10	42	34	**609512**

- Material: tapón de poliamida reforzada PA FV (negra), cono de expansión de latón o de poliamida reforzada PA FV.
- Peso: 0,10 Kg.
- Confección: 50 piezas.
- Par máx. de apriete aconsejado: 2,5 Kgm (para M8), 4 Kgm (para M10).

● **Best Seller**

● **Standard**

● **A petición:** cantidad mínima requerida. Consulte a nuestro Customer Service para conocer la disponibilidad.

Código para pedido = Part. + Code

Part. S0834

NEW

Guía transporte aéreo

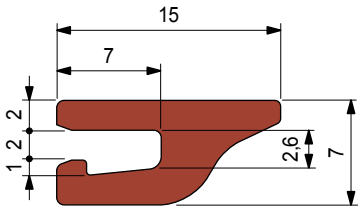

Material UHMWPE	Confección metros	Code
ULF - marron rojizo	30	**UL636473**

- Estado de suministro: en rollos.

- **Material:** Polietileno UHMWPE de densidad molecular 5.600.000 g/mol.
  Caracteristicas nuevo material Polietileno ULF marron rojizo (UHMWPE): reducido coeficiente de roce, mayor resistencia al desgaste.
- **Coeficiente de dilatación lineal:** 2 x 10^{-4} °C^{-1}
  Para el cálculo de la dilatación térmica ver Datos Técnicos.
- **Temperatura de ejercicio ULF - marron rojizo:**
  En aire (- 40 a + 45 °C).
  En agua caliente (+ 45 °C).
- **Polietileno ULF está aprobado por la FDA**
  Polietileno ULF cumple con el Código de Regulaciones Federales Título 21, § 177.1520 "Polímeros de Olefinas" de la Administración de Alimentos y Mediacamentos (FDA) del 01 de abril del 2008.

- **Uso** Part. S0834 - S0838
  Transporte aéreo de botellas de PET.

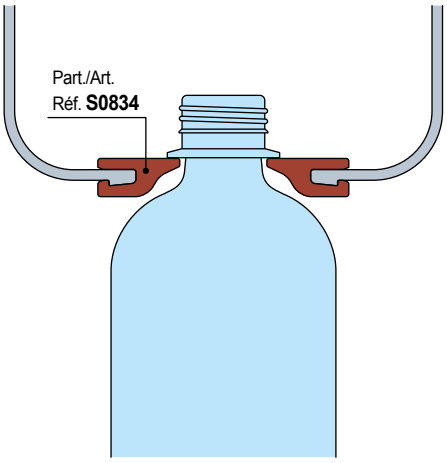

Part. S0838

NEW

Guía transporte aéreo

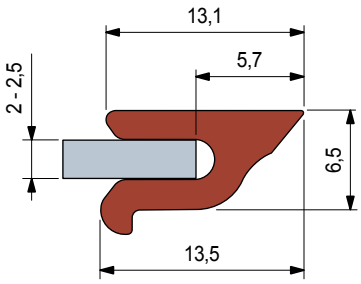

Material UHMWPE	Confección metros	Code
ULF - marron rojizo	30	UL637613

- Estado de suministro: en rollos.

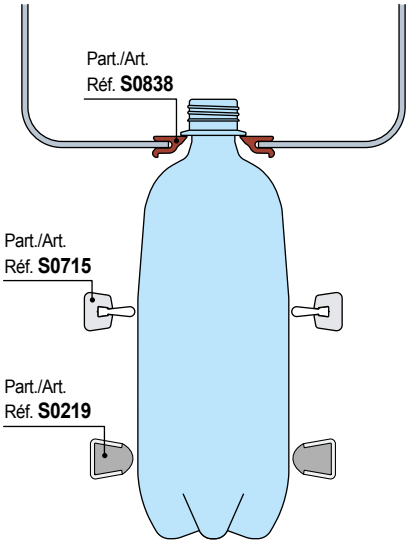

- **Best Seller**
- **Standard**
- **A petición:** cantidad mínima requerida. Consulte a nuestro Customer Service para conocer la disponibilidad.

Código para pedido = Part. + Code

REXNORD

- **Material:** Polietileno UHMWPE de densidad molecular 5.600.000 g/mol.
  Caracteristicas nuevo material Polietileno ULF marron rojizo (UHMWPE): reducido coeficiente de roce, mayor resistencia al desgaste.
- **Coeficiente de dilatación lineal:** 2 x 10^{-4} °C^{-1}
  Para el cálculo de la dilatación térmica ver Datos Técnicos.
- **Temperatura de ejercicio ULF - marron rojizo:**
  En aire (- 40 a + 45 °C).
  En agua caliente (+ 45 °C).
- **Polietileno ULF está aprobado por la FDA**
  Polietileno ULF cumple con el Código de Regulaciones Federales Título 21, § 177.1520 "Polímeros de Olefinas" de la Administración de Alimentos y Mediacamentos (FDA) del 01 de abril del 2008.

- **Uso** Part. S0771 - S0776
  Transporte aéreo de botellas de PET.

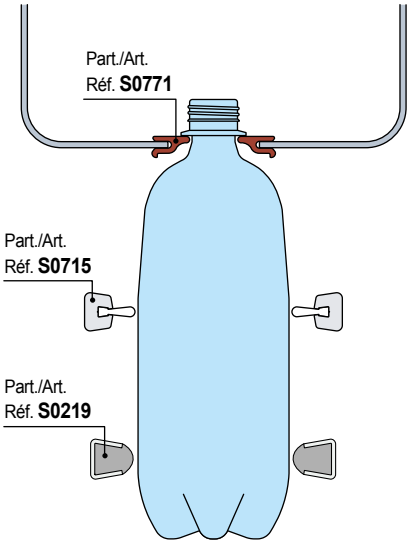

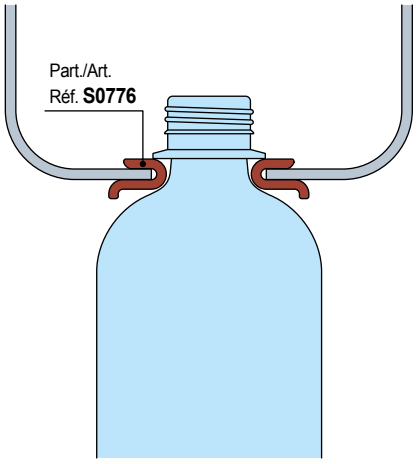

Guía transporte aéreo

Part. S0771

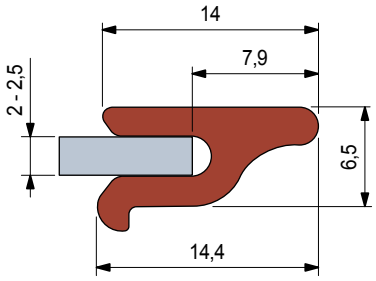

Material UHMWPE	Confección metros	Code
ULF - marron rojizo	40	UL626363N

- Estado de suministro: en rollos.

Guía transporte aéreo

Part. S0776

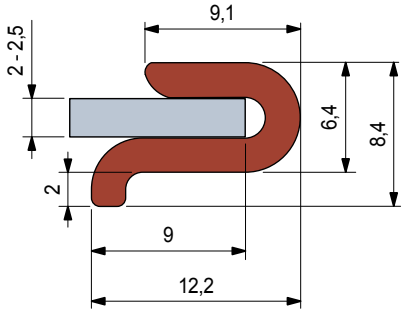

Material UHMWPE	Confección metros	Code
ULF - marron rojizo	40	UL626373N

- Estado de suministro: en rollos.

- **Best Seller**
- **Standard**
- **A petición:** cantidad mínima requerida. Consulte a nuestro Customer Service para conocer la disponibilidad.

Código para pedido = Part. + Code

Part. S0839

NEW

Guía transporte aéreo

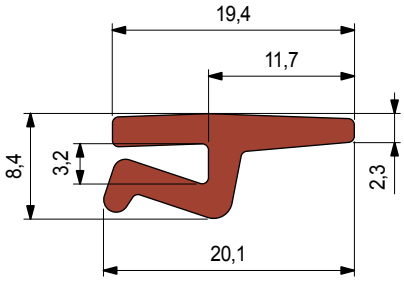

Material UHMWPE	Confección metros	Code
ULF - marron rojizo	30	**UL640063**

- Estado de suministro: en rollos.

- **Material:** Polietileno UHMWPE de densidad molecular 5.600.000 g/mol.
  Caracteristicas nuevo material Polietileno ULF marron rojizo (UHMWPE): reducido coeficiente de roce, mayor resistencia al desgaste.
- **Coeficiente de dilatación lineal:** 2 x 10^{-4} °C^{-1}
  Para el cálculo de la dilatación térmica ver Datos Técnicos.
- **Temperatura de ejercicio ULF - marron rojizo:**
  En aire (- 40 a + 45 °C).
  En agua caliente (+ 45 °C).
- **Polietileno ULF está aprobado por la FDA**
  Polietileno ULF cumple con el Código de Regulaciones Federales Título 21, § 177.1520 "Polímeros de Olefinas" de la Administración de Alimentos y Mediacamentos (FDA) del 01 de abril del 2008.

- **Uso** Part. S0839 - S0835 - S0594 - S0654
  Transporte aéreo de botellas de PET.

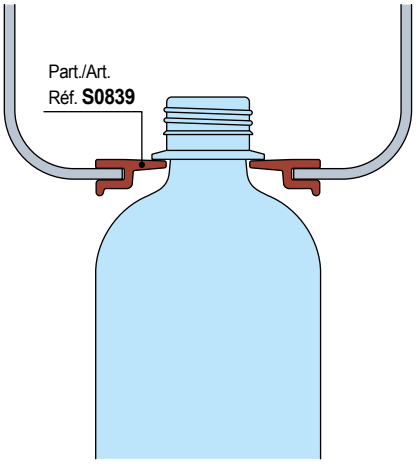

Part. S0835

NEW

Guía transporte aéreo

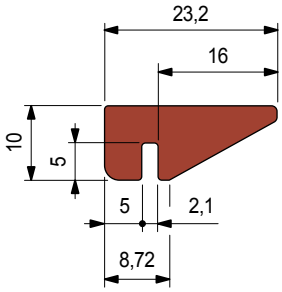

Material UHMWPE	Largo metros	Code
ULF - marron rojizo	3	UL636573N

- Radio min. de curvatura: 750 mm.
- Confección: 45 metros.

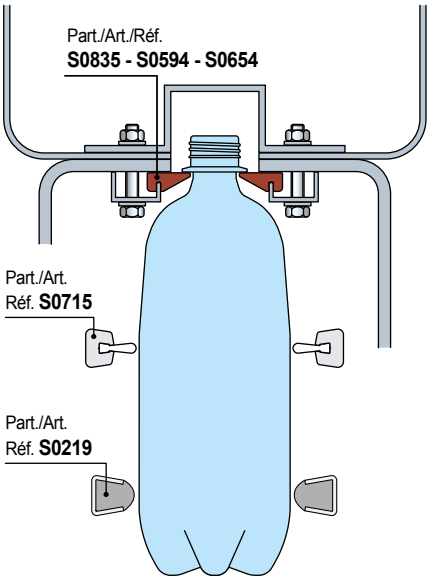

- **Best Seller**
- **Standard**
- **A petición:** cantidad mínima requerida. Consulte a nuestro Customer Service para conocer la disponibilidad.

Código para pedido = Part. + Code

- **Material:** Polietileno UHMWPE de densidad molecular 5.600.000 g/mol.
  Caracteristicas nuevo material Polietileno ULF marron rojizo (UHMWPE): reducido coeficiente de roce, mayor resistencia al desgaste.
- **Coeficiente de dilatación lineal:** 2 x 10^{-4} °C^{-1}
  Para el cálculo de la dilatación térmica ver Datos Técnicos.
- **Temperatura de ejercicio ULF - marron rojizo:**
  En aire (- 40 a + 45 °C).
  En agua caliente (+ 45 °C).
- **Polietileno ULF está aprobado por la FDA**
  Polietileno ULF cumple con el Código de Regulaciones Federales Título 21, § 177.1520 "Polímeros de Olefinas" de la Administración de Alimentos y Mediacamentos (FDA) del 01 de abril del 2008.

- **Uso** Part. S0594 - S0654 - S0835
  Transporte aéreo de botellas de PET.

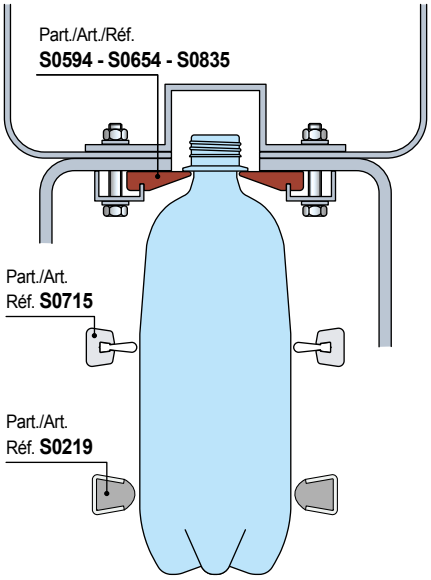

Guía transporte aéreo

Part. S0594

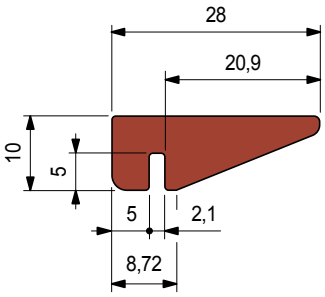

Material UHMWPE	Largo metros	Code
ULF - marron rojizo	3	UL691702N
	6	UL691712N

- Radio min. de curvatura: 750 mm.
- Confección: 45 metros (con largo de 3 m).
  90 metros (con largo de 6 m).

Guía transporte aéreo

Part. S0654

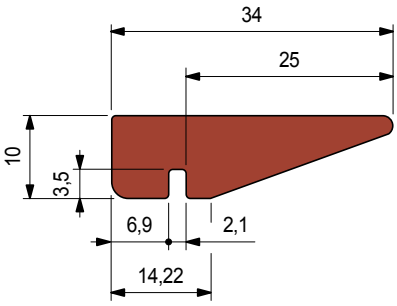

Material UHMWPE	Largo metros	Code
ULF - marron rojizo	3	UL691722N
	6	UL691732N

- Radio min. de curvatura: 750 mm.
- Confección: 90 metros.

- **Best Seller**
- **Standard**
- **A petición:** cantidad mínima requerida. Consulte a nuestro Customer Service para conocer la disponibilidad.

Código para pedido = Part. + Code

Part. S0715

Guía lateral

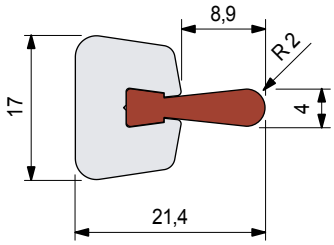

Largo metros	Code	Peso kg/m
3	UL691892N	0,59

- Material: perfil metálico en aluminio anodizado.
  Perfil plástico de Polietileno ULF (marron rojizo).
- Estado de suministro: el perfil plástico se entrega separado del metálico.
- Radio mínimo de curvatura: 500 mm.
- Envase: 72 metros.

Part. S0716

Perfil plástico

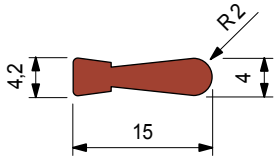

Material UHMWPE	Confección metros	Code
ULF - marron rojizo	60	UL613833N

- Estado de suministro: en rollos.
- Peso: 0,09 Kg/m.

Part. S0717

Perfil metálico

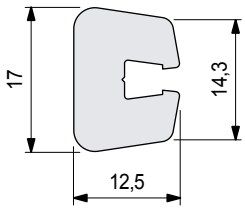

Material perfilado matàlico	Largo metros	Code
Aluminio anodizado	3	686222

- Radio mínimo de curvatura: 500 mm.
- Envase: 60 metros.
- Peso: 0,50 Kg/m.

- **Material:** Polietileno UHMWPE de densidad molecular 5.600.000 g/mol.
  Caracteristicas nuevo material Polietileno ULF marron rojizo (UHMWPE): reducido coeficiente de roce, mayor resistencia al desgaste.
- **Coeficiente de dilatación lineal:** 2 x 10^{-4} °C^{-1}
  Para el cálculo de la dilatación térmica ver Datos Técnicos.
- **Temperatura de ejercicio ULF - marron rojizo:**
  En aire (- 40 a + 45 °C).
  En agua caliente (+ 45 °C).
- **Polietileno ULF está aprobado por la FDA**
  Polietileno ULF cumple con el Código de Regulaciones Federales Título 21, § 177.1520 "Polímeros de Olefinas" de la Administración de Alimentos y Mediacamentos (FDA) del 01 de abril del 2008.

- **Accessorios:** ver Mordazas Porta - Guías

Part./Art./Réf.
S0216 - S0903

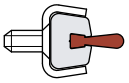

Part./Art./Réf.
S0275

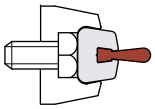

Part./Art./Réf.
S0215

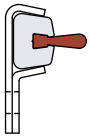

Part./Art./Réf.
S0211 - S0446

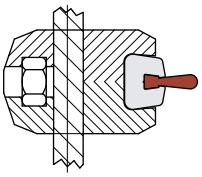

Part./Art./Réf.
S0210 - S0210P

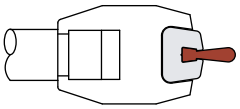

Part./Art./Réf.
S0217

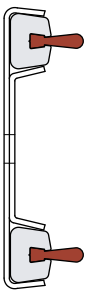

Part./Art./Réf.
S0213

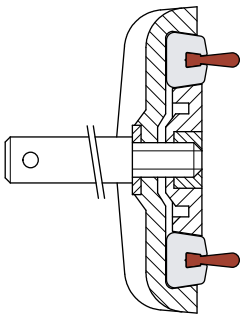

- **Best Seller**
- **Standard**
- **A petición:** cantidad mínima requerida. Consulte a nuestro Customer Service para conocer la disponibilidad.

Código para pedido = Part. + Code

REXNORD

- **Material:** Polietileno UHMWPE de densidad molecular 5.600.000 g/mol.
  Caracteristicas nuevo material Polietileno ULF marron rojizo (UHMWPE): reducido coeficiente de roce, mayor resistencia al desgaste.
- **Coeficiente de dilatación lineal:** 2 x 10^{-4} °C^{-1}
  Para el cálculo de la dilatación térmica ver Datos Técnicos.
- **Temperatura de ejercicio ULF - marron rojizo:**
  En aire (- 40 a + 45 °C).
  En agua caliente (+ 45 °C).
- **Polietileno ULF está aprobado por la FDA**
  Polietileno ULF cumple con el Código de Regulaciones Federales Título 21, § 177.1520 "Polímeros de Olefinas" de la Administración de Alimentos y Mediacamentos (FDA) del 01 de abril del 2008.

- **Montaje Part**. S0823
  Tornillo M8.

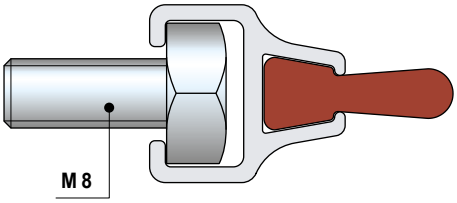

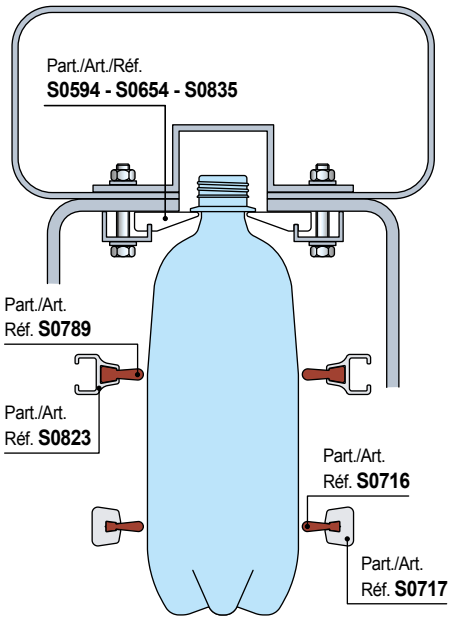

Guía lateral

Part. S0832

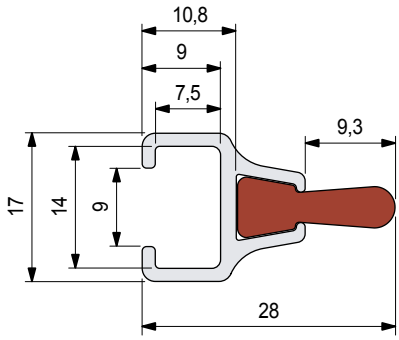

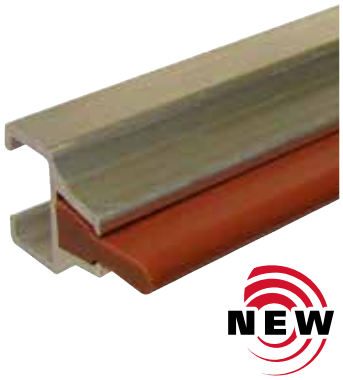

Largo metros	Code	Peso kg/m
5,8	UL636103N	0,34

- Material: perfil metálico en aluminio anodizado.
  Perfil plástico de Polietileno ULF (marron rojizo).
- Estado de suministro: el perfil plástico se entrega separado del metálico.
- Envase: 58 metros.

Perfil plástico

Part. S0789

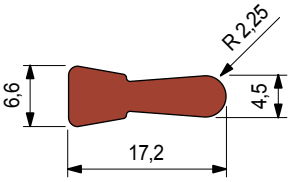

Material UHMWPE	Confección metros	Code
ULF - marron rojizo	40	UL630893N

- Estado de suministro: en rollos.
- Peso: 0,10 Kg/m.

Perfil metálico

Part. S0823

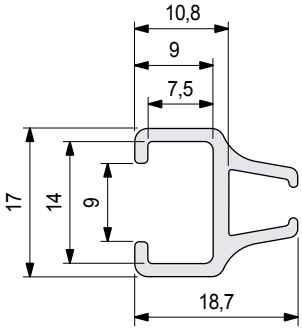

Material perfilado matàlico	Largo metros	Code
Aluminio anodizado	5,8	631433

- Envase: 58 metros.
- Peso: 0,24 Kg/m.

- **Best Seller**
- **Standard**
- **A petición:** cantidad mínima requerida. Consulte a nuestro Customer Service para conocer la disponibilidad.

Código para pedido = Part. + Code

Part. S0308

NEW

Guía transporte aéreo

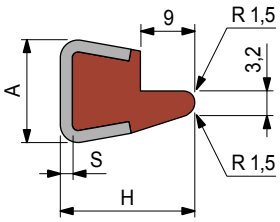

S mm	H mm	A mm
1,5	22,5	16
2	23	17

Espesor S mm	Material perfil metálico	Largo metros	Code	Peso kg/m
Perfil plástico de Polietileno UHMWPE (blanco)				
1,5	Acero inoxidable austenítico	3	65602	0,65
		6	68192	
2		3	67713	
Perfil plástico de Polietileno ULF (marron rojizo)				
2	Acero inoxidable austenítico	3	UL646883	0,65

- Bajo pedido y en cantidades adecuadas, es disponible en polietileno UHMWPE antiestático (negro).
- Radio min. de curvatura: 160 mm.
- Coeficiente de dilatación lineal: 4 x 10^{-5} °C^{-1}.
- Para el cálculo de la dilatación térmica ver Datos Técnicos.
- Confección: 24 metros (con largo de 3 m).
  48 metros (con largo de 6 m).
- Accesorios:

Mordazas Porta - Guías.

Curvadora de guías (manual) Part. S0218.

- **Material:** Polietileno UHMWPE de densidad molecular 5.600.000 g/mol.
  Caracteristicas nuevo material Polietileno ULF marron rojizo (UHMWPE): reducido coeficiente de roce, mayor resistencia al desgaste.
- **Temperatura de ejercicio Blanco, Verde, Negro:**
  En aire (- 40 a + 80 °C).
  En agua caliente (+ 70 °C).
- **Temperatura de ejercicio ULF - marron rojizo:**
  En aire (- 40 a + 45 °C).
  En agua caliente (+ 45 °C).
- **Polietileno ULF está aprobado por la FDA**
  Polietileno ULF cumple con el Código de Regulaciones Federales Título 21, § 177.1520 "Polímeros de Olefinas" de la Administración de Alimentos y Mediacamentos (FDA) del 01 de abril del 2008.

- **Uso Part**. S0308
  Transporte aéreo de botellas de PET.

Part./Art.
Réf. **S0308**

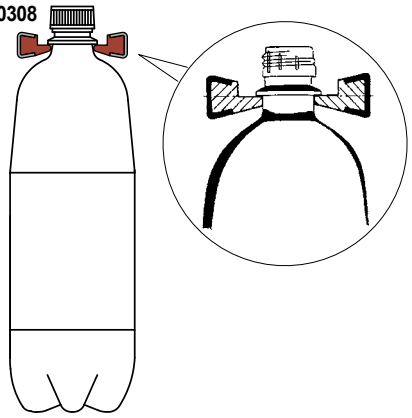

- **Resistencia a la flexión de los** Part. S0308 - S0393 - S0596

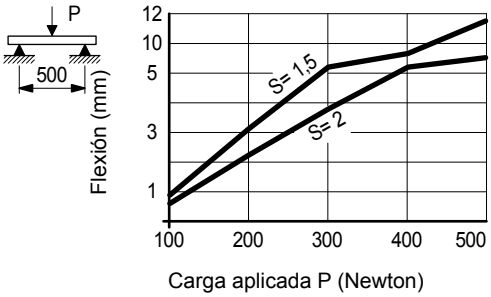

Best Seller

Standard

A petición: cantidad mínima requerida. Consulte a nuestro Customer Service para conocer la disponibilidad.

Código para pedido = Part. + Code

- **Material:** Polietileno UHMWPE de densidad molecular 5.600.000 g/mol.
  Caracteristicas nuevo material Polietileno ULF marron rojizo (UHMWPE): reducido coeficiente de roce, mayor resistencia al desgaste.
- **Temperatura de ejercicio Blanco, Verde, Negro:**
  En aire (- 40 a + 80 °C).
  En agua caliente (+ 70 °C).
- **Temperatura de ejercicio ULF - marron rojizo:**
  En aire (- 40 a + 45 °C).
  En agua caliente (+ 45 °C).
- **Polietileno ULF está aprobado por la FDA**
  Polietileno ULF cumple con el Código de Regulaciones Federales Título 21, § 177.1520 "Polímeros de Olefinas" de la Administración de Alimentos y Mediacamentos (FDA) del 01 de abril del 2008.

- **Uso Part**. S0393

Transporte de botellas de PET con fondo lobulado. La guía actúa como contención, protegiendo la etiqueta.

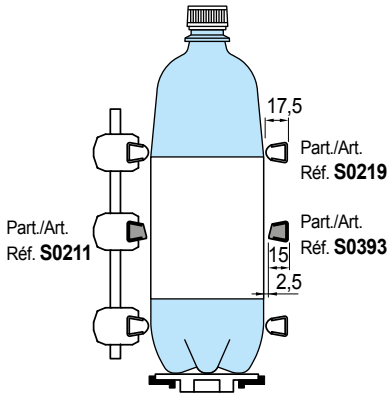

Transporte de botellas de vidrio.

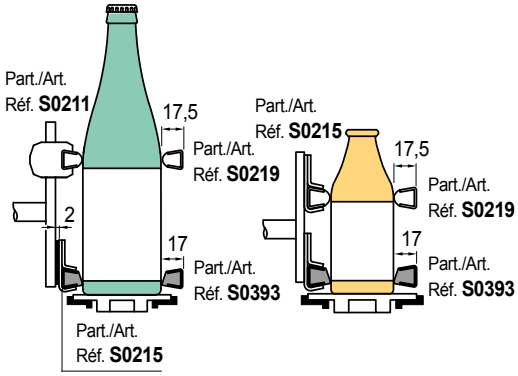

Guía salvaetiquetas

Part. S0393

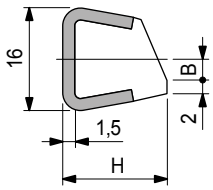

H mm	B mm
15	3,9
17	3,6

Material perfil metálico	Largo metros	H mm	Code	Peso kg/m
Acero inoxidable austenítico	3	15	**62522**	0,50
		17	**62512**	

- Material perfil plástico: polietileno UHMWPE (blanco).
  Bajo pedido y en cantidades adecuadas, es disponible en polietileno UHMWPE antiestático (negro).
- Radio min. de curvatura: 145 mm.
- Coeficiente de dilatación lineal: 4 x 10^{-5} °C^{-1}.
  Para el cálculo de la dilatación térmica ver Datos Técnicos.
- Confección: 24 metros.
- Accesorios:

Mordazas Porta - Guías.

Curvadora de guías (manual) Part. S0218.

Guía salvaetiquetas

Part. S0596

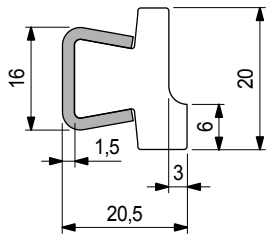

Material perfil metálico	Largo metros	H mm	Code	Peso kg/m
Acero inoxidable austenítico	3	15	**614673**	0,65
	6	17	611092	

- Uso: para productos inestables.
  Botellas de cerveza (0,33 l), botellas de agua (1/2 l).
- Material perfil plástico: polietileno UHMWPE (blanco).
- Radio min. de curvatura: 160 mm.
- Coeficiente de dilatación lineal: 4 x 10^{-5} °C^{-1}.
  Para el cálculo de la dilatación térmica ver Datos Técnicos.
- Confección: 48 metros.
- Accesorios:

Mordazas Porta - Guías.

Curvadora de guías (manual) Part. S0218.

- **Best Seller**
- **Standard**
- **A petición:** cantidad mínima requerida. Consulte a nuestro Customer Service para conocer la disponibilidad.

Código para pedido = Part. + Code

Part. S0317

Guía lateral (semi-redonda)

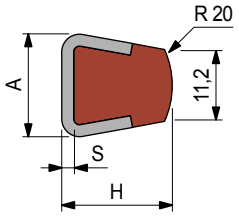

S mm	H mm	A mm
1,5	17,5	16
2	18	17

Espesor S mm	Material perfil metálico	Largo metros	Code	Peso kg/m
Perfil plástico de Polietileno UHMWPE (blanco)				
1,5	Acero inoxidable austenítico	3	69072	0,54
		6	69302	
2		3	67063	
		6	67103	
Perfil plástico de Polietileno ULF (marron rojizo)				
1,5	Acero inoxidable austenítico	3	UL643483	0,54
2			UL643493	

Bajo pedido y en cantidades adecuadas, es disponible en polietileno UHMWPE antiestático (negro).
- Radio min. de curvatura: 145 mm.
- Coeficiente de dilatación lineal: 4 x 10^{-5} °C^{-1}.
- Para el cálculo de la dilatación térmica ver Datos Técnicos.
- Confección: 24 metros (con largo de 3 m).
  48 metros (con largo de 6 m).
- Accesorios:

Mordazas Porta - Guías.

Curvadora de guías (manual) Part. S0218.

Part. S0223

Guía lateral (plana)

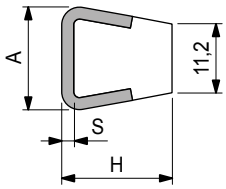

S mm	H mm	A mm
1,5	17,5	16
2	18	17

Espesor S mm	Material perfil metálico	Largo metros	Code	Peso kg/m
1,5	Acero inoxidable austenítico	3	61031	0,54
		6	69402	
	Acero zincado	3	63971	
2	Acero inoxidable austenítico	3	61743	
		6	67123	

- Color: blanco.
- Bajo pedido y en cantidades adecuadas, es disponible en polietileno UHMWPE antiestático (negro).
- Radio mínimo de curvatura: 145 mm.
- Coeficiente de dilatación lineal: 4 x 10^{-5} °C^{-1}.
- Para el cálculo de la dilatación térmica ver Datos Técnicos.
- Confección: 24 metros (con largo de 3 m).
  48 metros (con largo de 6 m).
- Accesorios:

Mordazas Porta - Guías.

Curvadora de guías (manual) Part. S0218.

- **Best Seller**
- **Standard**
- **A petición:** cantidad mínima requerida. Consulte a nuestro Customer Service para conocer la disponibilidad.

Código para pedido = Part. + Code

- **Material:** Polietileno UHMWPE de densidad molecular 5.600.000 g/mol.
  Caracteristicas nuevo material Polietileno ULF marron rojizo (UHMWPE): reducido coeficiente de roce, mayor resistencia al desgaste.
- **Temperatura de ejercicio Blanco, Verde, Negro:**
  En aire (- 40 a + 80 °C).
  En agua caliente (+ 70 °C).
- **Temperatura de ejercicio ULF - marron rojizo:**
  En aire (- 40 a + 45 °C).
  En agua caliente (+ 45 °C).
- **Polietileno ULF está aprobado por la FDA**
  Polietileno ULF cumple con el Código de Regulaciones Federales Título 21, § 177.1520 "Polímeros de Olefinas" de la Administración de Alimentos y Mediacamentos (FDA) del 01 de abril del 2008.

- **Uso** Part. S0317
  Envases con paredes delgadas y delicadas (ej: latas vacías, PET vacío).

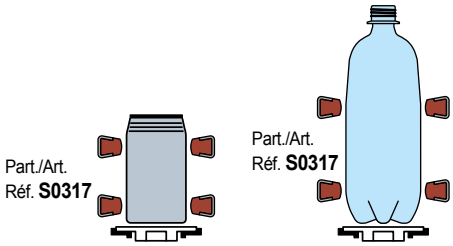

- **Resistencia** a la flexión de los Part. S0317 - S0223

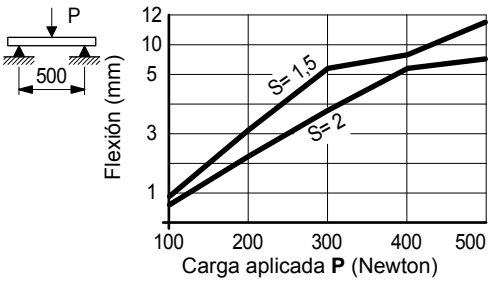

- **Uso** Part. S0223
  Contenedores medio-delicados (ej: PET lleno).

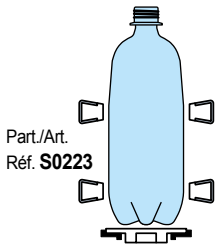

- **Montaje** Part. S0317 - S0223

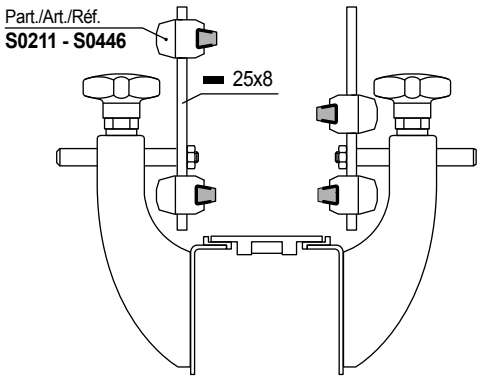

- **Material:** Polietileno UHMWPE de densidad molecular 5.600.000 g/mol.
  Caracteristicas nuevo material Polietileno ULF marron rojizo (UHMWPE): reducido coeficiente de roce, mayor resistencia al desgaste.
- **Temperatura de ejercicio Blanco, Verde, Negro:**
  En aire (- 40 a + 80 °C).
  En agua caliente (+ 70 °C).
- **Temperatura de ejercicio ULF - marron rojizo:**
  En aire (- 40 a + 45 °C).
  En agua caliente (+ 45 °C).
- **Polietileno ULF está aprobado por la FDA**
  Polietileno ULF cumple con el Código de Regulaciones Federales Título 21, § 177.1520 "Polímeros de Olefinas" de la Administración de Alimentos y Mediacamentos (FDA) del 01 de abril del 2008.

- **Uso** Part. S0219 - S0247
  Envases de resistencia media (ej: hojalata, vidrio).

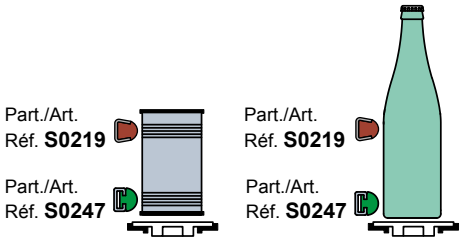

El perfilado plástico Part. S0247, se puede extraer del perfilado metálico.

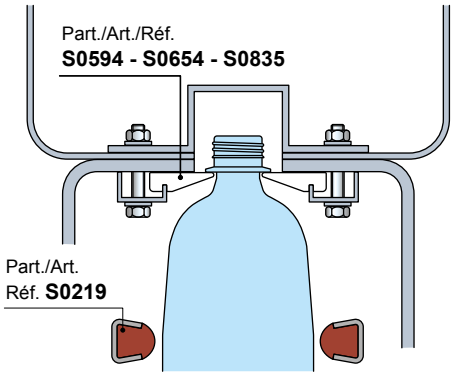

- **Resistencia** a la flexión de los Part. S0219

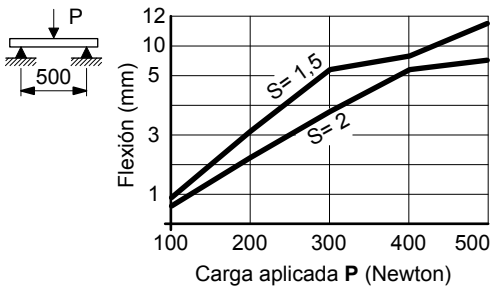

- **Resistencia** a la flexión de los Part. S0247

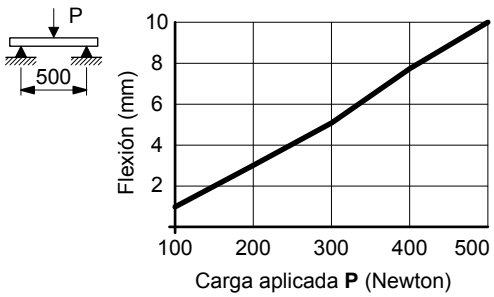

Guía lateral (redonda)

Part. S0219

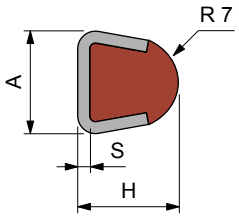

S mm	H mm	A mm
1,5	17,5	16
2	18	17

Espesor S mm	Material perfil metálico	Largo metros	Code	Peso kg/m
Perfil plástico de Polietileno UHMWPE (blanco)				
1,5	Acero inoxidable austenítico	3	60161	0,54
		6	69292	
	Acero zincado	3	63961	
2	Acero inoxidable austenítico	3	61753	
		6	67113	
Perfil plástico de Polietileno ULF (marron rojizo)				
1,5	Acero inoxidable austenítico	3	UL634643N	0,54
2			UL634543N	

- Bajo pedido y en cantidades adecuadas, es disponible en polietileno UHMWPE antiestático (negro).
- Radio min. de curvatura: 145 mm.
- Coeficiente de dilatación lineal: 4 x 10^{-5} °C^{-1}.
  Para el cálculo de la dilatación térmica ver Datos Técnicos.
- Confección: 24 metros (con largo de 3 m).
  48 metros (con largo de 6 m).
- Accesorios:

Mordazas Porta - Guías.

Curvadora de guías (manual) Part. S0218.

Guía lateral (redonda)

Part. S0247

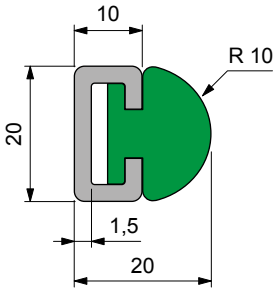

Largo metros	Material perfil metálico	Code	Peso kg/m
Perfil plástico de Polietileno UHMWPE (verde)			
3	Acero inoxidable austenítico	63911	0,67
	Acero zincado	63921	
Perfil plástico de Polietileno UHMWPE (negro)			
3	Acero zincado	684232	0,67
6	Acero zincado	689712	

- Radio min. de curvatura: 145 mm.
- Coeficiente de dilatación lineal: 2 x 10^{-4} °C^{-1}.
  Para el cálculo de la dilatación térmica ver Datos Técnicos.
- Confección: 24 metros.
- Accesorios:

Mordazas Porta - Guías.

Curvadora de guías (manual) Part. S0218.

- **Best Seller**
- **Standard**
- **A petición:** cantidad mínima requerida. Consulte a nuestro Customer Service para conocer la disponibilidad.

Código para pedido = Part. + Code

Part. S0346

En aluminio

Guía lateral (semi-redonda)

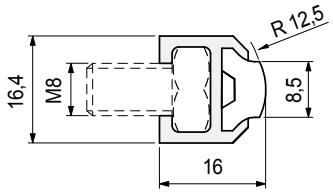

Largo metros	Code	Peso kg/m
3	60204	0,24
6	60214	

- Color: blanco.
Perfil metálico de aluminio anodizado.
- Radio min. de curvatura: 110 mm.
- Coeficiente de dilatación lineal: 2 x 10^{-4} °C^{-1}.
- Para el cálculo de la dilatación térmica ver Datos Técnicos.
- Confección: 48 metros (con largo de 3 m).
96 metros (con largo de 6 m).
- Accesorios:

Curvadora de guías (manual)
Part. S0218.

- **Material:** Polietileno UHMWPE de densidad molecular 5.600.000 g/mol.
Caracteristicas nuevo material Polietileno ULF marron rojizo (UHMWPE): reducido coeficiente de roce, mayor resistencia al desgaste.
- **Temperatura de ejercicio Blanco, Verde, Negro:**
En aire (- 40 a + 80 °C).
En agua caliente (+ 70 °C).
- **Temperatura de ejercicio ULF - marron rojizo:**
En aire (- 40 a + 45 °C).
En agua caliente (+ 45 °C).
- **Polietileno ULF está aprobado por la FDA**
Polietileno ULF cumple con el Código de Regulaciones Federales Título 21, § 177.1520 "Polímeros de Olefinas" de la Administración de Alimentos y Mediacamentos (FDA) del 01 de abril del 2008.

- **Uso** Part. S0346
Transportes con cargas laterales débiles (ej. brick).

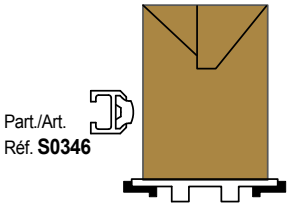

- **Montaje Part**. S0346

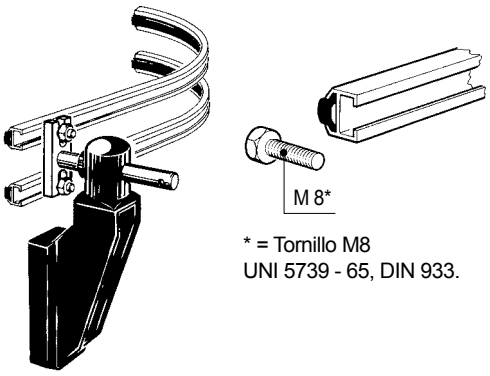

* = Tornillo M8
UNI 5739 - 65, DIN 933.

- **Resistencia** a la flexión de los Part. S0346

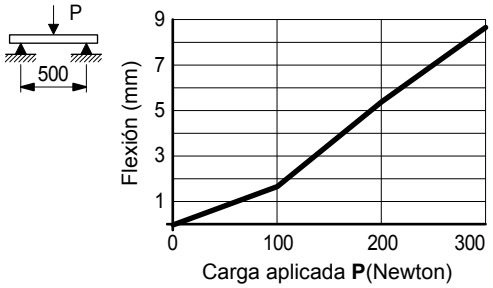

- **Montaje Part**. S0369
Insertar las guías y bloquear los tornillos.

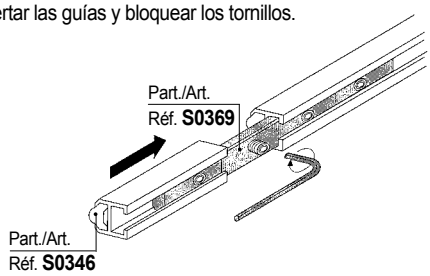

Best Seller

Standard

A petición: cantidad mínima requerida. Consulte a nuestro Customer Service para conocer la disponibilidad.

Código para pedido = Part. + Code

- **Material:** Polietileno UHMWPE de densidad molecular 5.600.000 g/mol.
  Caracteristicas nuevo material Polietileno ULF marron rojizo (UHMWPE): reducido coeficiente de roce, mayor resistencia al desgaste.
- **Temperatura de ejercicio Blanco, Verde, Negro:**
  En aire (- 40 a + 80 °C).
  En agua caliente (+ 70 °C).
- **Temperatura de ejercicio ULF - marron rojizo:**
  En aire (- 40 a + 45 °C).
  En agua caliente (+ 45 °C).
- **Polietileno ULF está aprobado por la FDA**
  Polietileno ULF cumple con el Código de Regulaciones Federales Título 21, § 177.1520 "Polímeros de Olefinas" de la Administración de Alimentos y Mediacamentos (FDA) del 01 de abril del 2008.

- **Uso** Part. S0770 - S0769 Envases de resistencia media (ej: hojalata, vidrio).

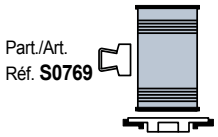

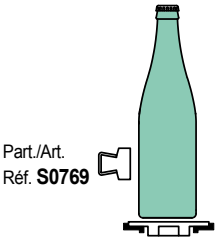

Guía lateral (plana)

Part. S0770

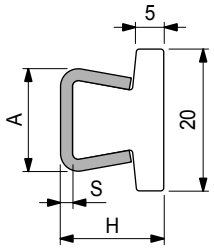

S mm	H mm	A mm
1,5	17	16
2	17,5	17

Espesor S mm	Material perfil metálico	Largo metros	Code	Peso kg/m
1,5	Acero inoxidable austenítico	3	609183N	0,61
		6	609193N	
	Acero zincado	3	609203N	
2	Acero inoxidable austenítico	3	609213N	0,71
		6	609223N	

- Color: blanco.
- Bajo pedido y en cantidades adecuadas, es disponible en polietileno UHMWPE antiestático (negro).
- Radio mínimo de curvatura: 160 mm.
- Coeficiente de dilatación lineal: 4 x 10^{-5} °C^{-1}.
- Para el cálculo de la dilatación térmica ver Datos Técnicos.
- Confección: 24 metros.
- Accesorios:

Mordazas Porta - Guías.

Curvadora de guías (manual) Part. S0218.

Guía lateral (plana)

Part. S0769

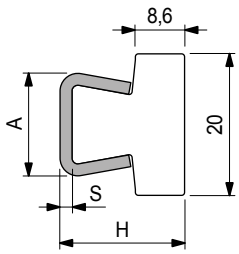

S mm	H mm	A mm
1,5	20,5	16
2	21	17

Espesor S mm	Material perfil metálico	Largo metros	Code	Peso kg/m
1,5	Acero inoxidable austenítico	3	609133N	0,67
		6	609143N	
	Acero zincado	3	609153N	
2	Acero inoxidable austenítico	3	609163N	0,78
		6	609173N	

- Color: blanco.
- Bajo pedido y en cantidades adecuadas, es disponible en polietileno UHMWPE antiestático (negro).
- Radio mínimo de curvatura: 160 mm.
- Coeficiente de dilatación lineal: 4 x 10^{-5} °C^{-1}.
- Para el cálculo de la dilatación térmica ver Datos Técnicos.
- Confección: 24 metros.
- Accesorios:

Mordazas Porta - Guías.

Curvadora de guías (manual) Part. S0218.

Best Seller

Standard

A petición: cantidad mínima requerida. Consulte a nuestro Customer Service para conocer la disponibilidad.

Código para pedido = Part. + Code

Part. S0768

Guía lateral (plana)

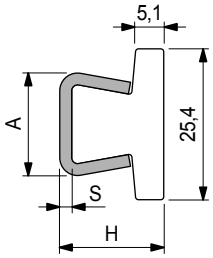

S mm	H mm	A mm
1,5	17	16
2	17,5	17

Espesor S mm	Material perfil metálico	Largo metros	Code	Peso kg/m
1,5	Acero inoxidable austenítico	3	609083N	0,63
		6	609093N	
	Acero zincado	3	609103N	
2	Acero inoxidable austenítico	3	609113N	0,74
		6	609123N	

- Color: blanco.
- Bajo pedido y en cantidades adecuadas, es disponible en polietileno UHMWPE antiestático (negro).
- Radio mínimo de curvatura: 160 mm.
- Coeficiente de dilatación lineal: 4 x 10^{-5} °C^{-1}.
- Para el cálculo de la dilatación térmica ver Datos Técnicos.
- Confección: 24 metros.
- Accesorios:

Mordazas Porta - Guías.

Curvadora de guías (manual) Part. S0218.

Part. S0767

Guía lateral (plana)

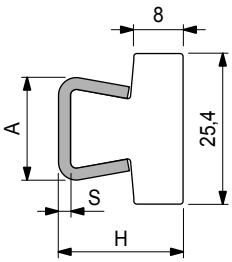

S mm	H mm	A mm
1,5	20,5	16
2	21	17

Espesor S mm	Material perfil metálico	Largo metros	Code	Peso kg/m
1,5	Acero inoxidable austenítico	3	609033N	0,72
		6	609043N	
	Acero zincado	3	609053N	
2	Acero inoxidable austenítico	3	609063N	0,82
		6	609073N	

- Color: blanco.
- Bajo pedido y en cantidades adecuadas, es disponible en polietileno UHMWPE antiestático (negro).
- Radio mínimo de curvatura: 160 mm.
- Coeficiente de dilatación lineal: 4 x 10^{-5} °C^{-1}.
- Para el cálculo de la dilatación térmica ver Datos Técnicos.
- Confección: 24 metros.
- Accesorios:

Mordazas Porta - Guías.

Curvadora de guías (manual) Part. S0218.

- **Material:** Polietileno UHMWPE de densidad molecular 5.600.000 g/mol.
  Caracteristicas nuevo material Polietileno ULF marron rojizo (UHMWPE): reducido coeficiente de roce, mayor resistencia al desgaste.
- **Temperatura de ejercicio Blanco, Verde, Negro:**
  En aire (- 40 a + 80 °C).
  En agua caliente (+ 70 °C).
- **Temperatura de ejercicio ULF - marron rojizo:**
  En aire (- 40 a + 45 °C).
  En agua caliente (+ 45 °C).
- **Polietileno ULF está aprobado por la FDA**
  Polietileno ULF cumple con el Código de Regulaciones Federales Título 21, § 177.1520 "Polímeros de Olefinas" de la Administración de Alimentos y Mediacamentos (FDA) del 01 de abril del 2008.

- **Uso** S0770-S0769 Envases de resistencia media (ej: hojalata, vidrio).

Part./Art. Réf. **S0767**

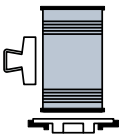

Part./Art. Réf. **S0767**

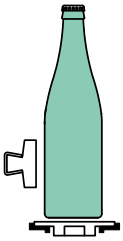

Best Seller

Standard

A petición: cantidad mínima requerida. Consulte a nuestro Customer Service para conocer la disponibilidad.

Código para pedido = Part. + Code

- **Material:** Polietileno UHMWPE de densidad molecular 5.600.000 g/mol.
  Caracteristicas nuevo material Polietileno ULF marron rojizo (UHMWPE): reducido coeficiente de roce, mayor resistencia al desgaste.
- **Temperatura de ejercicio Blanco, Verde, Negro:**
  En aire (- 40 a + 80 °C).
  En agua caliente (+ 70 °C).
- **Temperatura de ejercicio ULF - marron rojizo:**
  En aire (- 40 a + 45 °C).
  En agua caliente (+ 45 °C).
- **Polietileno ULF está aprobado por la FDA**
  Polietileno ULF cumple con el Código de Regulaciones Federales Título 21, § 177.1520 "Polímeros de Olefinas" de la Administración de Alimentos y Mediacamentos (FDA) del 01 de abril del 2008.

- **Uso** Part. S0273
  Envases resistentes con superficie delicada (ej. botellas de vidrio serigrafiado).
  Indicada para el uso combinado con las guías centrales Part. S0605.

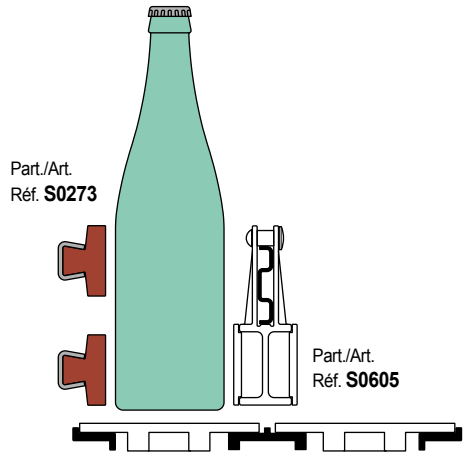

- **Resistencia** a la flexión de los Part. S0273

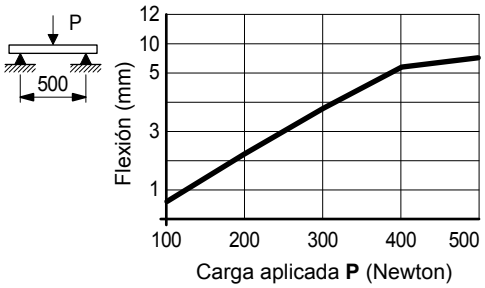

- **Uso** Part. S0765
  Envases resistentes con superficie delicada (ej. botellas de vidrio serigrafiado).

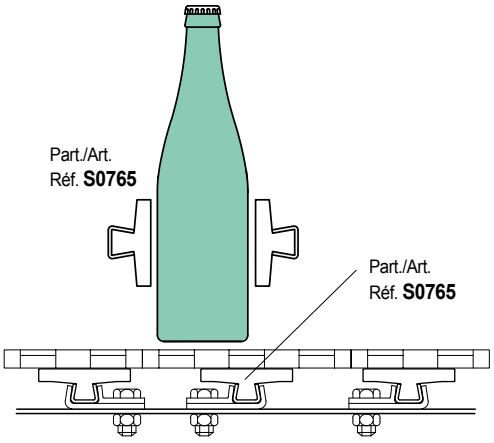

Guía lateral (extra-plana)

Part. S0273

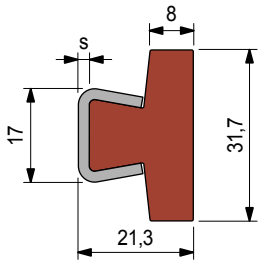

NEW

Espesor S mm	Material perfil metálico	Largo metros	Code	Peso kg/m
Perfil plástico de Polietileno UHMWPE (blanco)				
2		3	66791	0,76
		6	67602	
Perfil plástico de Polietileno ULF (marron rojizo)				
2	Acero inoxidable austenítico	3	UL643883	0,76
		6	UL643983	

- Bajo pedido y en cantidades adecuadas, es disponible en polietileno UHMWPE antiestático (negro).
- Radio mínimo de curvatura: 160 mm.
- Coeficiente de dilatación lineal: 4 x 10^{-5} °C^{-1}.
- Para el cálculo de la dilatación térmica ver Datos Técnicos.
- Confección: 24 metros (con largo de 3 m).
  48 metros (con largo de 6 m).
- Accesorios:

Mordazas Porta - Guías.

Curvadora de guías (manual) Part. S0218.

Guía lateral (extra-plana)

Part. S0765

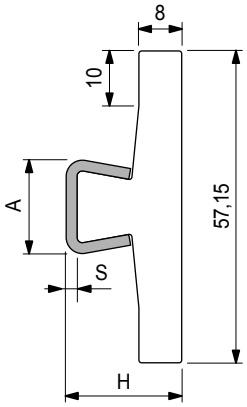

S mm	H mm	A mm
1,5	20,5	16
2	21	17

Espesor S mm	Material perfil metálico	Largo metros	Code	Peso kg/m
1,5	Acero inoxidable austenítico	3	608943N	0,95
		6	608953N	
	Acero zincado	3	608963N	
2	Acero inoxidable austenítico	3	608973N	1,06
		6	608983N	

- Color: blanco.
- Bajo pedido y en cantidades adecuadas, es disponible en polietileno UHMWPE antiestático (negro).
- Radio mínimo de curvatura: 200 mm.
- Coeficiente de dilatación lineal: 4 x 10^{-5} °C^{-1}.
- Para el cálculo de la dilatación térmica ver Datos Técnicos.
- Confección: 24 metros.
- Accesorios:

Mordazas Porta - Guías.

Curvadora de guías (manual) Part. S0218.

- **Best Seller**
- **Standard**
- **A petición:** cantidad mínima requerida. Consulte a nuestro Customer Service para conocer la disponibilidad.

Código para pedido = Part. + Code

Part. S0422

Guía lateral (extra-plana)

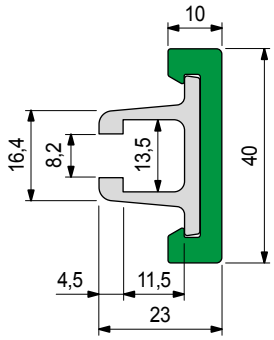

Material perfil metálico	Largo metros	Code	Peso kg/m
Aluminio anodizado	3	65248M	0,70
	6	65258M	

- Uso: envases de pared robusta.
- Material: perfil plástico de polietileno UHMWPE (verde).
- Estado de suministro: el perfilado plástico es suministrado ensamblado al perfilado metálico.
- Código recambio perfilado plástico (verde): S088568309 (6 metros).
- Código recambio perfilado plástico (ULF): S0885648423 (6 metros).
- Código recambio perfilado de Aluminio anodizado: S0884608662 (3 metros).
- Radio min. de curvatura: 280 mm.
- Confección: 24 metros.
- Accesorios:

Curvadora de guías (manual)
Part. S0218.

- **Material:** Polietileno UHMWPE de densidad molecular 5.600.000 g/mol.
  Caracteristicas nuevo material Polietileno ULF marron rojizo (UHMWPE): reducido coeficiente de roce, mayor resistencia al desgaste.
- **Coeficiente de dilatación lineal:** 2 x 10^{-4} °C^{-1}
  Para el cálculo de la dilatación térmica ver Datos Técnicos.
- **Temperatura de ejercicio Verde Negro:**
  En aire (- 40 a + 80 °C).
  En agua caliente (+ 70 °C).
- **Temperatura de ejercicio ULF - marron rojizo:**
  En aire (- 40 a + 45 °C).
  En agua caliente (+ 45 °C).
- **Polietileno ULF está aprobado por la FDA**
  Polietileno ULF cumple con el Código de Regulaciones Federales Título 21, § 177.1520 "Polímeros de Olefinas" de la Administración de Alimentos y Mediacamentos (FDA) del 01 de abril del 2008.
- **Posición respecto a las ruedas.** Ver Datos Técnicos.
- **Resistencia a la flexión**

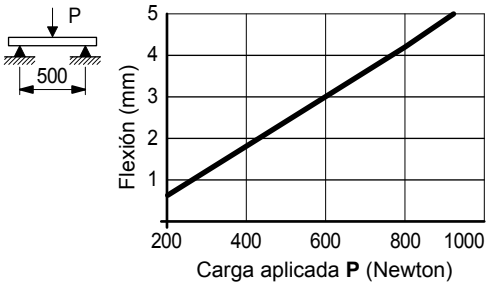

Part. S0370

Perfil de cierre

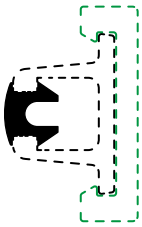

Material	Confección metros	Code
Goma EPDM 80 (negra)	20	61036

- Uso: mejora la limpieza del perfilado metálico.
- Estado de suministro: en rollos.

- **Sistemas de fijación** Part. S0422

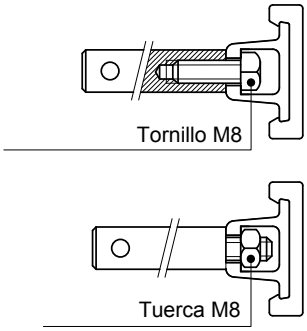

Part. S0369

Barra de unión

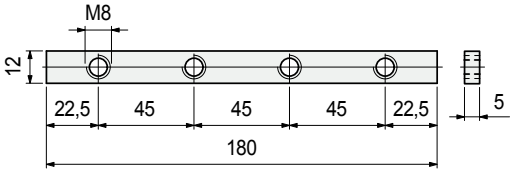

Material	Code	Peso kg/m
Acero zincado	69995	0,10

- Confección: 8 piezas.

- **Montaje Part**. S0369
  Insertar las guías y bloquear los tornillos.

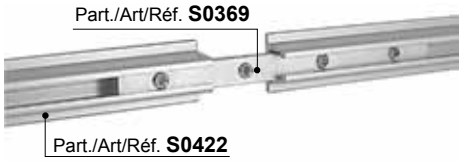

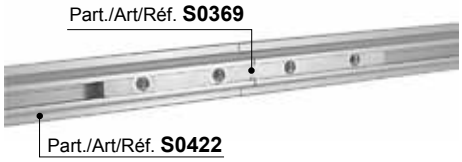

- **Best Seller**
- **Standard**
- **A petición:** cantidad mínima requerida. Consulte a nuestro Customer Service para conocer la disponibilidad.

Código para pedido = Part. + Code

• **Uso** Part. S0639
Envases resistentes con superficie delicada (ej. botellas de vidrio serigrafiado). Indicada para el uso combinado con las guías centrales Part. S0605.

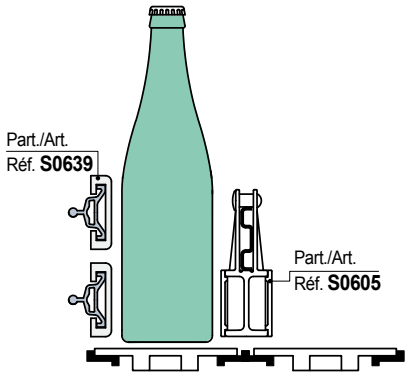

• **Montaje** del Part. S0639

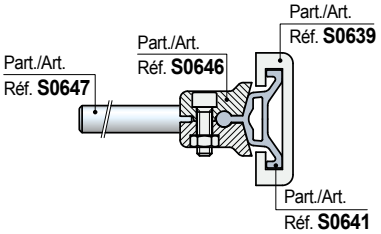

• **Uso** Part. S0640
Envases de resistencia media (ej: hojalata, vidrio).

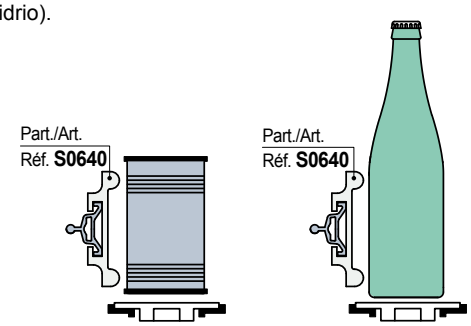

• **Montaje** del Part. S0640

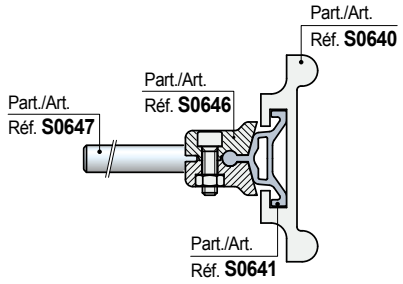

Part. S0639

Guía lateral

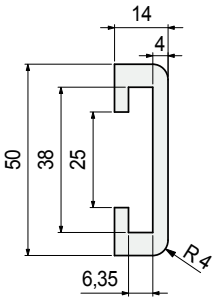

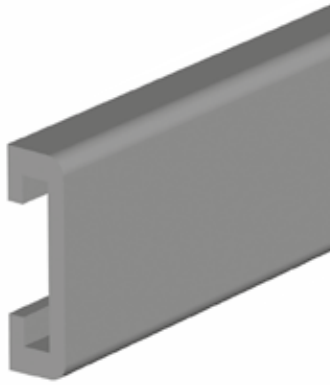

Material UHMWPE	Largo metros	Code
Negro	3	652252

- Coeficiente de dilatación lineal: 2 x 10^{-4} °C^{-1}.
  Para el cálculo de la dilatación térmica ver Datos Técnicos.
- Confección: 36 metros.
- Accesorios:

Mordazas
Porta - Guías.

Part. S0640

Guía lateral

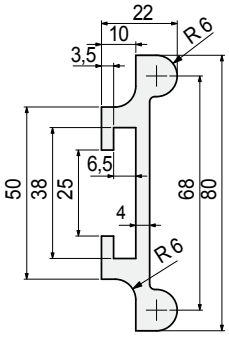

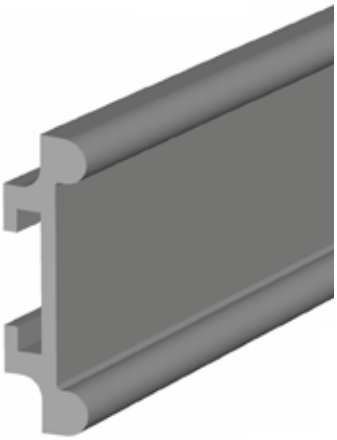

Material UHMWPE	Largo metros	Code
Negro	3	652262

- Coeficiente de dilatación lineal: 2 x 10^{-4} °C^{-1}.
  Para el cálculo de la dilatación térmica ver Datos Técnicos.
- Confección: 36 metros.
- Accesorios:

Mordazas
Porta - Guías.

Part. S0641

Perfil metàlico

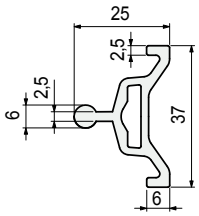

Material perfilado matàlico	Largo metros	Code
Aluminio anodizado	3	652272
	6	652282

- Confección: 36 metros.
- Accesorios:

Mordazas
Porta - Guías.

● Best Seller
● Standard
● **A petición:** cantidad mínima requerida. Consulte a nuestro Customer Service para conocer la disponibilidad.

Código para pedido = Part. + Code

Part. S0642

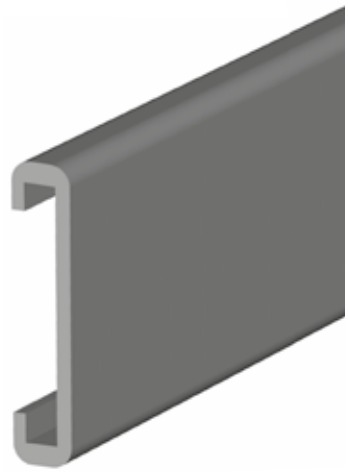

Guía lateral (extra-plana)

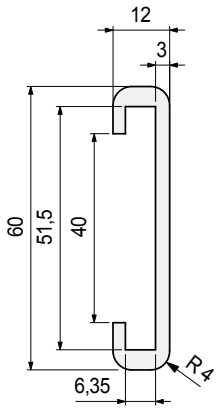

Material UHMWPE	Largo metros	Code
Negro	3	652292

- Coeficiente de dilatación lineal: 2×10^{-4} °C^{-1}.
  Para el cálculo de la dilatación térmica ver Datos Técnicos.
- Confección: 36 metros.
- Accesorios:

Perfil metálico
Part. S0643.

- **Uso** S0642 - S0643
  Envases resistentes con superficie delicada (ej. botellas de vidrio serigrafiado). Indicada para el uso combinado con las guías centrales Part. S0605.

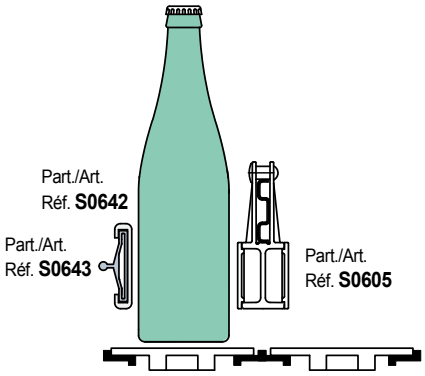

Part. S0643

Perfil metálico

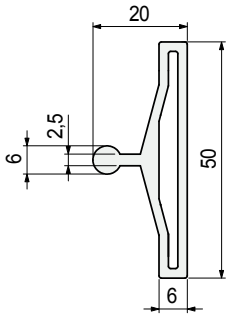

Material perfilado matàlico	Largo metros	Code
Aluminio anodizado	3	652302
	6	652312

- Uso: se empareja con la guía lateral Part. S0642.
- Confección: 36 metros.
- Accesorios:

Mordazas
Porta - Guías.

- **Best Seller**
- **Standard**
- **A petición:** cantidad mínima requerida. Consulte a nuestro Customer Service para conocer la disponibilidad.

Código para pedido = Part. + Code

REXNORD

• **Uso** Part. S0644
Envases de resistencia media (ej: hojalata, vidrio).

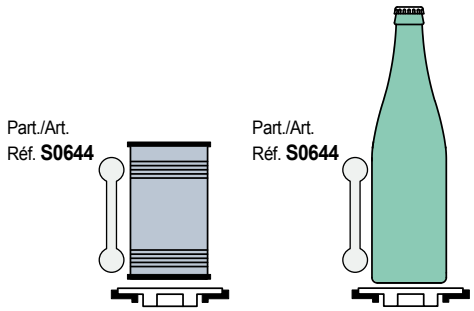

• **Montaje** del Part. S0644

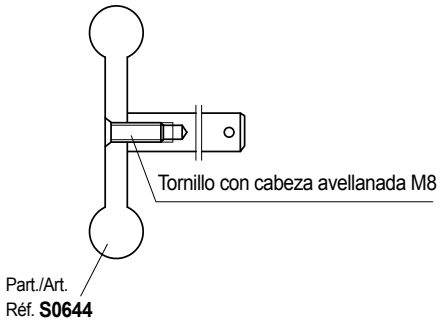

• **Uso** Part. S0645
Revestimiento de las varillas de acero

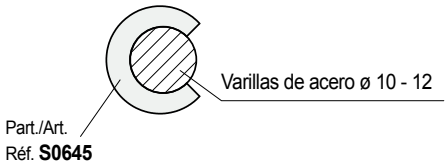

• **Sistemas de fijación** Part. S0539
Montaje / desmontaje sobre perfilados planos

- Fijación con plato.

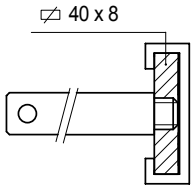

- Fijación con perfilado metálico Part. S0537.

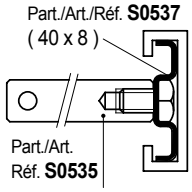

Guía lateral

Part. S0644

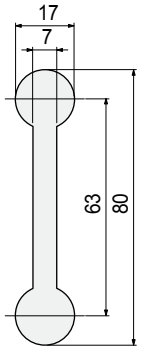

Material UHMWPE	Largo metros	Code
Negro	3	652322
Verde	3	652332

- Coeficiente de dilatación lineal: 2 x 10^{-4} °C^{-1}.
  Para el cálculo de la dilatación térmica ver Datos Técnicos.
- Confección: 36 metros.

Perfil para varillas de acero

Part. S0645

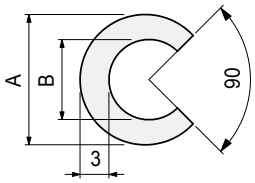

Material UHMWPE	Uso	A mm	B mm	Code
Blanco	para varillas ø 10	14	9	652342
	para varillas ø 12	17	11	652352

- Coeficiente de dilatación lineal: 2 x 10^{-4} °C^{-1}.
- Estado de suministro: en rollos.
- Confección: 50 metros.

Guía lateral (extra-plana)

Part. S0539

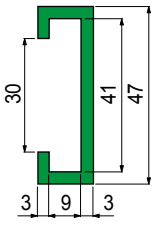

Material	Largo metros	Code	Peso kg/m
Negro	3	689301	0,23
	6	689321	
Verde	3	689291	
	6	689311	

- Material: polietileno PE 500.000.
- Coeficiente de dilatación lineal: 2,5 x 10^{-4} °C^{-1}.
  Para el cálculo de la dilatación térmica ver Datos Técnicos.
- Confección: 48 metros (con largo de 3 m).
  96 metros (con largo de 6 m).
- Accesorios:

Perfil metálico 40x8
Part. S0537

● **Best Seller**
● **Standard**
● **A petición:** cantidad mínima requerida. Consulte a nuestro Customer Service para conocer la disponibilidad.

Código para pedido = Part. + Code

Part. S0605

Curvilínea

Guía lateral (extra-plana)

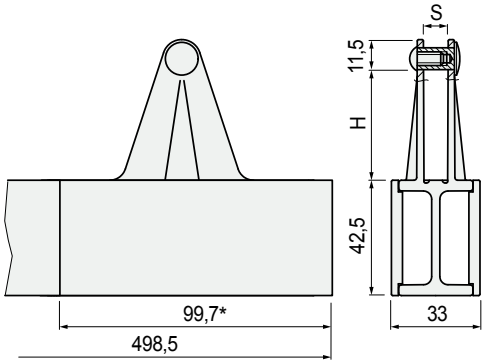

*= largo del módulo

Modelo	H mm	S mm	Code	Peso kg/m
Para pletina 30x6	30	6	613602	0,96
Para pletina 40x8	40	8	613612	

- Impiego: trasporto vetro senza pressione di spinta laterale. Utilizzabili sia in rettilineo che in curva.
- Si accoppia con le guide laterali Part. S0273 - S0356 - S0422 - S0539 - S0639 - S0642.
- Materiale: carcassa in acetalica POM (nera). Guida di scorrimento in acetalica POM (bianca).
- Raggio minimo di curvatura: 335 mm.
- Stato di fornitura: in barre da 0,498 metri (N 5 moduli).
- Confezione: 4,5 metri (N 9 barre).
- Accessori:

Módulo separador Part. S0730

Perfil metálico 40x8 Part. S0537

Accesorios

Part. S0606

Módulo separador

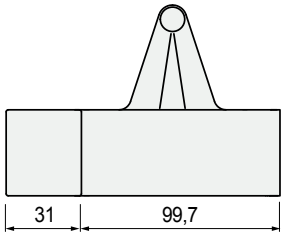

Modelo	Code	Peso kg/m
Para pletina 30x6	613642	0,13
Para pletina 40x8	613652	

- **Sistemas de fijación** Part. S0605
Montaje / desmontaje sobre perfilados planos.

- Fijación con plato.

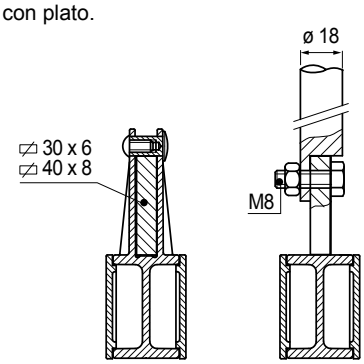

- Fijación con perfilado metálico Part. S0537.

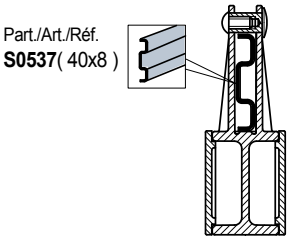

- **Estructura modular**
La guía se compone de módulos unidos entre ellos mediante montaje / desmontaje a presión para una unión rápida.

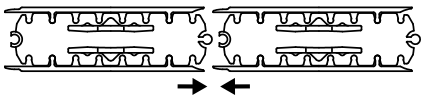

- **Montaje** del Part. S0606
Posición de la guía Part. S0605 para permitir el ensamblaje con el módulo separador.

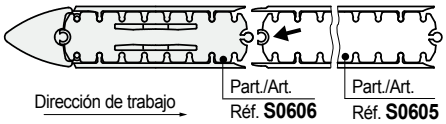

- **Montaje** del Part. S0730
Posición de la guía Part. S0605 para permitir el ensamblaje con el módulo separador del Part. S0730.

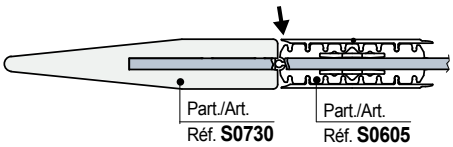

Best Seller

Standard

A petición: cantidad mínima requerida. Consulte a nuestro Customer Service para conocer la disponibilidad.

Código para pedido = Part. + Code

REXNORD

• **Sistemas de fijación** Part. S0605
Montaje / desmontaje sobre perfilados planos.

- Fijación con plato.

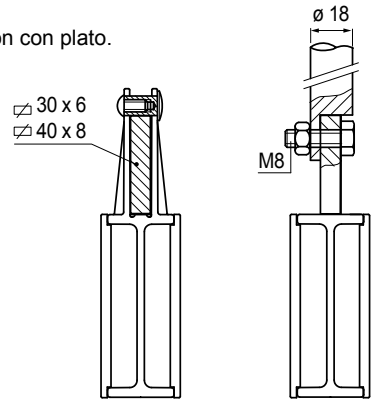

- Fijación con perfilado metálico Part. S0537.

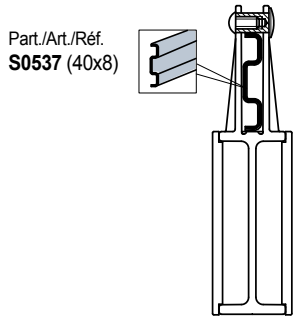

• **Estructura modular**
La guía se compone de módulos unidos entre ellos mediante montaje / desmontaje a presión para una unión rápida.

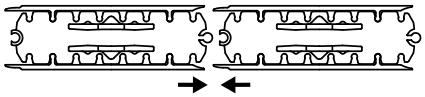

• **Montaje** del Part. S0606
Posición de la guía Part. S0605 para permitir el ensamblaje con el módulo separador.

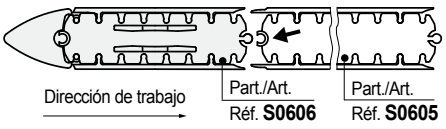

• **Montaje** del Part. S0730
Posición de la guía Part. S0605 para permitir el ensamblaje con el módulo separador del Part. S0730.

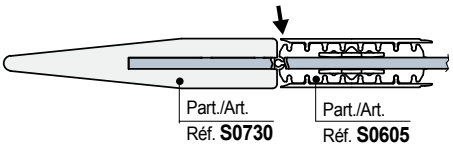

Guía lateral (extra-plana)

Part. S0605

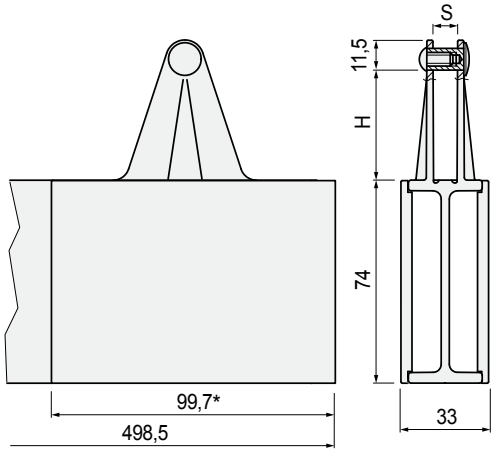

*= largo del módulo

Curvilínea

Modelo	H mm	S mm	Code	Peso kg/m
Para pletina 30x6	30	6	613622	1,38
Para pletina 40x8	40	8	613632	

- Impiego: trasporto vetro senza pressione di spinta laterale. Utilizzabili sia in rettilineo che in curva.
- Si accoppia con le guide laterali Part. S0273 - S0356 - S0422
- S0539 - S0639 - S0642.
- Materiale: carcassa in acetalica POM (nera). Guida di scorrimento in acetalica POM (bianca).
- Raggio minimo di curvatura: 335 mm.
- Stato di fornitura: in barre da 0,498 metri (N 5 moduli).
- Confezione: 4,5 metri (N 9 barre).
- Accessori:

Módulo separador
Part. S0730

Perfil metálico
40x8
Part. S0537

Accesorios

Módulo separador

Part. S0606

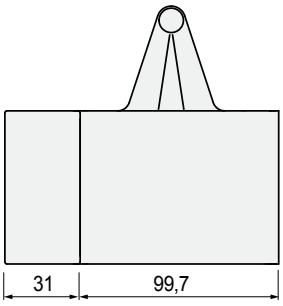

Modelo	Code	Peso kg/m
Para pletina 30x6	613662	0,19
Para pletina 40x8	613672	

- Material: armazón de acetálica POM (negra). Guías de deslizamiento de acetálica POM (blanca). Cuño separador de polietileno PE (negro).
- Confección: 2 piezas.

● **Best Seller**
● **Standard**
● **A petición:** cantidad mínima requerida. Consulte a nuestro Customer Service para conocer la disponibilidad.

Código para pedido = Part. + Code

Part. S0191
Part. S0296

Guías laterales (extra-anchas)

Part. S0191

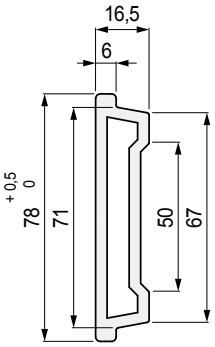

Part. S0296

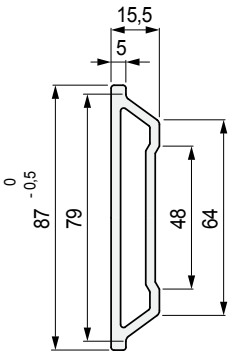

Material	Largo metros	Code	Peso kg/m
Negro	3	S019157131	0,60
	6	S019156811	
	3	S029668811	
	6	S0296618291	

- Material: polietileno PE 500.000.
- Radio min. de curvatura: 200 mm.
- Coeficiente de dilatación lineal: 2,5 x 10^{-4} °C^{-1}.
  Para el cálculo de la dilatación térmica ver Datos Técnicos.
- Confección: 30 metros (con largo de 3 m).
  60 metros (con largo de 6 m).
- Accesorios:

Mordazas
Porta - Guías.

Curvadora de guías
(manual)
Part. S0218.

• **Uso** del Part. S0191 - S0296

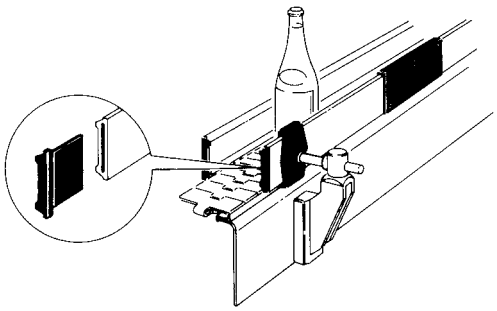

• Las guías deben ser utilizadas con un trefilado plano 60 x 6

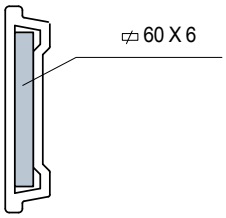

• **Resistencia a la flexión** de los Part. S0191 - S0296

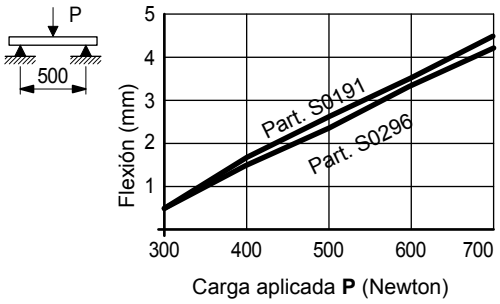

Accesorios

Part. S0376
Part. S0377

Tapón de cierre

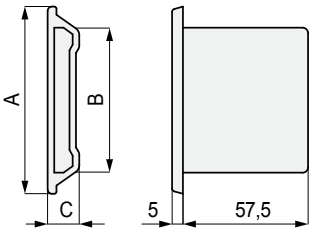

Uso	A mm	B mm	C mm	Code
Para emplear con el Part. S0191	77	65,3	15,5	S037663626
Para emplear con el Part. S0296	86	63,8	14,5	S037763636

- Material: polipropileno reforzado PP FV (negro).
- Confección: 50 piezas.

• **Montaje** de los Part. S0376 - S0377
A presión.
Séllelo herméticamente con silicona.

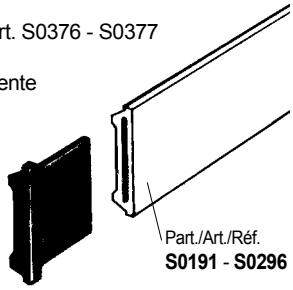

• Deje entre el tapón y el trefilado plano, una distancia suficiente contracción lineal que experimenta el material de la guía a bajas temperaturas.

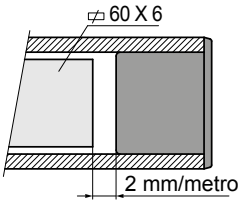

Best Seller

Standard

A petición: cantidad mínima requerida. Consulte a nuestro Customer Service para conocer la disponibilidad.

Código para pedido = Part. + Code

• **Montaje** del Part. S0378 - S0379
Fijación mediante tornillos autorroscantes
4,8 x 9,5 DIN 7970

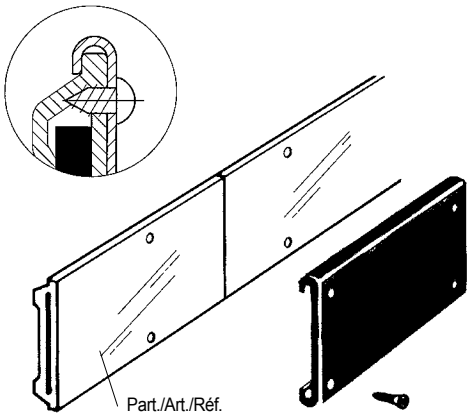

Mordaza de enlace

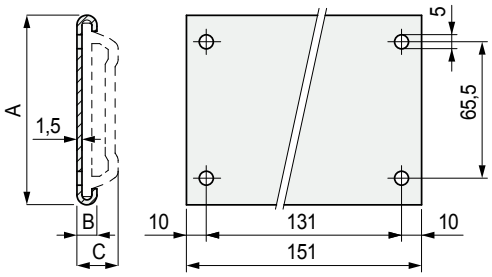

Uso	A mm	B mm	C mm	Code
Para emplear con el Part. S0191	81,5	9	18	S037863646
Para emplear con el Part. S0296	90	8	17	S037963656

- Material: mordaza y tornillos de acero inoxidable austenítico.
- Estado de suministro: equipado con tornillos de fijación.
- Confección: 50 piezas.

Accesorios

Part. S0378
Part. S0379

Best Seller
Standard
A petición: cantidad mínima requerida. Consulte a nuestro Customer Service para conocer la disponibilidad.

Código para pedido = Part. + Code

Part. S0581

Curvilínea

Guía lateral con rodillos

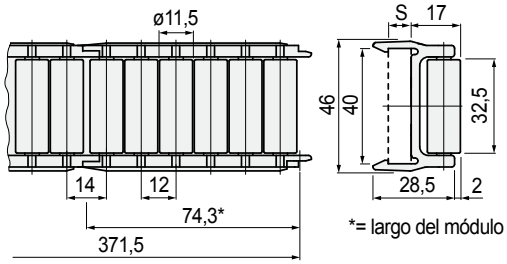

Modelo	S mm	Code	Peso kg/m
Para pletina 40x8	6	603322	0,62
Para pletina 40x10	8	673952	

- Material: armazón de acetálica POM (negra), rodillos de Polietileno PE (blanco).
- Estado de suministro: en barras de 0,371 metros (5 módulos).
- Confección: 4,5 metros (12 barras).
- Accesorios:

Perfil metálico 40x8 Part. S0537

Part. S0585

Curvilínea

Guía central con rodillos

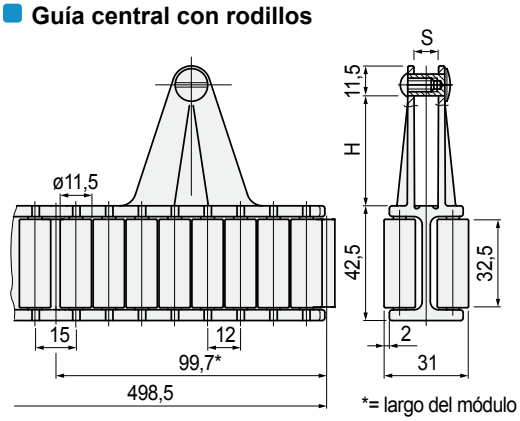

Modelo	H mm	S mm	Code	Peso kg/m
Para pletina 30x6	30	6	603492N	1,24
Para pletina 40x8	40	8	603502N	

- Se combina con la guía lateral Part. S0581.
- Material: armazón de acetálica POM (negra), rodillos de Polietileno PE (blanco).
- Radio minimo de curvatura: 335 mm.
- Estado de suministro: en barras de 0,498 metros (5 módulos).
- Confección: 4,5 metros (9 barras).
- Accesorios:

Módulo separador Part. S0730

Perfil metálico 40x8 Part. S0537

- **Uso de los** Part. S0581 - S0585
  Para envases con pared delgada y delicada (ej. latas de aluminio, botellas de PET, brick, cartón serigrafiado, envases desechables de vidrio).
- **Sistemas de fijación** Part. S0581
  Montaje / desmontaje sobre perfilados planos (a presión para permitir la conexión rápida).

- Fijación con plato.

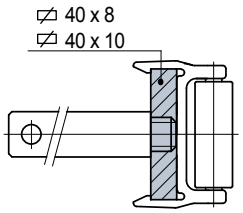

- Fijación con perfilado metálico Part. S0537.

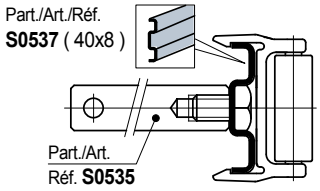

- **Radio mínimo de curvatura** del Part. S0581

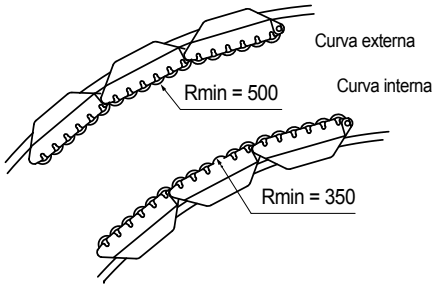

- **Sistemas de fijación** Part. S0585
  Montaje / desmontaje sobre perfilados planos.

- Fijación con plato.

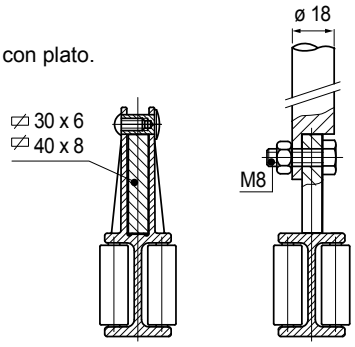

- Fijación con perfilado metálico Part. S0537.

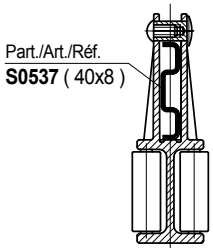

- **Estructura modular** Part. S0581 - S0585
  La guía se compone de módulos unidos entre ellos medite montaje / desmontaje a presión para una unión rápida.

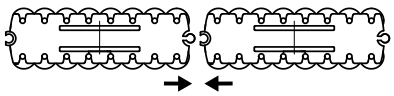

Best Seller

Standard

A petición: cantidad mínima requerida. Consulte a nuestro Customer Service para conocer la disponibilidad.

Código para pedido = Part. + Code

• **Montaje** del Part. S0586
Posición de la guía (Part. S0585) para permitir el ensamblaje con el módulo separador.

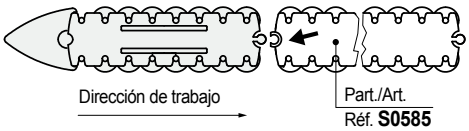

Módulo separador

Part. S0586

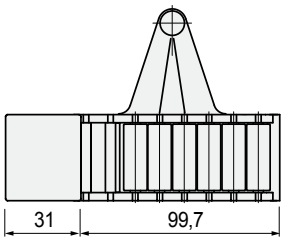

Modelo	Code	Peso kg/m
Para pletina 30x6	**603552N**	0,15
Para pletina 40x8	**603562N**	

- Material: armazón de acetálica POM (negra), rodillos de Polietileno PE (blanco). Cuño separador de polietileno PE (negro).
- Confección: 2 piezas.

● **Best Seller**
● **Standard**
● **A petición:** cantidad mínima requerida. Consulte a nuestro Customer Service para conocer la disponibilidad.

Código para pedido = Part. + Code

Part. S0581

Curvilínea

Guía lateral con rodillos

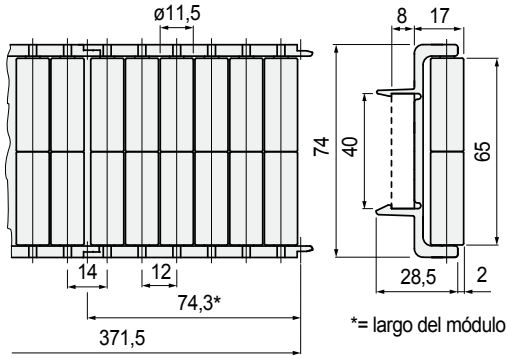

Modelo	Code	Peso kg/m
Para pletina 40x8	603312	1,01

- Material: armazón de acetálica POM (negra), rodillos de Polietileno PE (blanco).
- Estado de suministro: en barras de 0,371 metros (5 módulos).
- Confección: 4,5 metros (12 barras).
- Accesorios:

Perfil metálico 40x8 Part. S0537

Part. S0585

Curvilínea

Guía central con rodillos

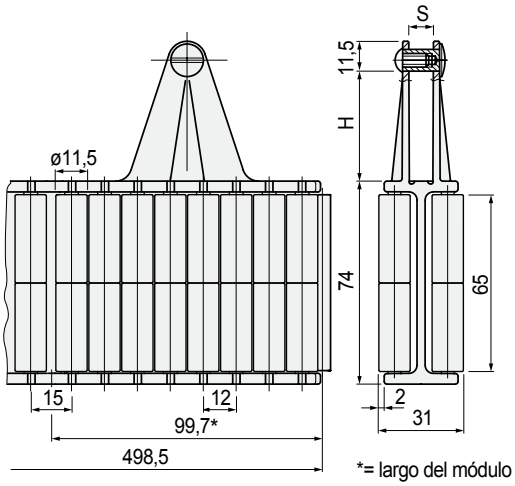

Modelo	H mm	S mm	Code	Peso kg/m
Para pletina 30x6	30	6	603512	2,0
Para pletina 40x8	40	8	603522	

- Se combina con la guía lateral Part. S0581.
- Material: armazón de acetálica POM (negra), rodillos de Polietileno PE (blanco).
- Radio minimo de curvatura: 335 mm.
- Estado de suministro: en barras de 0,498 metros (5 módulos).
- Confección: 4,5 metros (9 barras).
- Accesorios:

Módulo separador Part. S0730

Perfil metálico 40x8 Part. S0537

- **Uso de los** Part. S0581 - S0585
  Para envases con pared delgada y delicada (ej. latas de aluminio, botellas de PET, brick, cartón serigrafiado, envases desechables de vidrio).
- **Sistemas de fijación** Part. S0581
  Montaje / desmontaje sobre perfilados planos (a presión para permitir la conexión rápida).

- Fijación con plato.

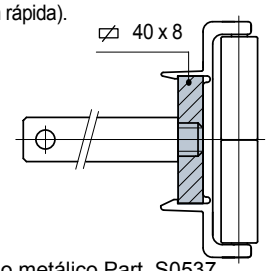

- Fijación con perfilado metálico Part. S0537.

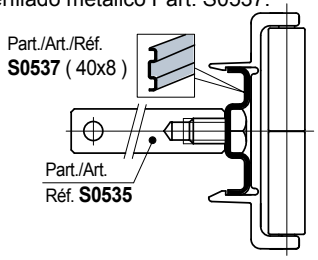

- **Radio mínimo de curvatura** del Part. S0581

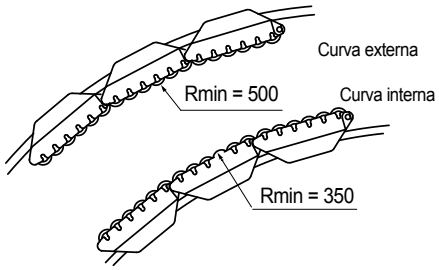

- **Sistemas de fijación** Part. S0585
  Montaje / desmontaje sobre perfilados planos.

- Fijación con plato.

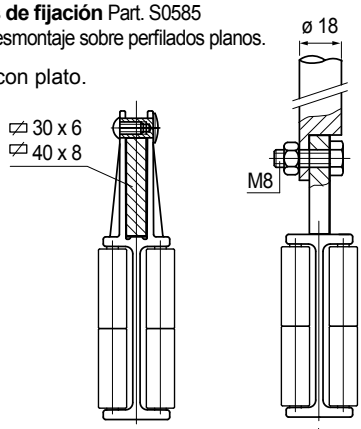

- Fijación con perfilado metálico Part. S0537.

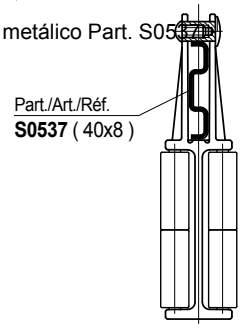

- **Estructura modular** Part. S0581 - S0585
  La guía se compone de módulos unidos entre ellos medite montaje / desmontaje a presión para una unión rápida.

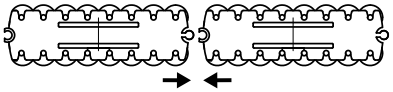

- **Best Seller**
- **Standard**
- **A petición:** cantidad mínima requerida. Consulte a nuestro Customer Service para conocer la disponibilidad.

Código para pedido = Part. + Code

REXNORD

• **Montaje** del Part. S0586
Posición de la guía (Part. S0585) para permitir el ensamblaje con el módulo separador.

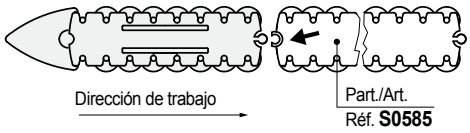

Módulo separador

Part. S0586

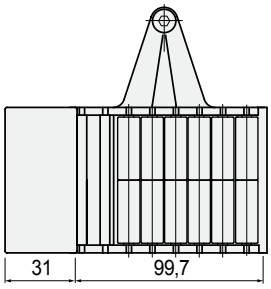

Modelo	Code	Peso kg/m
Para pletina 30x6	603572	0,24
Para pletina 40x8	603582	

- Material: armazón de acetálica POM (negra), rodillos de Polietileno PE (blanco). Cuño separador de polietileno PE (negro).
- Confección: 2 piezas.

● Best Seller
● Standard
● **A petición:** cantidad mínima requerida. Consulte a nuestro Customer Service para conocer la disponibilidad.

Código para pedido = Part. + Code

Part. S0580

Curvilínea

Guía lateral con rodillos

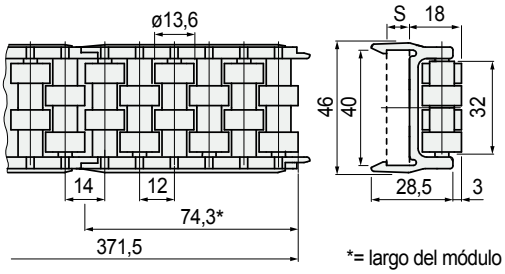

Modelo	S mm	Code	Peso kg/m
Para pletina 40x8	8	603302	0,61
Para pletina 40x10	10	611772	

- Material: armazón de Acetálica POM (negra), rodillos de Acetàlica POM (blanco).
- Estado de suministro: en barras de 0,371 metros (5 módulos).
- Confección: 4,5 metros (12 barras).
- Accesorios:

Perfil metálico 40x8 Part. S0537

- **Sistemas de fijación** Part. S0580
Montaje / desmontaje sobre perfilados planos (a presión para permitir la conexión rápida).

- Fijación con plato.

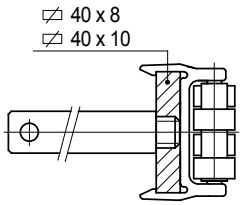

- Fijación con perfilado metálico Part. S0537.

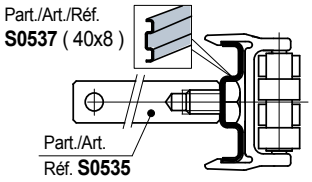

- **Radio mínimo de curvatura** del Part. S0580

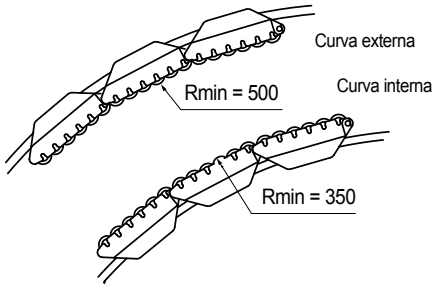

Part. S0557

Curvilínea

Guía central con rodillos

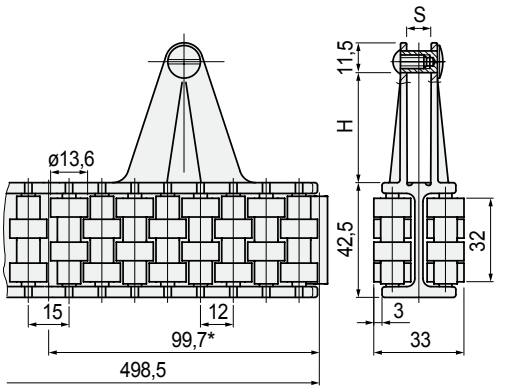

Modelo	H mm	S mm	Code	Peso kg/m
Para pletina 30x6	30	6	695501N	1,22
Para pletina 40x8	40	8	695991N	

- Se combina con la guía lateral Part. S0580.
- Material: armazón de Acetálica POM (negra), rodillos de Acetàlica POM (blanco).
- Radio minimo de curvatura: 335 mm.
- Estado de suministro: en barras de 0,498 metros (5 módulos).
- Confección: 4,5 metros (9 barras).
- Accesorios:

Módulo separador Part. S0730

Perfil metálico 40x8 Part. S0537

- **Sistemas de fijación** Part. S0557
Montaje / desmontaje sobre perfilados planos.

- Fijación con plato.

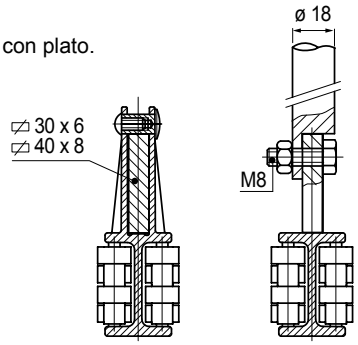

- Fijación con perfilado metálico Part. S0537.

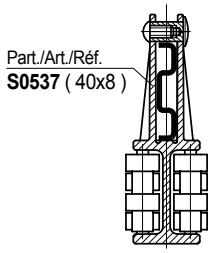

- **Estructura modular** Part. S0580 - S0557
La guía se compone de módulos unidos entre ellos medite montaje / desmontaje a presión para una unión rápida.

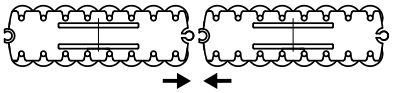

- **Best Seller**
- **Standard**
- **A petición:** cantidad mínima requerida. Consulte a nuestro Customer Service para conocer la disponibilidad.

Código para pedido = Part. + Code

REXNORD

Part. S0570

• **Montaje** del Part. S0570
Posición de la guía (Part. S0557) para permitir el ensamblaje con el módulo separador.

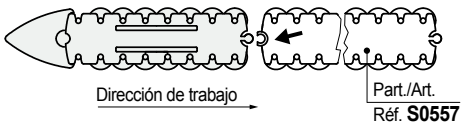

Módulo separador

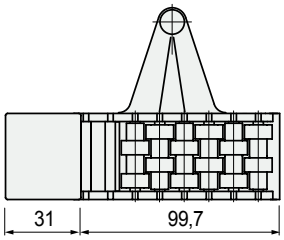

Modelo	Code	Peso kg/m
Para pletina 30x6	601142N	0,15
Para pletina 40x8	601162N	

- Material: armazón de Acetálica POM (negra), rodillos de Acetàlica POM (blanco). Cuño separador de polietileno PE (negro).
- Confección: 2 piezas.

• **Uso** de los Part. S0580 - S0557
Para envases de resistencia media (ej. hojalata, vidrio, aluminio resistente).

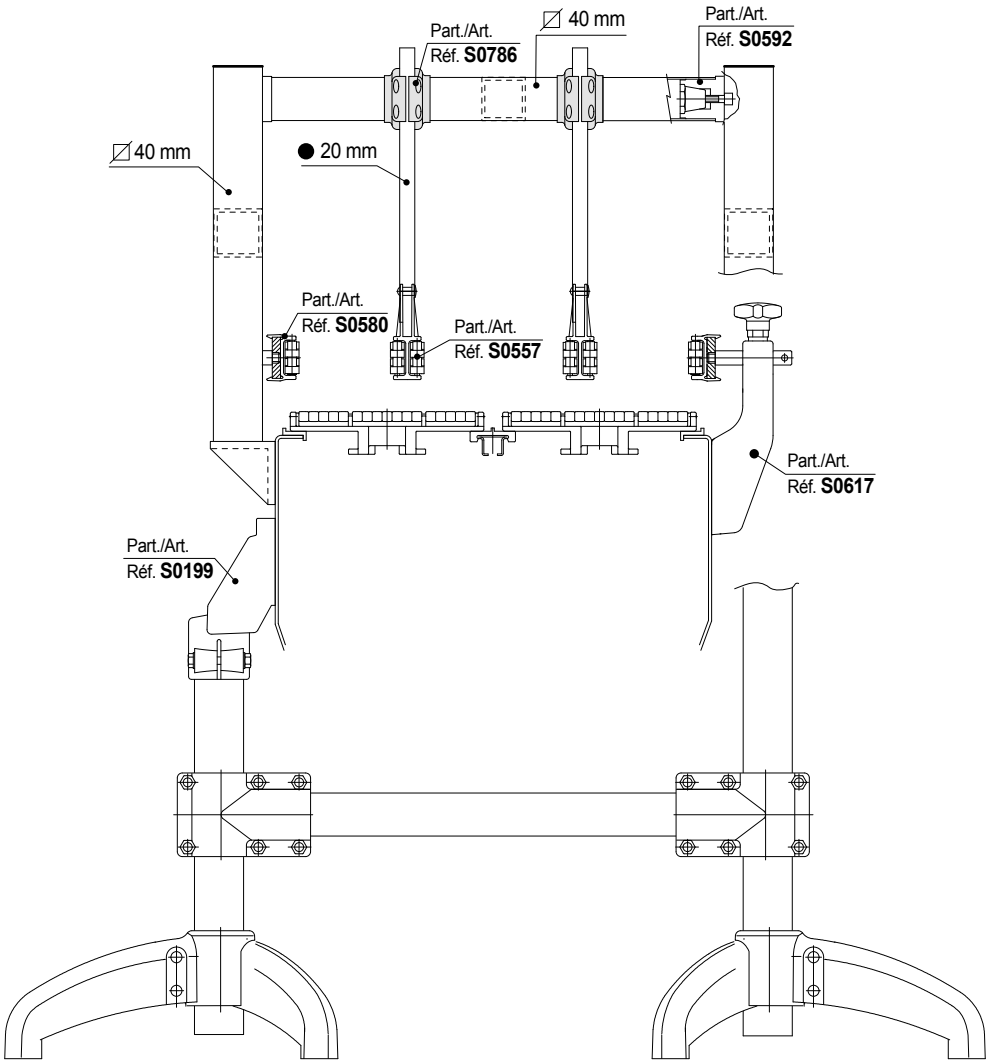

- **Best Seller**
- **Standard**
- **A petición:** cantidad mínima requerida. Consulte a nuestro Customer Service para conocer la disponibilidad.

Código para pedido = Part. + Code

Part. S0580

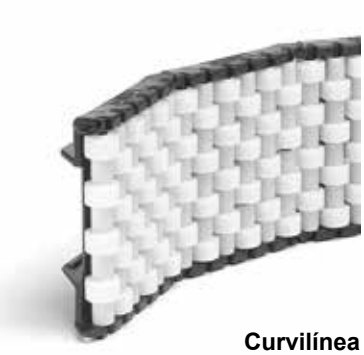

Curvilínea

Guía lateral con rodillos

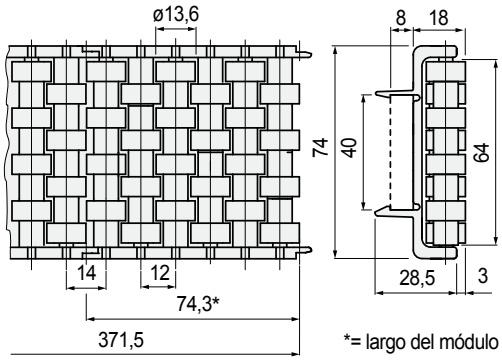

*= largo del módulo

Modelo	Code	Peso kg/m
Para pletina 40x8	603292	0,99

- Material: armazón de Acetálica POM (negra), rodillos de Acetàlica POM (blanco).
- Estado de suministro: en barras de 0,371 metros (5 módulos).
- Confección: 4,5 metros (12 barras).
- Accesorios: - Accesorios:

Perfil metálico 40x8 Part. S0537

Part. S0557

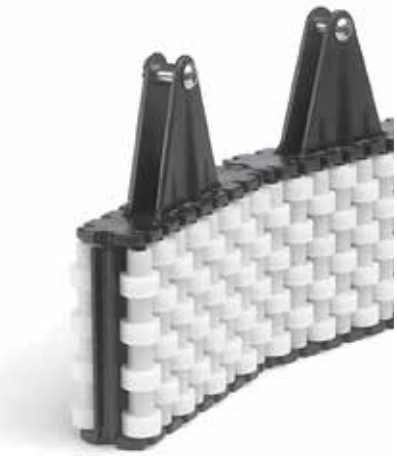

Curvilínea

Guía central con rodillos

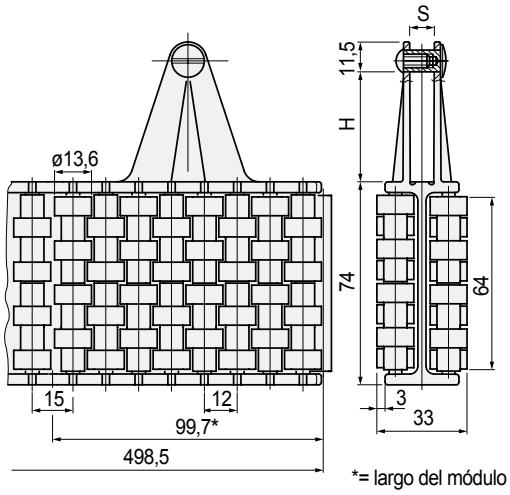

*= largo del módulo

Modelo	H mm	S mm	Code	Peso kg/m
Para pletina 30x6	30	6	603472	1,96
Para pletina 40x8	40	8	603482	

- Se combina con la guía lateral Part. S0580.
- Material: armazón de Acetálica POM (negra), rodillos de Acetàlica POM (blanco).
- Radio minimo de curvatura: 335 mm.
- Estado de suministro: en barras de 0,498 metros (5 módulos).
- Confección: 4,5 metros (9 barras).
- Accesorios:

Módulo separador Part. S0730

Perfil metálico 40x8 Part. S0537

- **Uso de los** Part. S0580 - S0557
  Para envases de resistencia media (ej. hojalata, vidrio, aluminio resistente).

- **Sistemas de fijación** Part. S0580
  Montaje / desmontaje sobre perfilados planos (a presión para permitir la conexión rápida).

- Fijación con plato.

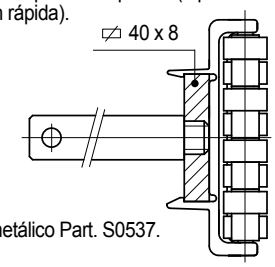

- Fijación con perfilado metálico Part. S0537.

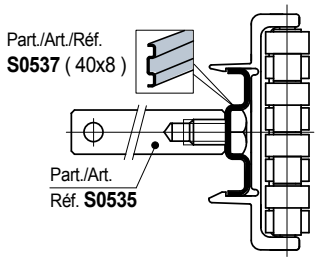

- **Radio mínimo de curvatura** del Part. S0580

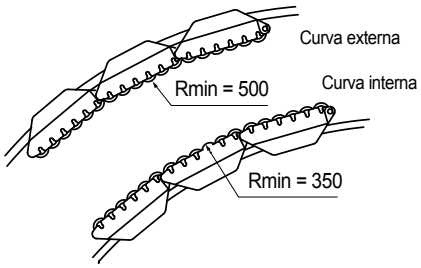

- **Sistemas de fijación** Part. S0557
  Montaje / desmontaje sobre perfilados planos.

- Fijación con plato.

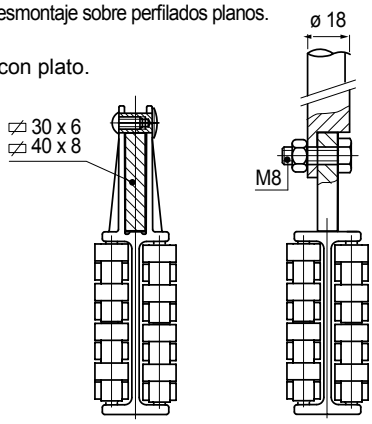

- Fijación con perfilado metálico Part. S0537.

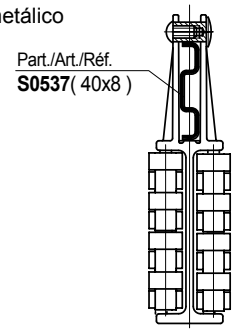

- **Estructura modular** Part. S0580 - S0557
  La guía se compone de módulos unidos entre ellos medite montaje / desmontaje a presión para una unión rápida.

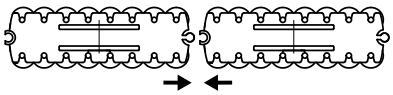

- **Best Seller**
- **Standard**
- **A petición:** cantidad mínima requerida. Consulte a nuestro Customer Service para conocer la disponibilidad.

Código para pedido = Part. + Code

• **Montaje** del Part. S0570
Posición de la guía (Part. S0557) para permitir el ensamblaje con el módulo separador.

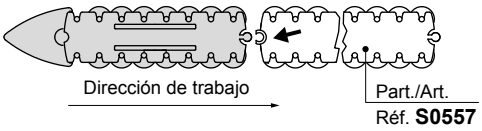

Módulo separador

Part. S0570

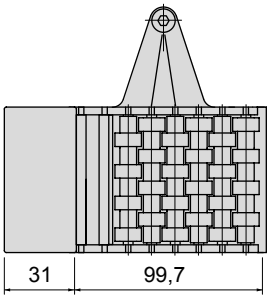

Modelo	Code	Peso kg/m
Para pletina 30x6	603532	0,24
Para pletina 40x8	603542	

- Material: armazón de Acetálica POM (negra), rodillos de Acetàlica POM (blanco). Cuño separador de polietileno PE (negro).
- Confección: 2 piezas.

● Best Seller
● Standard
● **A petición:** cantidad mínima requerida. Consulte a nuestro Customer Service para conocer la disponibilidad.

Código para pedido = Part. + Code

Part. S0733

Guía lateral con rodillos

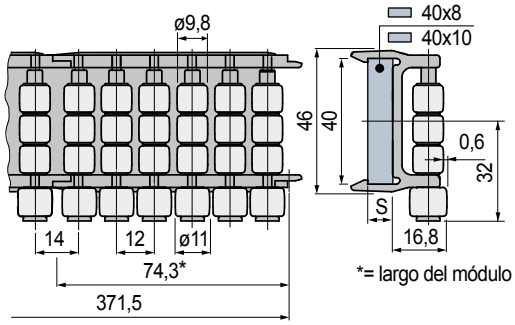

Modelo	S mm	Code	Peso kg/m
Para pletina 40x8	8	693512	0,61
Para pletina 40x10	10	693522	

- Material: armazón de acetálica POM (negra).
Rodillos de Rex-Hp™ (gris oscuro).
- Estado de suministro: en barras de 0,371 metros (5 módulos).
- Confección: 4,5 metros (12 barras).
- Accesorios:

Perfil metálico 40x8 Part. S0537

Part. S0721

Guía central con rodillos

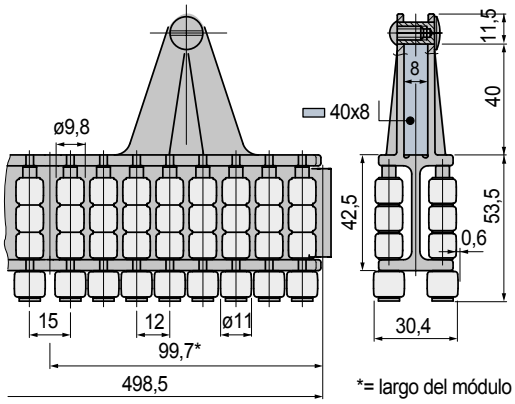

Modelo	Code	Peso kg/m
Para pletina 40x8	688602	1,24

- Material: armazón de acetálica POM (negra).
Rodillos de Rex-Hp™ (gris oscuro).
- Radio min. de curvatura: 335 mm.
- Estado de suministro: en barras de 0,498 metros (5 módulos).
- Confección: 4,5 metros (9 barras).
- Accesorios:

Módulo separador Part. S0730

Perfil metálico 40x8 Part. S0537

- **Best Seller**
- **Standard**
- **A petición:** cantidad mínima requerida. Consulte a nuestro Customer Service para conocer la disponibilidad.

Código para pedido = Part. + Code

• **Aplicación** Part. S0733 - S0721
Se utiliza para la guía de latas de pared delgada.
El contacto rodillo - lata, se realiza en la zona cercana al fondo (la más resistente).

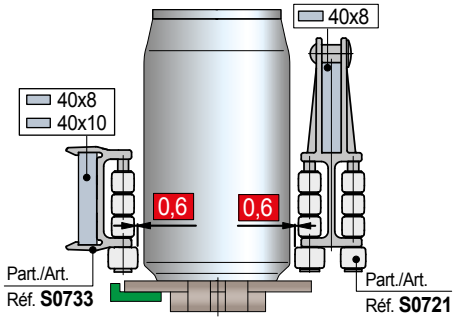

• **Sistemas de fijación** Part. S0733
Montaje sobre perfilados planos (a presión para permitir la conexión rápida).

- Fijación con plato.

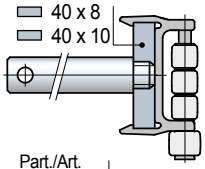

- Fijación con perfilado metálico Part. S0537.

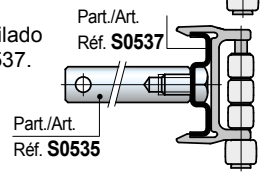

• **Radio mínimo de curvatura** Part. S0733

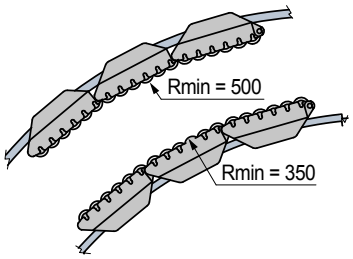

• **Sistemas de fijación** Part. S0721

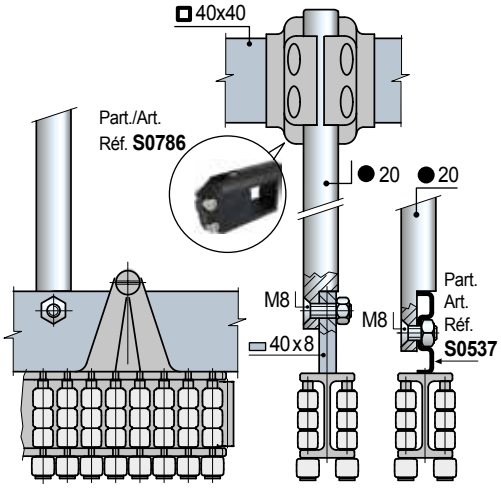

• **Estructura modular** Part. S0733 - S0721
La guía se compone de módulos unidos entre ellos mediante montaje (a presión para una unión rápida).

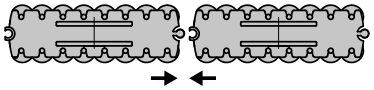

REXNORD

Part. S0730

• **Uso** de los Part. S0730
Aplicable a guías centrales
Part. S0557 - S0585 - S0605 - S0721.

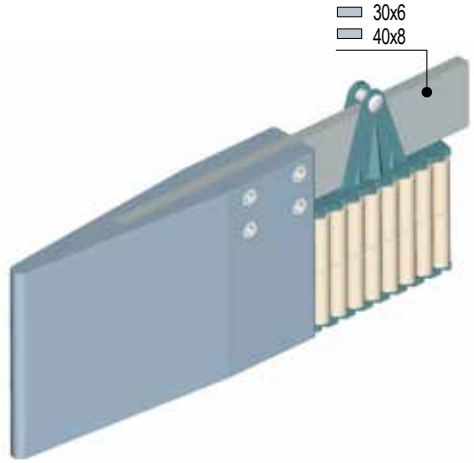

• **Tipos de guía central utilizables**

Part. S0557

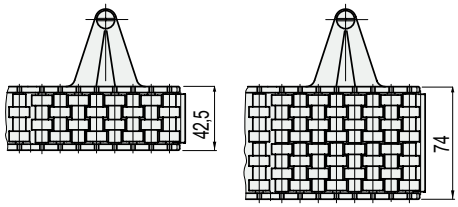

Part. S0585

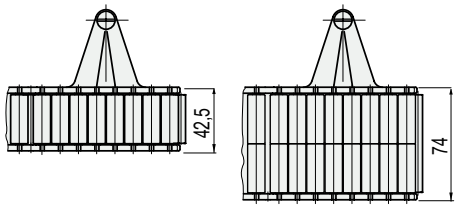

Part. S0605

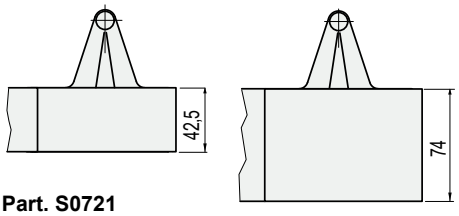

Part. S0721

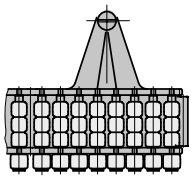

Posición aconsejada de la guía Part. S0605 para permitir el correcto montaje con la cuña separadora.

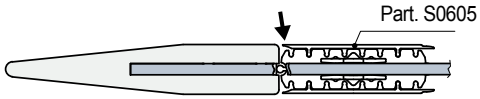

Cuña separadora

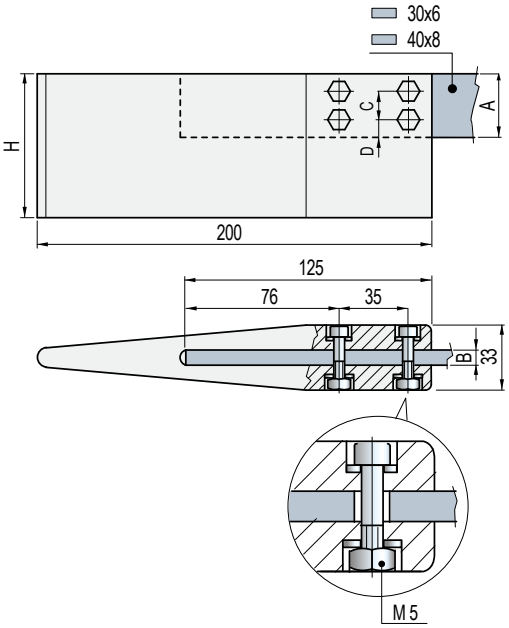

Dimensiones barras de metal aplanadas A x B mm	Code	H mm	C mm	D mm	Peso Kg
Para Part. S0557 - S0585 - S0605 - S0721 (con altura 42,5 mm)					
30x6	689882	72,5	15	7,5	0,4
40x8	689902	82,5	20	10,5	0,5
Para Part. S0557 - S0585 - S0605 (con altura 74 mm)					
30x6	689892	104	15	7,5	0,6
40x8	689912	114	20	10,5	0,7

- Material: cuña de Polietileno PE (negro).
Tornillo de fijación y tuerca para autobloqueo de acero inoxidable austenítico.
- Envase: 2 unidades.

● **Best Seller**
● **Standard**
● **A petición:** cantidad mínima requerida. Consulte a nuestro Customer Service para conocer la disponibilidad.

Código para pedido = Part. + Code

Part. S0628S

Curvilínea

PATENTED

Guía lateral con rodillos

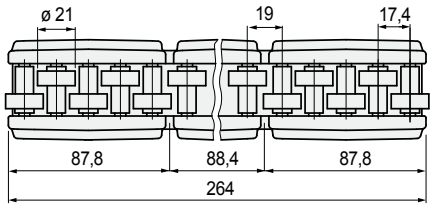

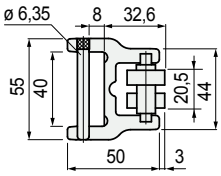

Modelo	Code	Peso kg/m
Para pletina 40x8	671981	1,4

- Utilizable sea en rectilíneo que en curva.
- Material: armazón de poliamida PA (negra).
  Rodillos de acetálica POM (blanca).
  Pernos de los rodillos de acero inoxidable ferritico.
  Pernos de fijación de acero inoxidable austenítico.
- Estado de suministro: en barras de 0,264 metros.
- Confección: 6,336 metros (24 barras).
- Accesorios:

Perfil metálico 40x8 Part. S0537

Curvadora de guías (manual) Part. S0218.

- **Uso** del Part. S0628 S
  Para envases con pared gruesa (ej. cajas, cartones).

- **Sistemas de fijación** Part. S0628 S
  Montaje / desmontaje sobre perfilados planos.

- Fijación con plato.
- Fijación con perfilado metálico Part. S0537.

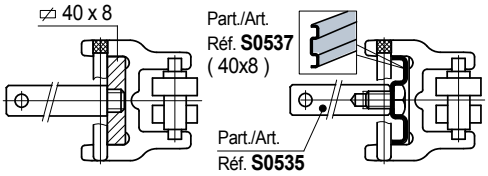

- **Montaje del Part.** S0628 S

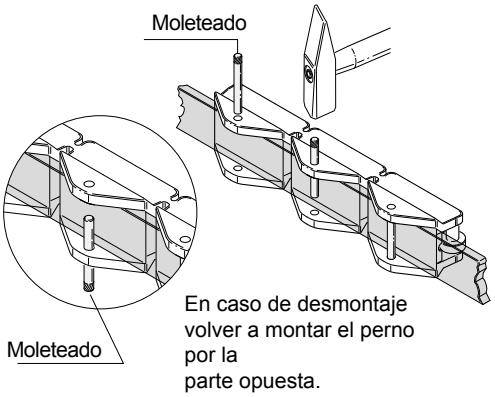

- **Resistencia a la flexión** del Part. S0628 S

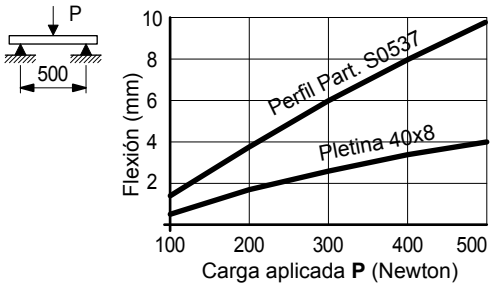

- **Radio mínimo de curvatura** del Part. S0628 S
  Para la curvatura de los perfiles metálicos Part. S0537, utilizar la curvadora manual Part. S0218.

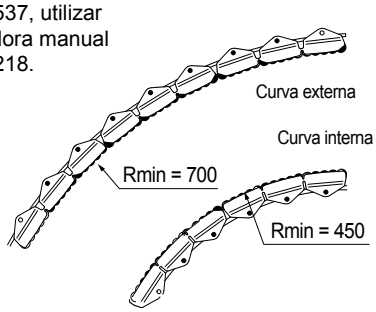

Best Seller

Standard

A petición: cantidad mínima requerida. Consulte a nuestro Customer Service para conocer la disponibilidad.

Código para pedido = Part. + Code

REXNORD

• **Tipos de guías**
que utilizan el sistema de fijación con el perfilado metálico 40x8.

Part. S0539

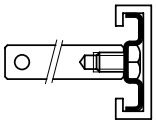

Part. S0605

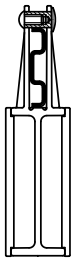

Part. S0580

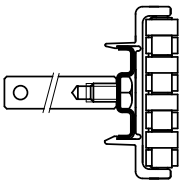

Part. S0557

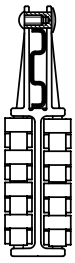

Part. S0581

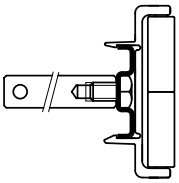

Part. S0585 - S0597

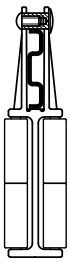

Part. S0628 S

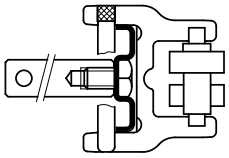

Part. S0733

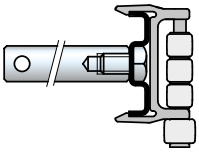

Part. S0721

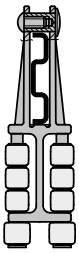

• **Resistencia a la flexión** del Part. S0537

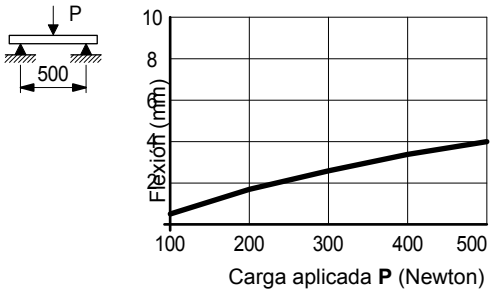

Perfil metálico 40x8

Part. S0537

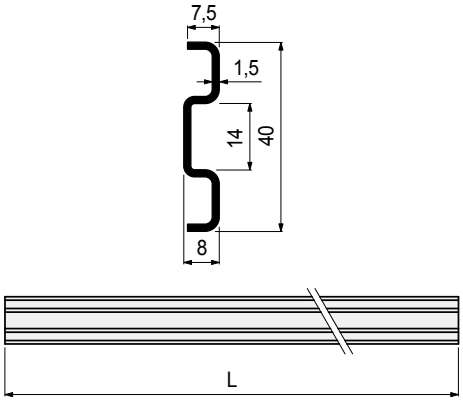

Material	Largo L mm	Code
Acero inoxidable austenítico	3209	689231
	6425	689241

- Radio mínimo de curvatura: 500 mm.
- Peso: 0,72 Kg/m.
- Confección: 19,25 metros (con largo de 3209 mm).
  19,27 metros (con largo de 6425 mm).
- Accesorios:

Curvadora de guías (manual)
Part. S0218.

Perno de fijación

Part. S0535

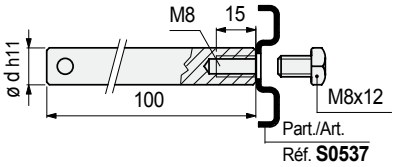

ø perno d mm	Code	Peso kg/m
12	684641	0,12
14	684651	

- Material: acero inoxidable austenítico.
- Estado de suministro: suministrado con tornillo M8 x 12.
- Confección: 24 piezas.

● **Best Seller**
● **Standard**
● **A petición:** cantidad mínima requerida. Consulte a nuestro Customer Service para conocer la disponibilidad.

Código para pedido = Part. + Code

Part. S0757

NEW

Guía lateral con rodillos cilíndricos

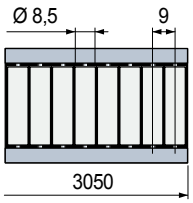

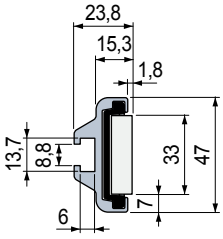

Material de los rodillos cilíndricos	Code	Peso kg/m
Polietileno PE (blanco)	645083	1,20

- Material: perfil metálico de aluminio anodizado, módulo de rodillos en POM acetal (negro), pernos porta rodillos de acero inoxidable.
- Estado de suministro: barras de 3,05 metros.
- Confección: 2 barras.

La guía se entrega también con los componentes separados.

Perfil metálico

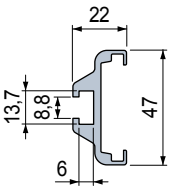

Módulo de rodillos cilíndricos

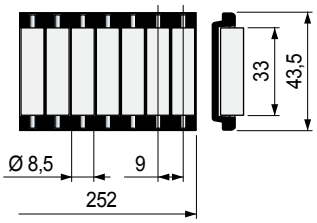

Largo mm	Code
3050	607933
6100	607943

Material de los rodillos cilíndricos	Code
Polietileno PE (blanco)	644613

- Material: aluminio anodizado.
- Peso: 0,85 Kg/m.
- Confección: 1 barra.

- **Características** Part. S0757
  - Estructura autoportante.
  - Perfil metálico de aluminio anodizado.
  - Fácil y veloz instalación con tornillería estándar.
  - Utilizable tanto en rectilíneo como en curva.

- **Montaje** Part. S0757

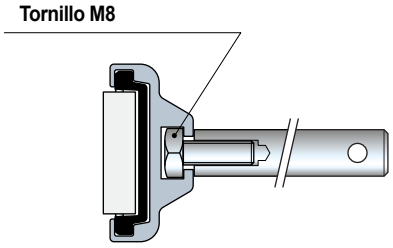

- **Accesorios**
  Part. S0369 - Barra de unión

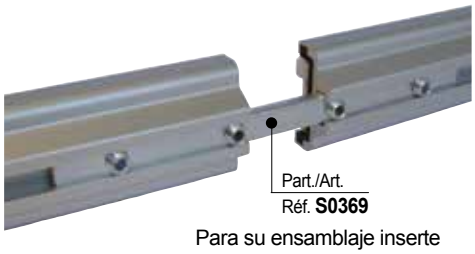

Para su ensamblaje inserte las guías y ajuste con los tornillos.

- **Radio min. de curvatura** Part. S0757

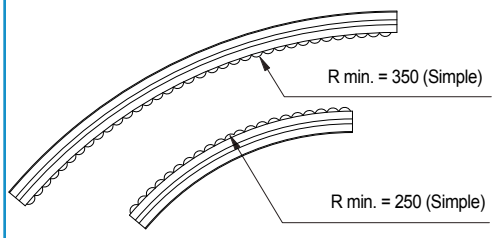

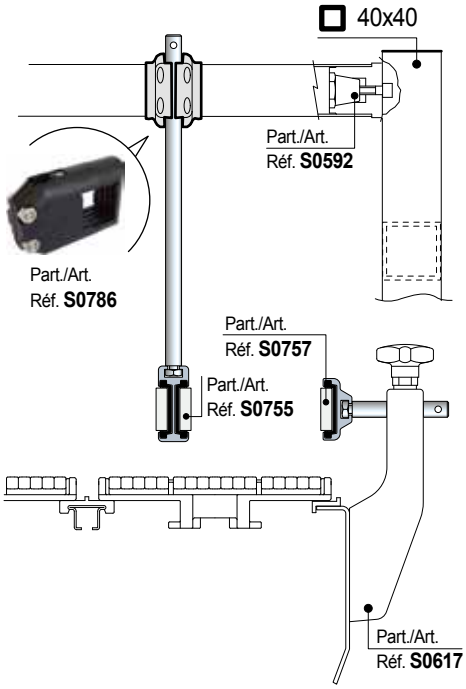

- Best Seller
- Standard
- **A petición:** cantidad mínima requerida. Consulte a nuestro Customer Service para conocer la disponibilidad.

Código para pedido = Part. + Code

REXNORD

Guía central con rodillos cilíndricos

Part. S0755

NEW

- **Características** Part. S0755
  - Estructura autoportante.
  - Perfil metálico de aluminio anodizado.
  - Fácil y veloz instalación con tornillería estándar.
  - Utilizable tanto en rectilíneo como en curva.

- **Montaje** Part. S0755

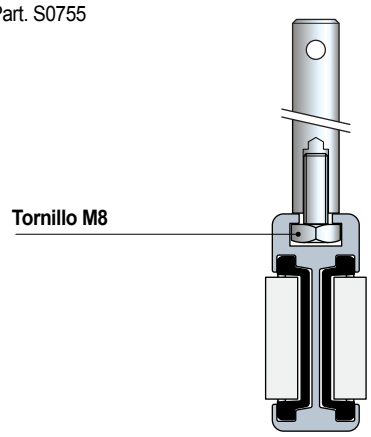

- **Accesorios**
  Part. S0369 - Barra de unión

Para su ensamblaje inserte las guías y ajuste con los tornillos.

- **Radio min. de curvatura** Part. S0755

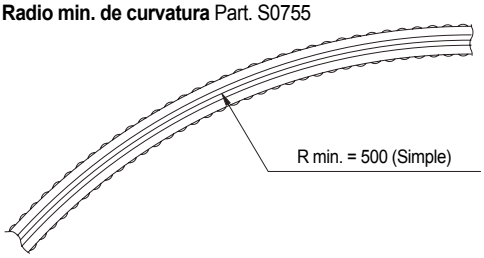

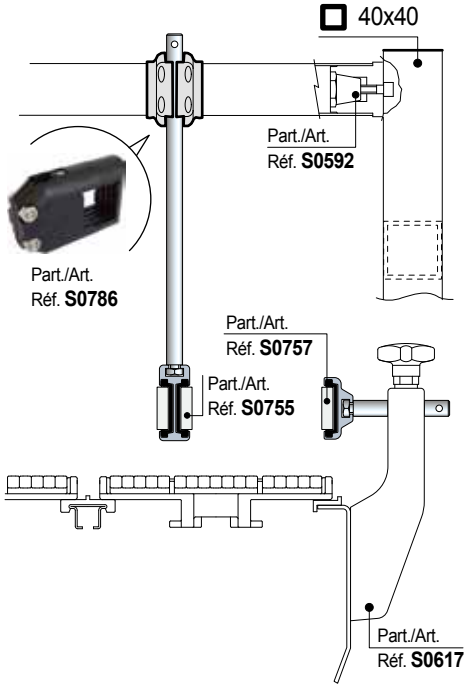

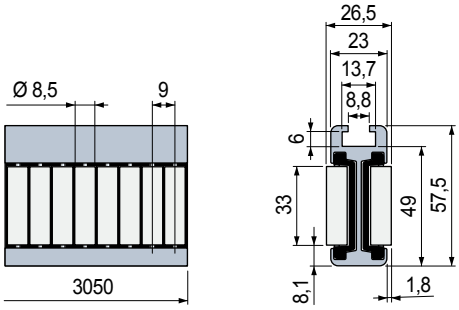

Material de los rodillos cilíndricos	Code	Peso kg/m
Polietileno PE (blanco)	645103	1,75

- Material: perfil metálico de aluminio anodizado, módulo de rodillos en POM acetal (negro), pernos porta rodillos de acero inoxidable.
- Estado de suministro: barras de 3,05 metros.
- Confección: 2 barras.

La guía se entrega también con los componentes separados.

Perfil metálico

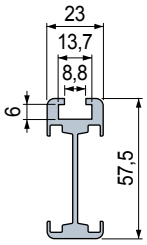

Largo mm	Code
3050	607893
6100	607903

- Material: aluminio anodizado.
- Peso: 1,08 Kg/m.
- Confección: 1 barra.

Módulo de rodillos cilíndricos

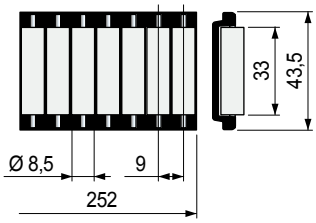

Material de los rodillos cilíndricos	Code
Polietileno PE (blanco)	644613

- **Best Seller**
- **Standard**
- **A petición:** cantidad mínima requerida. Consulte a nuestro Customer Service para conocer la disponibilidad.

Código para pedido = Part. + Code

Part. S0757

NEW

Guía lateral con rodillos cilíndricos

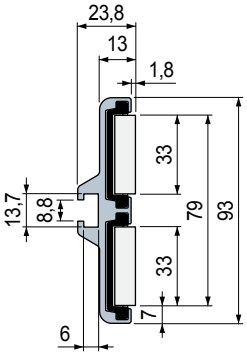

Material de los rodillos cilíndricos	Code	Peso kg/m
Polietileno PE (blanco)	645093	2,00

- Material: perfil metálico de aluminio anodizado, módulo de rodillos en POM acetal (negro), pernos porta rodillos de acero inoxidable.
- Estado de suministro: barras de 3,05 metros.
- Confección: 2 barras.

La guía se entrega también con los componentes separados.

Perfil metálico

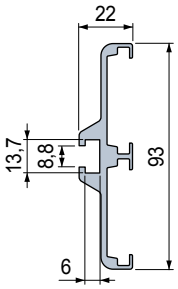

Módulo de rodillos cilíndricos

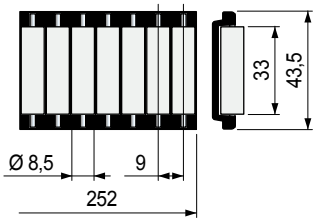

Largo mm	Code
3050	607953
6100	607963

Material de los rodillos cilíndricos	Code
Polietileno PE (blanco)	644613

- Material: aluminio anodizado.
- Peso: 1,36 Kg/m.
- Confección: 1 barra.

- **Características** Part. S0757
  - Estructura autoportante.
  - Perfil metálico de aluminio anodizado.
  - Fácil y veloz instalación con tornillería estándar.
  - Utilizable tanto en rectilíneo como en curva.

- **Montaje** Part. S0757

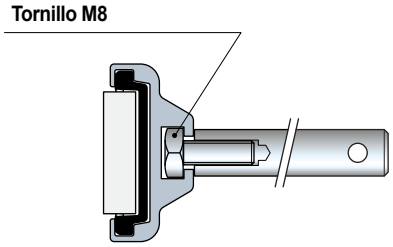

- **Accesorios**
  Part. S0369 - Barra de unión

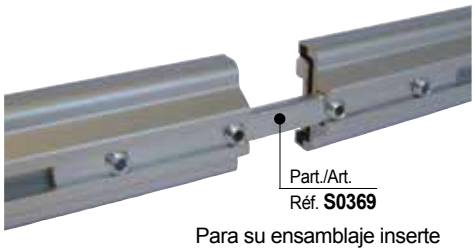

Para su ensamblaje inserte las guías y ajuste con los tornillos.

- **Radio min. de curvatura** Part. S0757

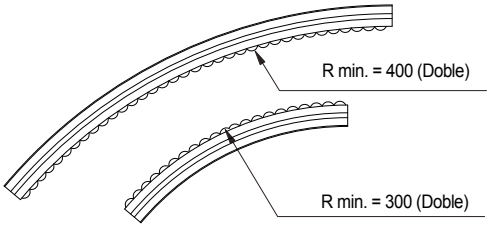

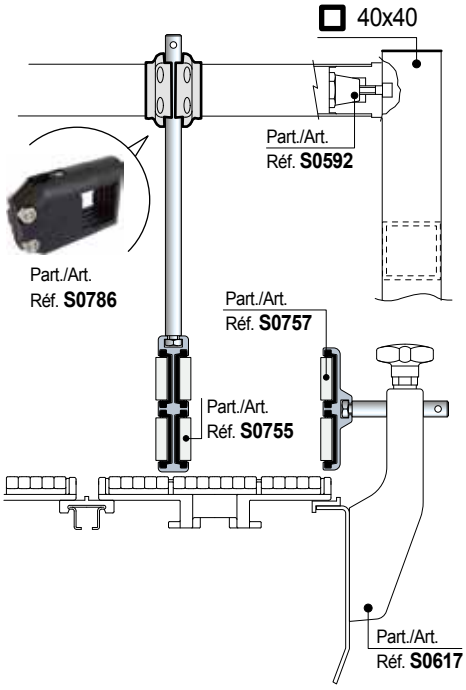

- **Best Seller**
- **Standard**
- **A petición:** cantidad mínima requerida. Consulte a nuestro Customer Service para conocer la disponibilidad.

Código para pedido = Part. + Code

REXNORD

Guía central con rodillos cilíndricos

Part. S0755

- **Características** Part. S0755
  - Estructura autoportante.
  - Perfil metálico de aluminio anodizado.
  - Fácil y veloz instalación con tornillería estándar.
  - Utilizable tanto en rectilíneo como en curva.

- **Montaje** Part. S0755

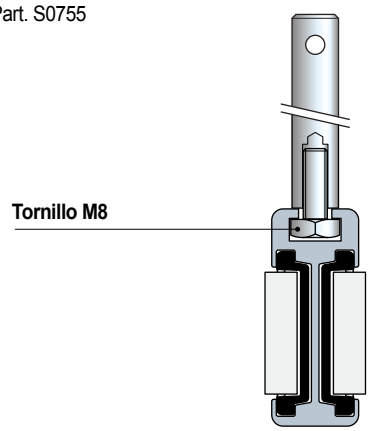

- **Accesorios**

Part. S0369 - Barra de unión

Para su ensamblaje inserte las guías y ajuste con los tornillos.

- **Radio min. de curvatura** Part. S0755

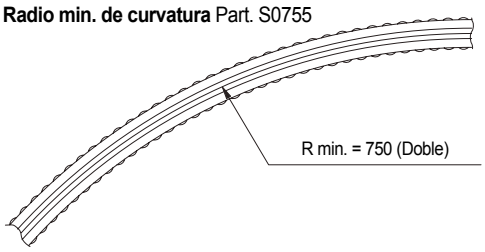

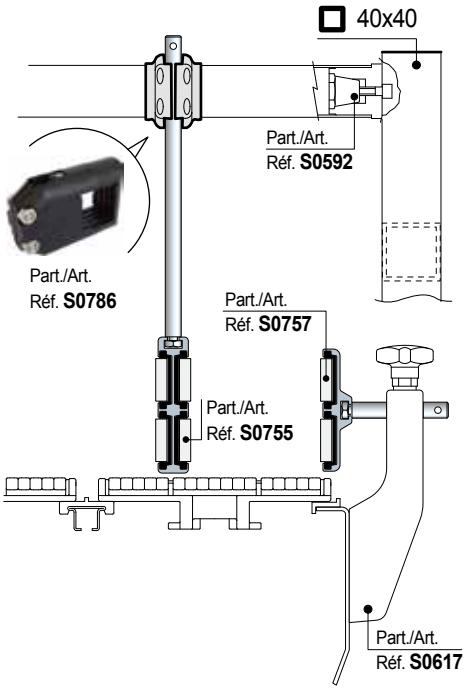

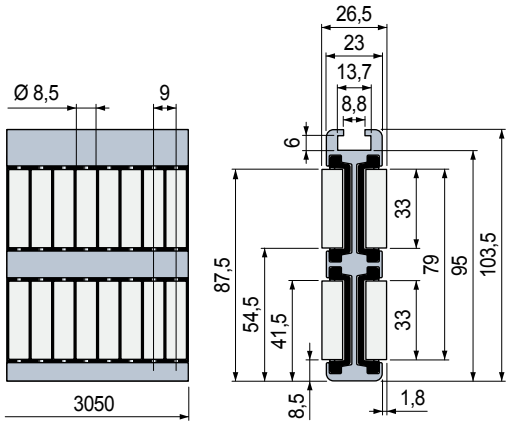

Material de los rodillos cilíndricos	Code	Peso kg/m
Polietileno PE (blanco)	645113	3,00

- Material: perfil metálico de aluminio anodizado, módulo de rodillos en POM acetal (negro), pernos porta rodillos de acero inoxidable.
- Estado de suministro: barras de 3,05 metros.
- Confección: 2 barras.

NEW

La guía se entrega también con los componentes separados.

Perfil metálico

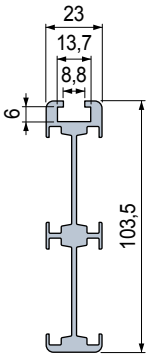

Módulo de rodillos cilíndricos

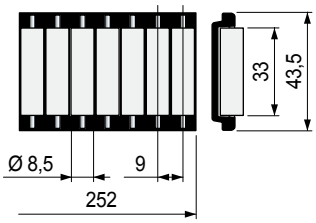

Largo mm	Code
3050	607913
6100	607923

Material de los rodillos cilíndricos	Code
Polietileno PE (blanco)	644613

- Material: aluminio anodizado.
- Peso: 1,70 Kg/m.
- Confección: 1 barra.

- Best Seller
- Standard
- **A petición:** cantidad mínima requerida. Consulte a nuestro Customer Service para conocer la disponibilidad.

Código para pedido = Part. + Code

Part. S0868

NEW

Guía lateral con rodillos cilíndricos

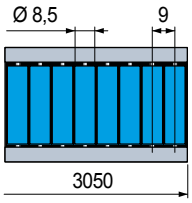

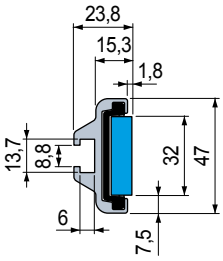

Material de los rodillos cilíndricos	Code	Peso kg/m
Goma SEBS (Azul)	647573	1,20

- Material: perfil metálico de aluminio anodizado, módulo de rodillos en POM acetal (negro), pernos porta rodillos de acero inoxidable.
- Estado de suministro: barras de 3,05 metros.
- Confección: 2 barras.

La guía se entrega también con los componentes separados.

Perfil metálico

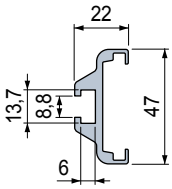

Módulo de rodillos cilíndricos

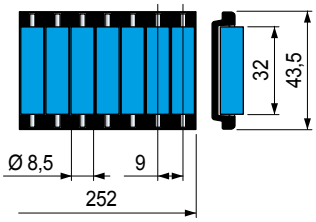

Largo mm	Code
3050	607933
6100	607943

Material de los rodillos cilíndricos	Code
Goma SEBS (Azul)	646523

- Material: aluminio anodizado.
- Peso: 0,85 Kg/m.
- Confección: 1 barra.

- **Características** Part. S0868
  - Estructura autoportante.
  - Perfil metálico de aluminio anodizado.
  - Fácil y veloz instalación con tornillería estándar.
  - Utilizable tanto en rectilíneo como en curva.

- **Montaje** Part. S0868

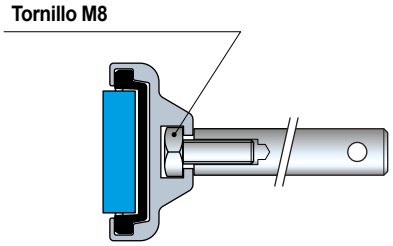

- **Accesorios**
  Part. S0369 - Barra de unión

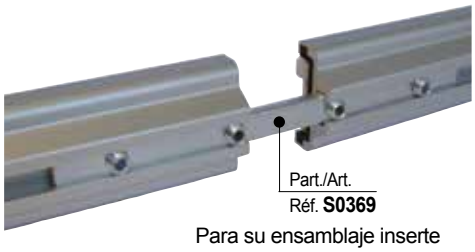

Para su ensamblaje inserte las guías y ajuste con los tornillos.

- **Radio min. de curvatura** Part. S0868

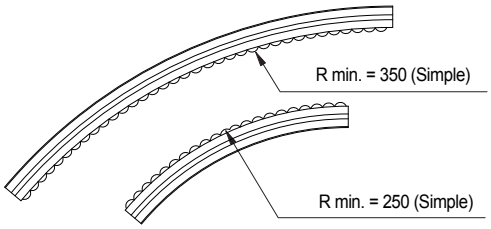

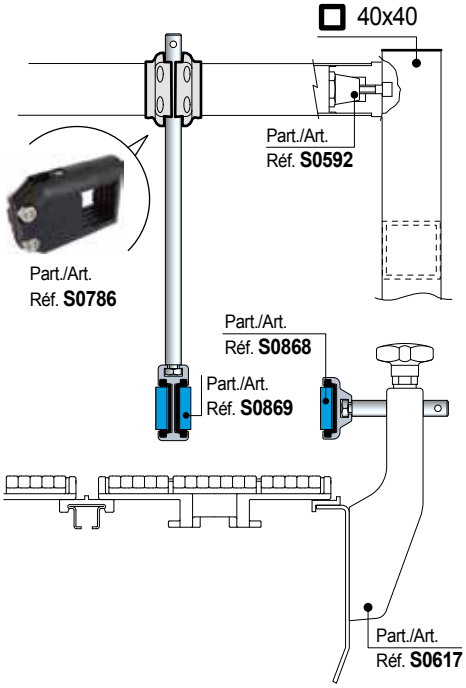

Best Seller

Standard

A petición: cantidad mínima requerida. Consulte a nuestro Customer Service para conocer la disponibilidad.

Código para pedido = Part. + Code

REXNORD

Guía central con rodillos cilíndricos

Part. S0869

NEW

- **Características** Part. S0869
  - Estructura autoportante.
  - Perfil metálico de aluminio anodizado.
  - Fácil y veloz instalación con tornillería estándar.
  - Utilizable tanto en rectilíneo como en curva.

- **Montaje** Part. S0869

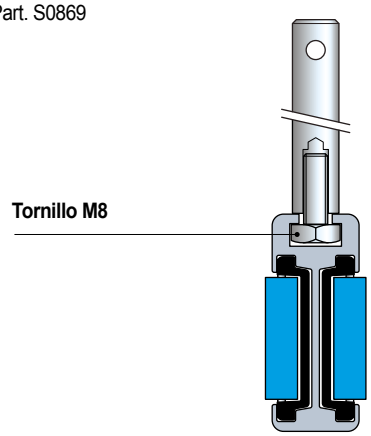

- **Accesorios**

Part. S0369 - Barra de unión

Para su ensamblaje inserte las guías y ajuste con los tornillos.

- **Radio min. de curvatura** Part. S0869

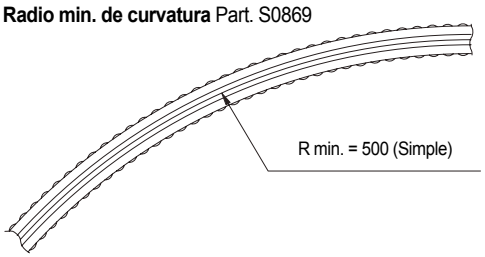

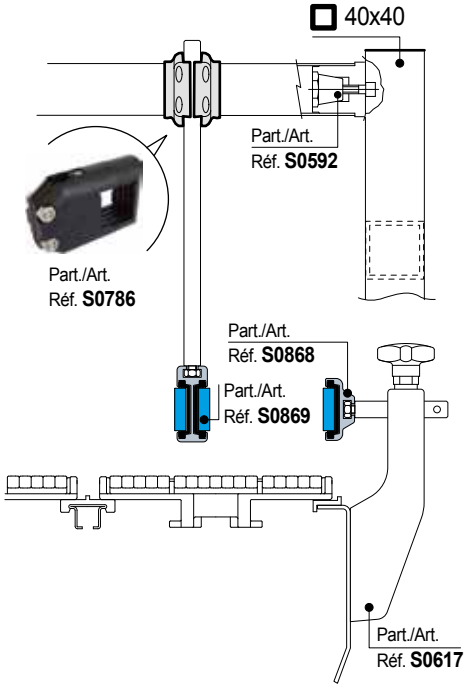

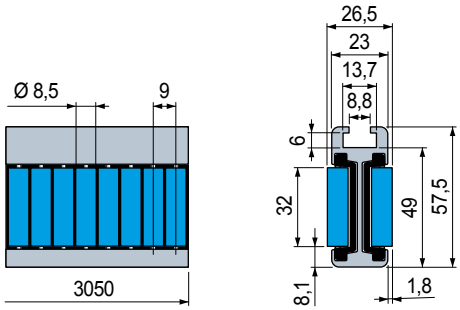

Material de los rodillos cilíndricos	Code	Peso kg/m
Goma SEBS (Azul)	647583	1,75

- Material: perfil metálico de aluminio anodizado, módulo de rodillos en POM acetal (negro), pernos porta rodillos de acero inoxidable.
- Estado de suministro: barras de 3,05 metros.
- Confección: 2 barras.

La guía se entrega también con los componentes separados.

Perfil metálico

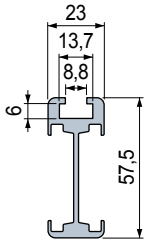

Módulo de rodillos cilíndricos

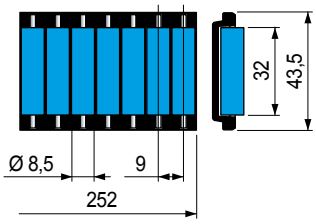

Largo mm	Code
3050	607893
6100	607903

Material de los rodillos cilíndricos	Code
Goma SEBS (Azul)	646523

- Material: aluminio anodizado.
- Peso: 1,08 Kg/m.
- Confección: 1 barra.

- Best Seller
- Standard
- **A petición:** cantidad mínima requerida. Consulte a nuestro Customer Service para conocer la disponibilidad.

Código para pedido = Part. + Code

Part. S0868

NEW

Guía lateral con rodillos cilíndricos

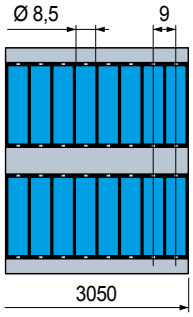

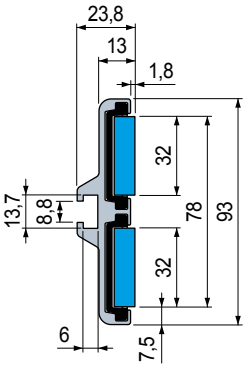

Material de los rodillos cilíndricos	Code	Peso kg/m
Goma SEBS (Azul)	647593	2,00

- Material: perfil metálico de aluminio anodizado, módulo de rodillos en POM acetal (negro), pernos porta rodillos de acero inoxidable.
- Estado de suministro: barras de 3,05 metros.
- Confección: 2 barras.

La guía se entrega también con los componentes separados.

Perfil metálico

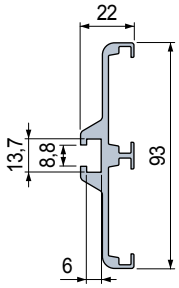

Módulo de rodillos cilíndricos

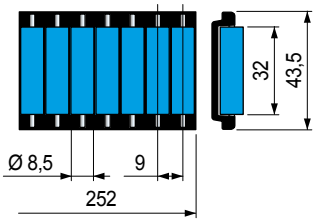

Largo mm	Code
3050	607953
6100	607963

Material de los rodillos cilíndricos	Code
Goma SEBS (Azul)	646523

- Material: aluminio anodizado.
- Peso: 1,36 Kg/m.
- Confección: 1 barra.

- **Características** Part. S0868
  - Estructura autoportante.
  - Perfil metálico de aluminio anodizado.
  - Fácil y veloz instalación con tornillería estándar.
  - Utilizable tanto en rectilíneo como en curva.

- **Montaje** Part. S0868

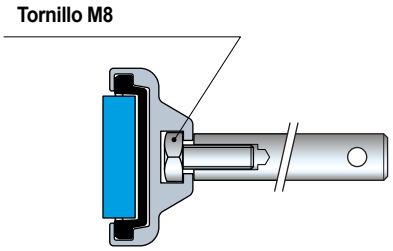

- **Accesorios**
  Part. S0369 - Barra de unión

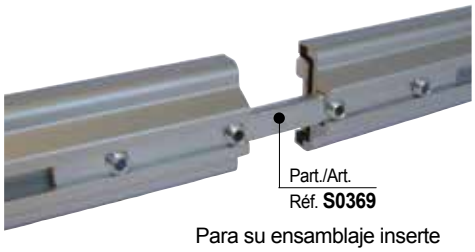

Para su ensamblaje inserte las guías y ajuste con los tornillos.

- **Radio min. de curvatura** Part. S0868

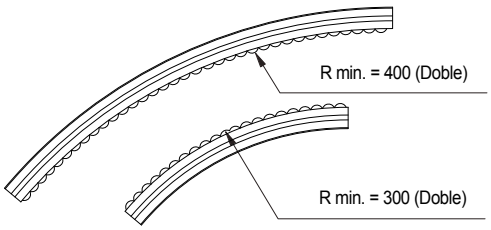

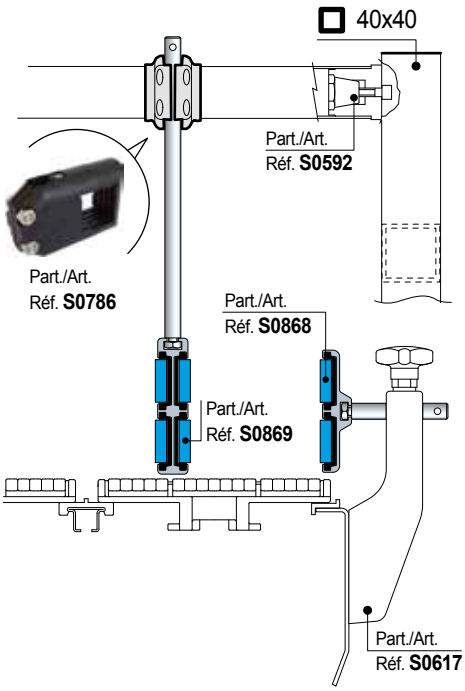

- **Best Seller**
- **Standard**
- **A petición:** cantidad mínima requerida. Consulte a nuestro Customer Service para conocer la disponibilidad.

Código para pedido = Part. + Code

REXNORD

Guía central con rodillos cilíndricos

Part. S0869

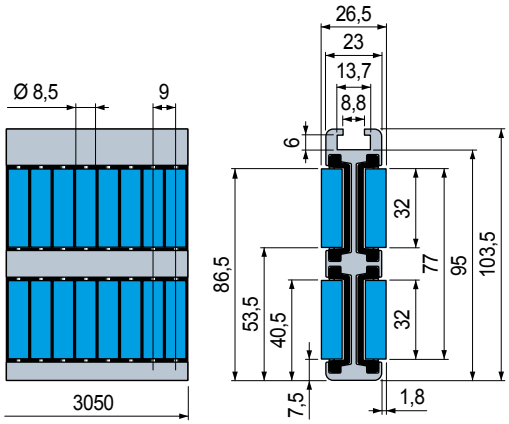

Material de los rodillos cilíndricos	Code	Peso kg/m
Goma SEBS (Azul)	647603	3,00

- Material: perfil metálico de aluminio anodizado, módulo de rodillos en POM acetal (negro), pernos porta rodillos de acero inoxidable.
- Estado de suministro: barras de 3,05 metros.
- Confección: 2 barras.

La guía se entrega también con los componentes separados.

Perfil metálico

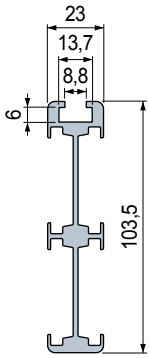

Módulo de rodillos cilíndricos

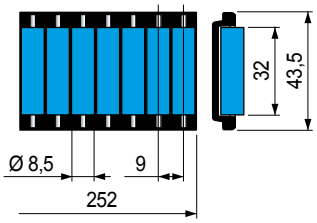

Largo mm	Code
3050	607913
6100	607923

Material de los rodillos cilíndricos	Code
Goma SEBS (Azul)	646523

- Material: aluminio anodizado.
- Peso: 1,08 Kg/m.
- Confección: 1 barra.

- **Características** Part. S0869
  - Estructura autoportante.
  - Perfil metálico de aluminio anodizado.
  - Fácil y veloz instalación con tornillería estándar.
  - Utilizable tanto en rectilíneo como en curva.

- **Montaje** Part. S0869

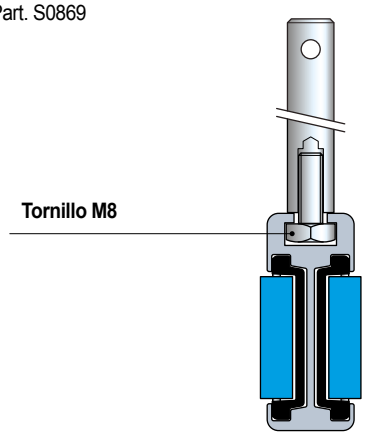

- **Accesorios**

Part. S0369 - Barra de unión

Para su ensamblaje inserte las guías y ajuste con los tornillos.

- **Radio min. de curvatura** Part. S0869

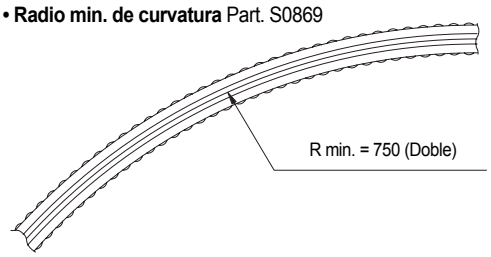

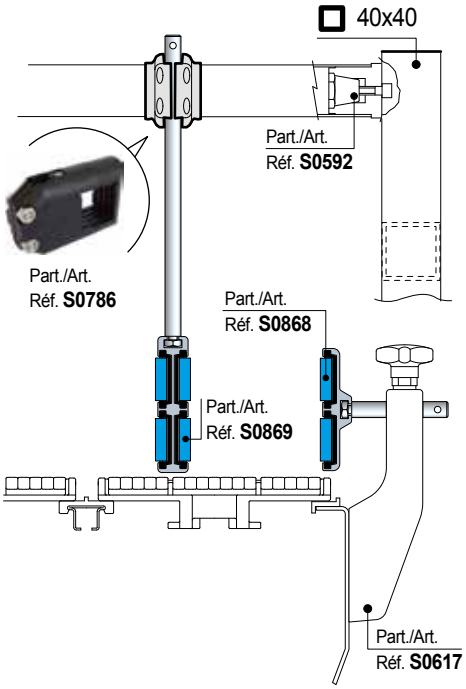

NEW

- Best Seller
- Standard
- **A petición:** cantidad mínima requerida. Consulte a nuestro Customer Service para conocer la disponibilidad.

Código para pedido = Part. + Code

Part. S0756

NEW

Guía lateral de Perle

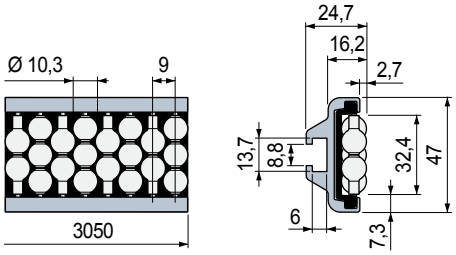

Material de los Perle	Code	Peso kg/m
Polietileno PE (Violeta)	645123	1,15
Polietileno PE (blanco)	645133	

- Material: perfil metálico de aluminio anodizado, módulo de rodillos en POM acetal (negro), pernos porta rodillos de acero inoxidable.
- Estado de suministro: barras de 3,05 metros.
- Confección: 2 barras.

La guía se entrega también con los componentes separados.

Perfil metálico

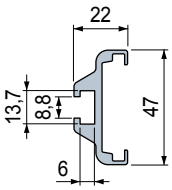

Módulo a Perlas

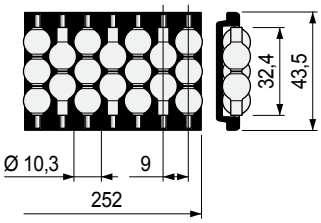

Largo mm	Code
3050	607933
6100	607943

Material de los Perle	Code
Polietileno PE (Violeta)	644653
Polietileno PE (blanco)	644633

- Material: aluminio anodizado.
- Peso: 0,85 Kg/m.
- Confección: 1 barra.

- **Características** Part. S0756
  - Estructura autoportante.
  - Perfil metálico de aluminio anodizado.
  - Fácil y veloz instalación con tornillería estándar.
  - Utilizable tanto en rectilíneo como en curva.

- **Montaje** Part. S0756

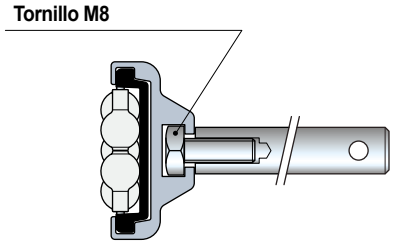

- **Accesorios**
  Part. S0369 - Barra de unión

Para su ensamblaje inserte las guías y ajuste con los tornillos.

- **Radio min. de curvatura** Part. S0756

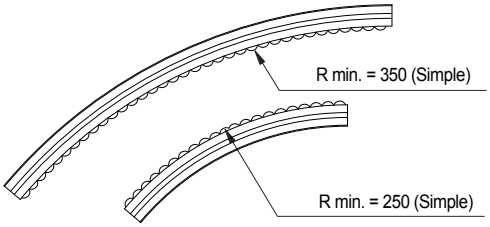

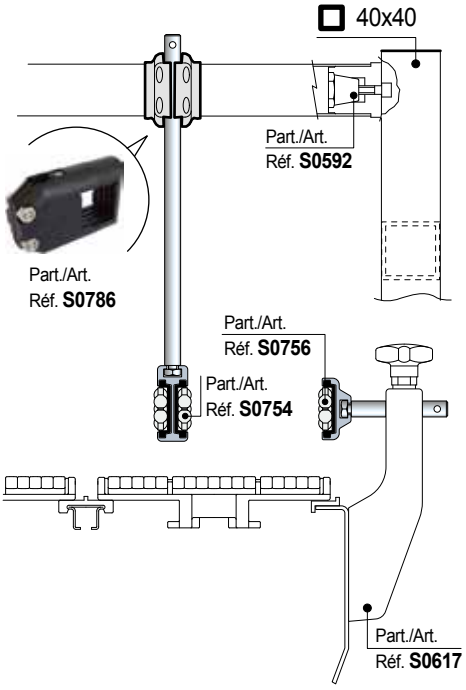

- Best Seller
- Standard
- **A petición:** cantidad mínima requerida. Consulte a nuestro Customer Service para conocer la disponibilidad.

Código para pedido = Part. + Code

REXNORD

Guía central de Perle

Part. S0754

NEW

- **Características** Part. S0754
  - Estructura autoportante.
  - Perfil metálico de aluminio anodizado.
  - Fácil y veloz instalación con tornillería estándar.
  - Utilizable tanto en rectilíneo como en curva.

- **Montaje** Part. S0754

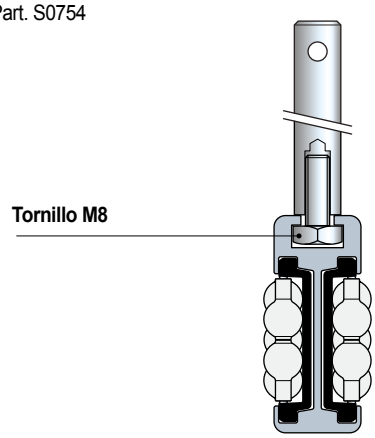

- **Accesorios**

Part. S0369 - Barra de unión

Para su ensamblaje inserte las guías y ajuste con los tornillos.

- **Radio min. de curvatura** Part. S0754

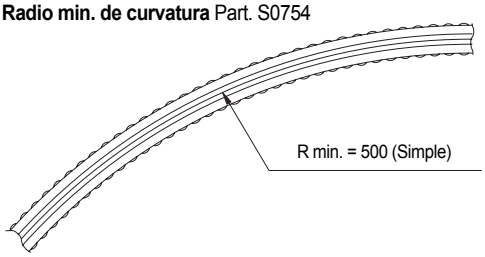

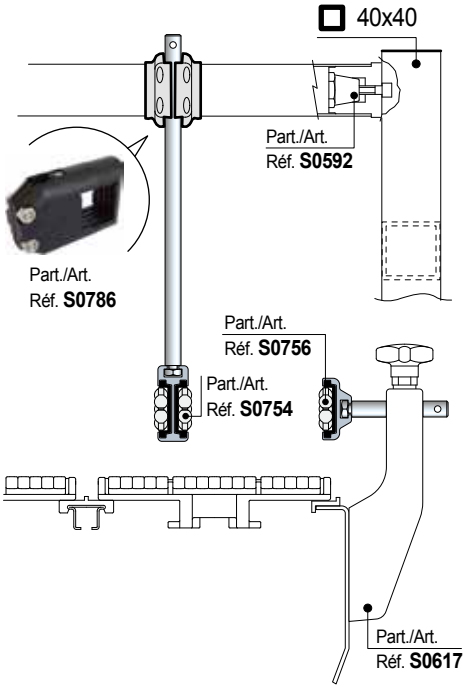

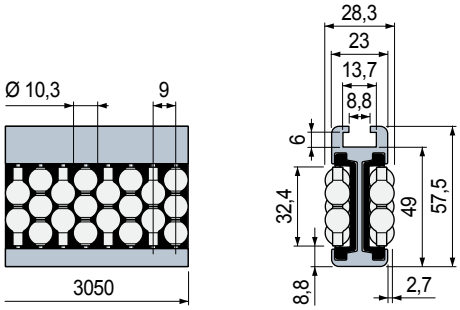

Material de los Perle	Code	Peso kg/m
Polietileno PE (Violeta)	**645163**	1,70
Polietileno PE (blanco)	**645173**	

- Material: perfil metálico de aluminio anodizado, módulo de rodillos en POM acetal (negro), pernos porta rodillos de acero inoxidable.
- Estado de suministro: barras de 3,05 metros.
- Confección: 2 barras.

La guía se entrega también con los componentes separados.

Perfil metálico

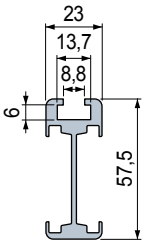

Módulo a Perlas

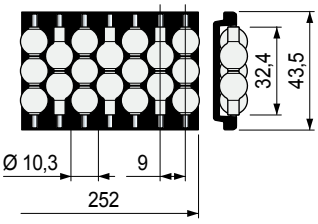

Largo mm	Code
3050	**607893**
6100	607903

Material de los Perle	Code
Polietileno PE (Violeta)	**644653**
Polietileno PE (blanco)	**644633**

- Material: aluminio anodizado.
- Peso: 1,08 Kg/m.
- Confección: 1 barra.

Best Seller

Standard

A petición: cantidad mínima requerida. Consulte a nuestro Customer Service para conocer la disponibilidad.

Código para pedido = Part. + Code

Part. S0756

NEW

Guía lateral de Perle

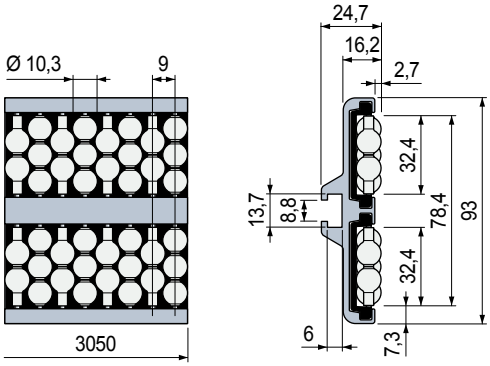

Material de los Perle	Code	Peso kg/m
Polietileno PE (Violeta)	645143	1,95
Polietileno PE (blanco)	645153	

- Material: perfil metálico de aluminio anodizado, módulo de rodillos en POM acetal (negro), pernos porta rodillos de acero inoxidable.
- Estado de suministro: barras de 3,05 metros.
- Confección: 2 barras.

La guía se entrega también con los componentes separados.

Perfil metálico

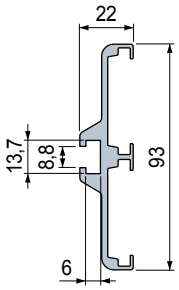

Módulo a Perlas

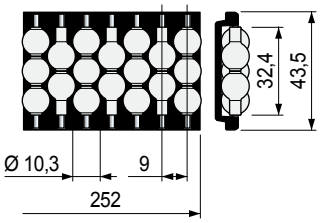

Largo mm	Code
3050	607953
6100	607963

Material de los Perle	Code
Polietileno PE (Violeta)	644653
Polietileno PE (blanco)	644633

- Material: aluminio anodizado.
- Peso: 1,36 Kg/m.
- Confección: 1 barra.

- **Características** Part. S0756
  - Estructura autoportante.
  - Perfil metálico de aluminio anodizado.
  - Fácil y veloz instalación con tornillería estándar.
  - Utilizable tanto en rectilíneo como en curva.

- **Montaje** Part. S0756

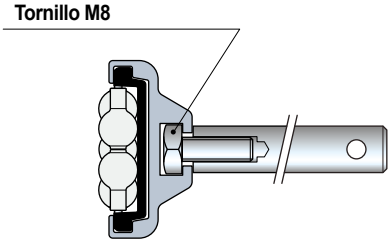

- **Accesorios**

Part. S0369 - Barra de unión

Para su ensamblaje inserte las guías y ajuste con los tornillos.

- **Radio min. de curvatura** Part. S0756

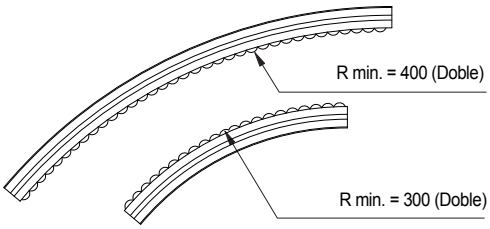

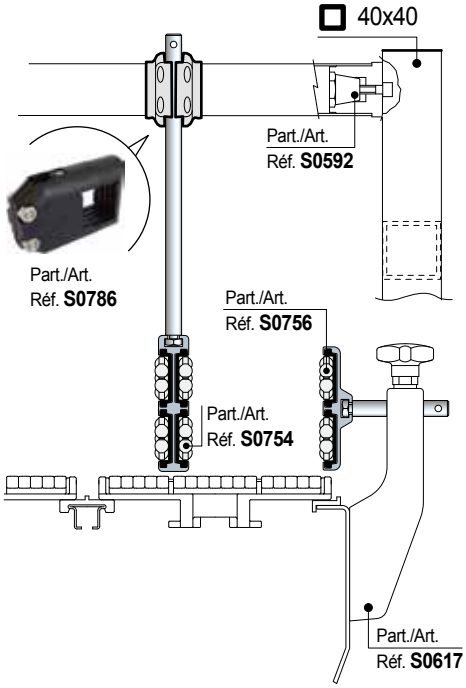

- Best Seller
- Standard
- **A petición:** cantidad mínima requerida. Consulte a nuestro Customer Service para conocer la disponibilidad.

Código para pedido = Part. + Code

REXNORD

Guía central de Perle

Part. S0754

- **Características** Part. S0754
  - Estructura autoportante.
  - Perfil metálico de aluminio anodizado.
  - Fácil y veloz instalación con tornillería estándar.
  - Utilizable tanto en rectilíneo como en curva.

- **Montaje** Part. S0754

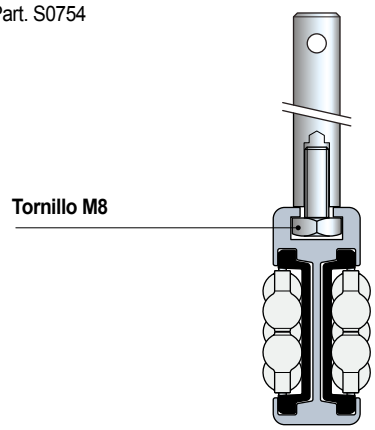

- **Accesorios**
  Part. S0369 - Barra de unión

Para su ensamblaje inserte las guías y ajuste con los tornillos.

- **Radio min. de curvatura** Part. S0754

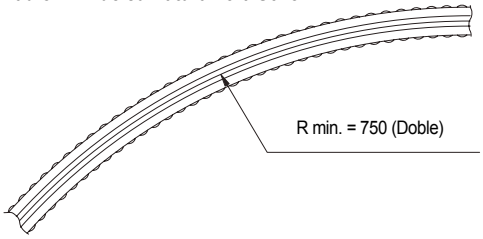

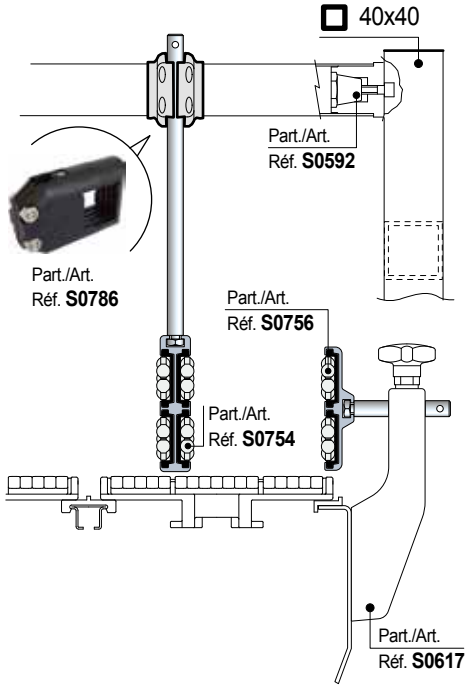

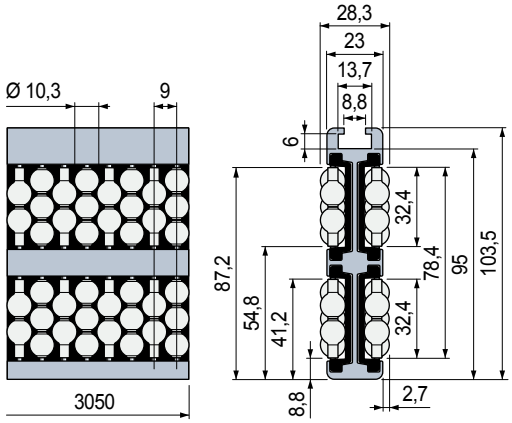

Material de los Perle	Code	Peso kg/m
Polietileno PE (Violeta)	**645183**	2,90
Polietileno PE (blanco)	**645193**	

- Material: perfil metálico de aluminio anodizado, módulo de rodillos en POM acetal (negro), pernos porta rodillos de acero inoxidable.
- Estado de suministro: barras de 3,05 metros.
- Confección: 2 barras.

La guía se entrega también con los componentes separados.

Perfil metálico

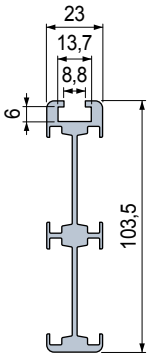

Largo mm	Code
3050	**607913**
6100	**607923**

- Material: aluminio anodizado.
- Peso: 1,70 Kg/m.
- Confección: 1 barra.

Módulo a Perlas

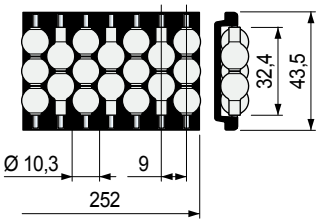

Material de los Perle	Code
Polietileno PE (Violeta)	**644653**
Polietileno PE (blanco)	**644633**

- **Best Seller**
- **Standard**
- **A petición:** cantidad mínima requerida. Consulte a nuestro Customer Service para conocer la disponibilidad.

Código para pedido = Part. + Code

Part. S0856

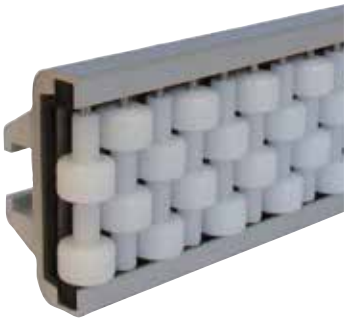

NEW

Guías lateral con rodillos

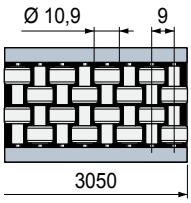

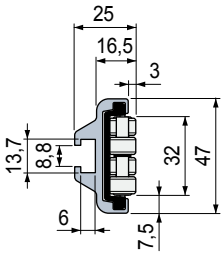

Material de los rodillos	Code	Peso kg/m
Acetàlica POM (blanco)	645203	1,20

- Material: perfil metálico de aluminio anodizado, Material de los rodillos en POM acetal (negro), pernos porta rodillos de acero inoxidable.
- Estado de suministro: barras de 3,05 metros.
- Confección: 2 barras.

La guía se entrega también con los componentes separados.

Perfil metálico

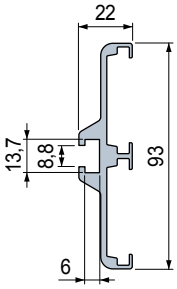

Módulo de rodillos

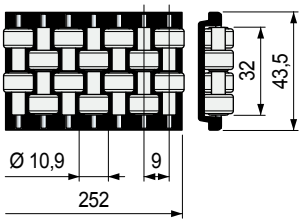

Largo mm	Code
3050	607933
6100	607943

Material de los rodillos	Code
Acetàlica POM (blanco)	644673

- Material: aluminio anodizado.
- Peso: 0,85 Kg/m.
- Confección: 1 barra.

- **Características** Part. S0856
  - Estructura autoportante.
  - Perfil metálico de aluminio anodizado.
  - Fácil y veloz instalación con tornillería estándar.
  - Utilizable tanto en rectilíneo como en curva.

- **Montaje** Part. S0856

Tornillo M8

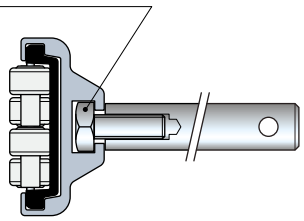

- **Accesorios**

Part. S0369 - Barra de unión

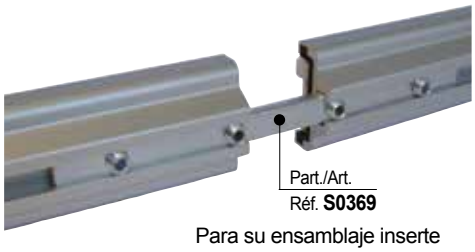

Para su ensamblaje inserte las guías y ajuste con los tornillos.

- **Radio min. de curvatura** Part. S0856

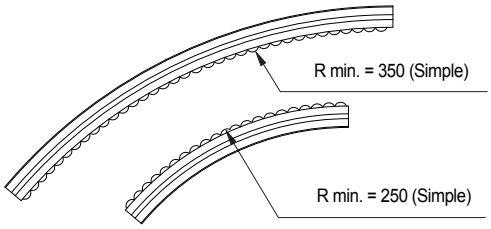

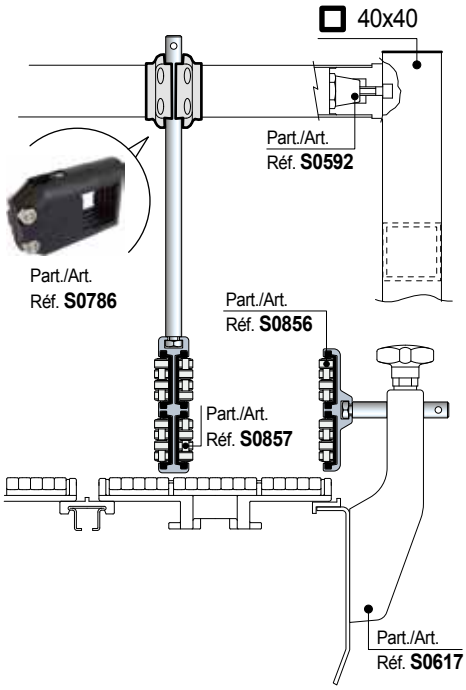

- **Best Seller**
- **Standard**
- **A petición:** cantidad mínima requerida. Consulte a nuestro Customer Service para conocer la disponibilidad.

Código para pedido = Part. + Code

REXNORD

Guía central con rodillos

Part. S0857

NEW

- **Características** Part. S0857
  - Estructura autoportante.
  - Perfil metálico de aluminio anodizado.
  - Fácil y veloz instalación con tornillería estándar.
  - Utilizable tanto en rectilíneo como en curva.

- **Montaje** Part. S0857

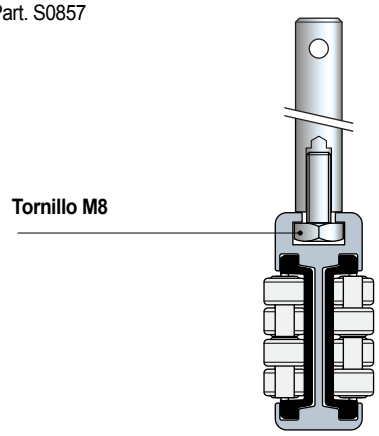

- **Accesorios**

Part. S0369 - Barra de unión

Para su ensamblaje inserte las guías y ajuste con los tornillos.

- **Radio min. de curvatura** Part. S0857

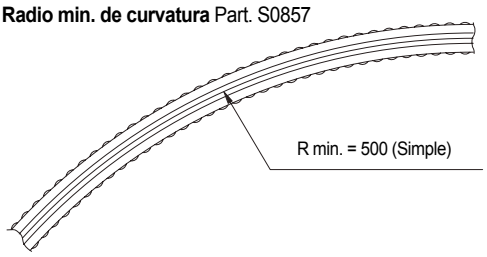

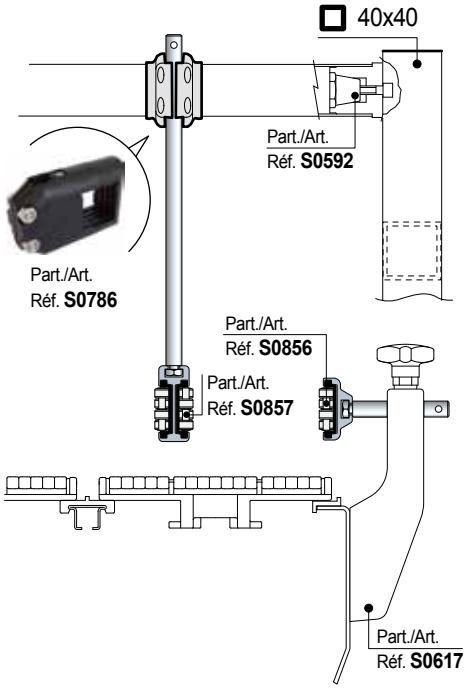

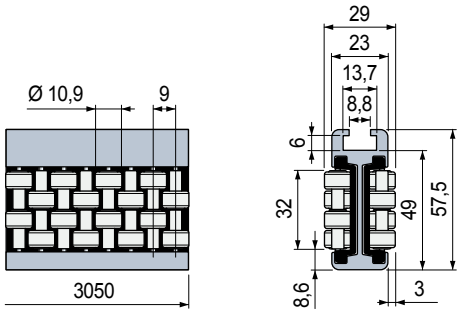

Material de los rodillos	Code	Peso kg/m
Acetàlica POM (blanco)	645223	1,75

- Material: perfil metálico de aluminio anodizado, Material de los rodillos en POM acetal (negro), pernos porta rodillos de acero inoxidable.
- Estado de suministro: barras de 3,05 metros.
- Confección: 2 barras.

La guía se entrega también con los componentes separados.

Perfil metálico

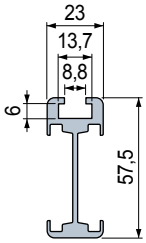

Módulo de rodillos

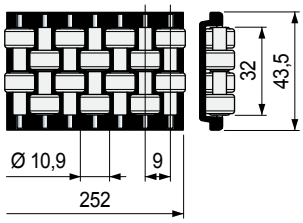

Largo mm	Code
3050	607893
6100	607903

Material de los rodillos	Code
Acetàlica POM (blanco)	644673

- Material: aluminio anodizado.
- Peso: 1,08 Kg/m.
- Confección: 1 barra.

- **Best Seller**
- **Standard**
- **A petición:** cantidad mínima requerida. Consulte a nuestro Customer Service para conocer la disponibilidad.

Código para pedido = Part. + Code

Part. S0856

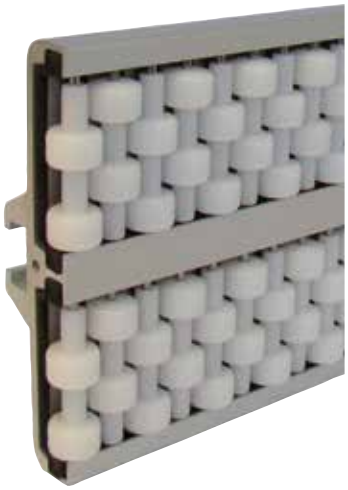

NEW

Guías lateral con rodillos

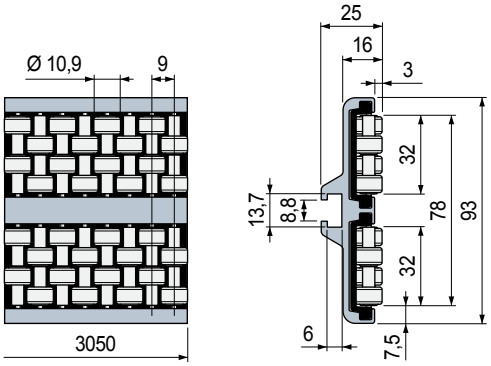

Material de los rodillos	Code	Peso kg/m
Acetàlica POM (blanco)	645213	2,00

- Material: perfil metálico de aluminio anodizado, Material de los rodillos en POM acetal (negro), pernos porta rodillos de acero inoxidable.
- Estado de suministro: barras de 3,05 metros.
- Confección: 2 barras.

La guía se entrega también con los componentes separados.

Perfil metálico

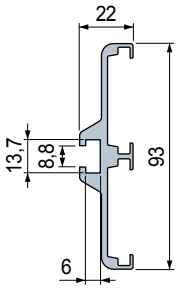

Largo mm	Code
3050	607953
6100	607963

Módulo de rodillos

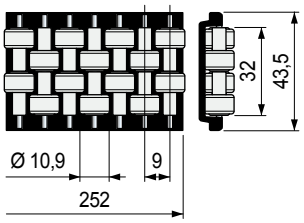

Material de los rodillos	Code
Acetàlica POM (blanco)	644673

- Material: aluminio anodizado.
- Peso: 1,36 Kg/m.
- Confección: 1 barra.

- **Características** Part. S0856
  - Estructura autoportante.
  - Perfil metálico de aluminio anodizado.
  - Fácil y veloz instalación con tornillería estándar.
  - Utilizable tanto en rectilíneo como en curva.

- **Montaje** Part. S0856

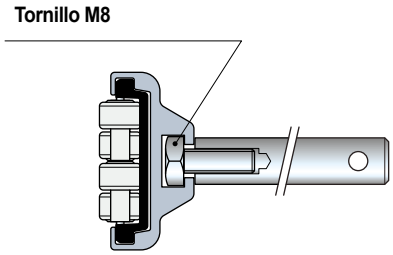

- **Accesorios**

Part. S0369 - Barra de unión

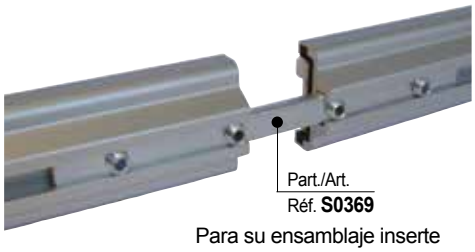

Para su ensamblaje inserte las guías y ajuste con los tornillos.

- **Radio min. de curvatura** Part. S0856

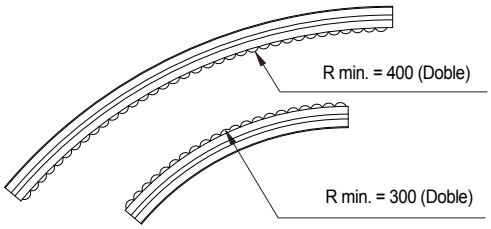

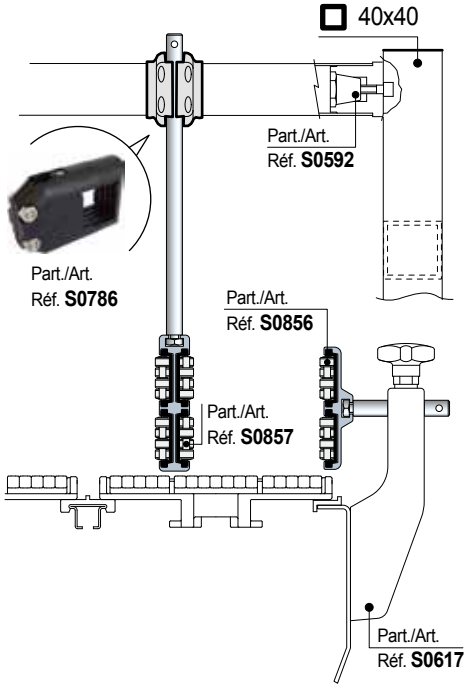

- **Best Seller**
- **Standard**
- **A petición:** cantidad mínima requerida. Consulte a nuestro Customer Service para conocer la disponibilidad.

Código para pedido = Part. + Code

REXNORD

Guía central con rodillos

Part. S0857

- **Características** Part. S0857
  - Estructura autoportante.
  - Perfil metálico de aluminio anodizado.
  - Fácil y veloz instalación con tornillería estándar.
  - Utilizable tanto en rectilíneo como en curva.

- **Montaje** Part. S0857

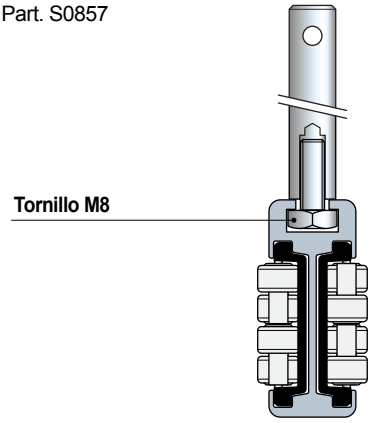

- **Accesorios**

Part. S0369 - Barra de unión

Para su ensamblaje inserte las guías y ajuste con los tornillos.

- **Radio min. de curvatura** Part. S0857

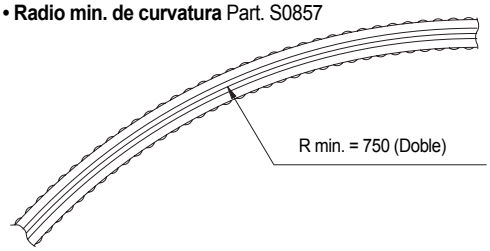

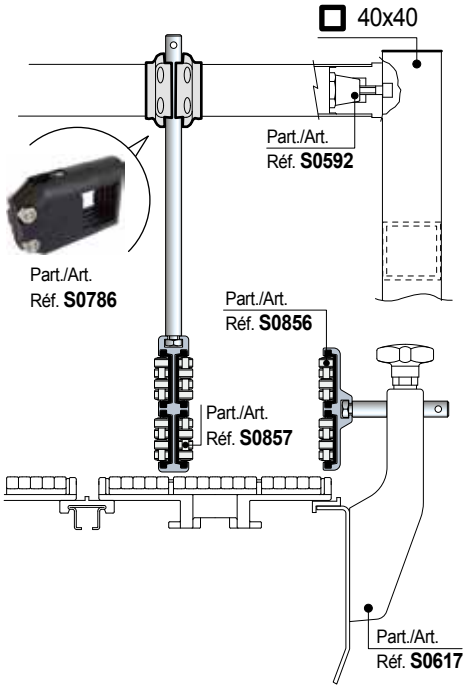

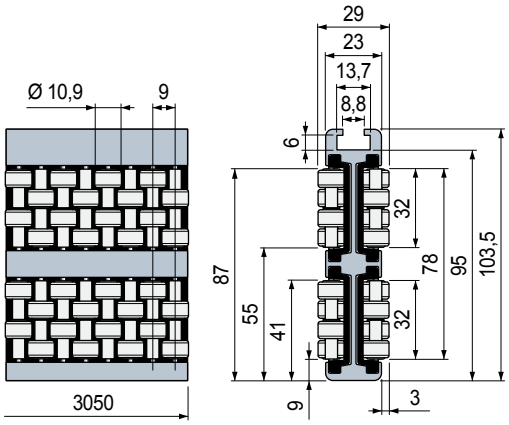

Material de los rodillos	Code	Peso kg/m
Acetàlica POM (blanco)	645233	3,00

- Material: perfil metálico de aluminio anodizado, Material de los rodillos en POM acetal (negro), pernos porta rodillos de acero inoxidable.
- Estado de suministro: barras de 3,05 metros.
- Confección: 2 barras.

NEW

La guía se entrega también con los componentes separados.

Perfil metálico

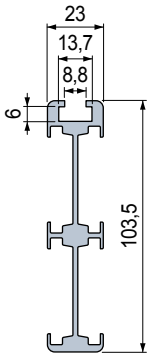

Módulo de rodillos

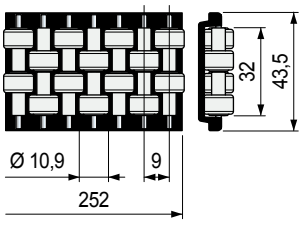

Largo mm	Code
3050	607913
6100	607923

Material de los rodillos	Code
Acetàlica POM (blanco)	644673

- Material: aluminio anodizado.
- Peso: 1,70 Kg/m.
- Confección: 1 barra.

- **Best Seller**
- **Standard**
- **A petición:** cantidad mínima requerida. Consulte a nuestro Customer Service para conocer la disponibilidad.

Código para pedido = Part. + Code

Part. S0656

NEW

Guía central simétrico

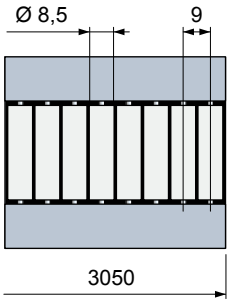

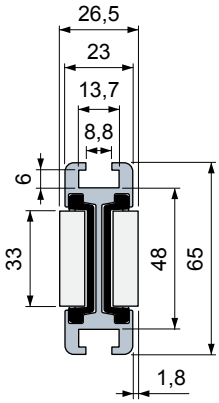

Material de los rodillos cilíndricos	Code	Peso kg/m
Polietileno PE (blanco)	646063	1,96

- Material: perfil metálico de aluminio anodizado, módulo de rodillos en POM acetal (negro), pernos porta rodillos de acero inoxidable.
- Radio mínimo de curvatura: 500 mm.
- Estado de suministro: barras de 3,05 metros.
- Confección: 2 barras.

• **Accesorios**
Part. S0369 - Barra de unión

Para su ensamblaje inserte las guías y ajuste con los tornillos.

• **Ejemplo de fijación**

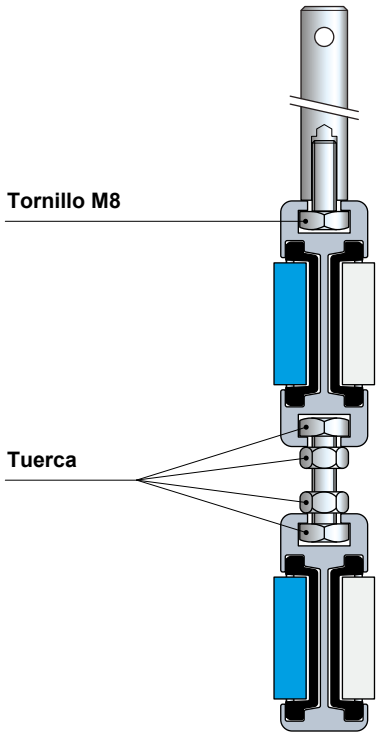

Part. S0656

NEW

Guía central simétrico

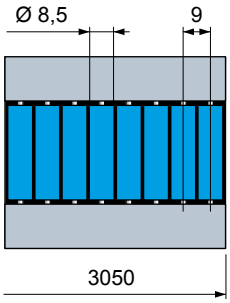

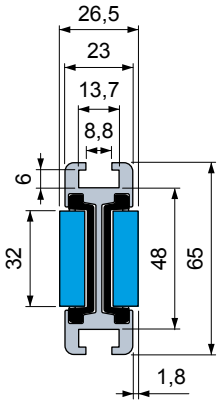

Material de los rodillos cilíndricos	Code	Peso kg/m
Goma SEBS (Azul)	655783	1,96

- Material: perfil metálico de aluminio anodizado, módulo de rodillos en POM acetal (negro), pernos porta rodillos de acero inoxidable.
- Radio mínimo de curvatura: 500 mm.
- Estado de suministro: barras de 3,05 metros.
- Confección: 2 barras.

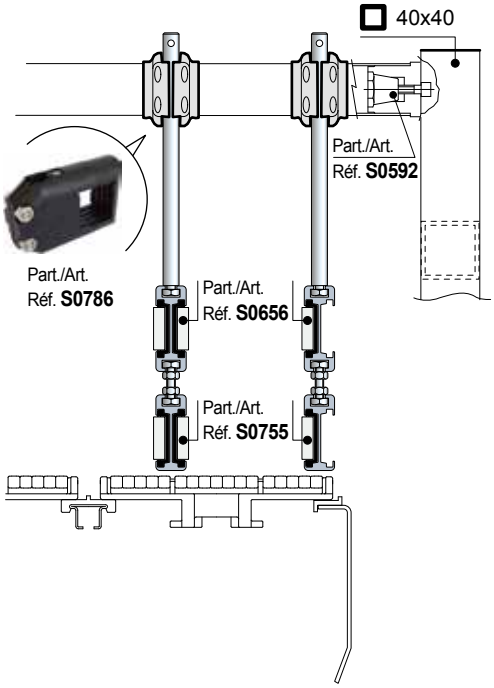

- **Best Seller**
- **Standard**
- **A petición:** cantidad mínima requerida. Consulte a nuestro Customer Service para conocer la disponibilidad.

Código para pedido = Part. + Code

• **Accesorios**
Part. S0369 - Barra de unión

Para su ensamblaje inserte las guías y ajuste con los tornillos.

• **Ejemplo de fijación**

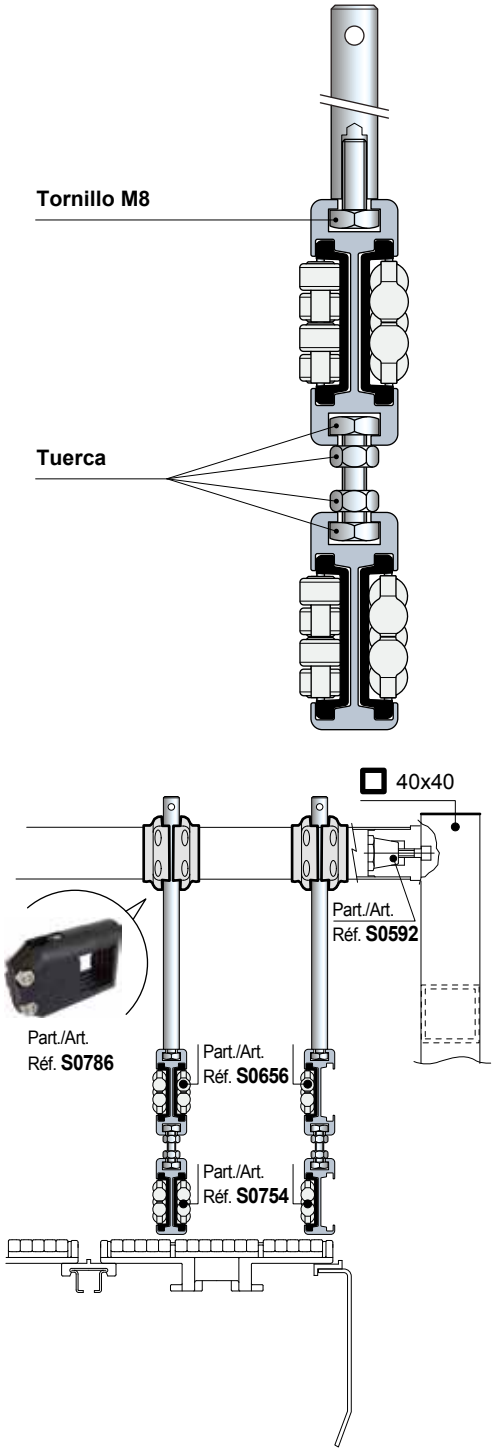

Guía central simétrico

Part. S0656

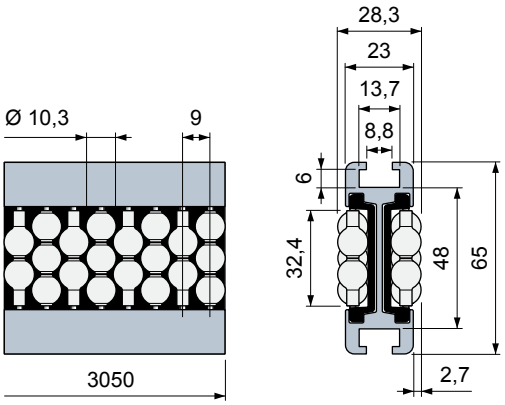

Material de los Perle	Code	Peso kg/m
Polietileno PE (Violeta)	**645243**	1,91
Polietileno PE (blanco)	**645253**	

- Material: perfil metálico de aluminio anodizado, módulo de rodillos en POM acetal (negro), pernos porta rodillos de acero inoxidable.
- Radio mínimo de curvatura: 500 mm.
- Estado de suministro: barras de 3,05 metros.
- Confección: 2 barras.

Guía central simétrico

Part. S0656

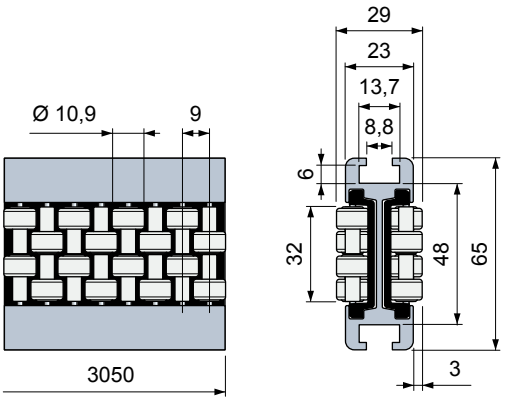

Material de los rodillos	Code	Peso kg/m
Acetàlica POM (blanco)	**645263**	1,96

- Material: perfil metálico de aluminio anodizado, módulo de rodillos en POM acetal (negro), pernos porta rodillos de acero inoxidable.
- Radio mínimo de curvatura: 500 mm.
- Estado de suministro: barras de 3,05 metros.
- Confección: 2 barras.

● **Best Seller**
● **Standard**
● **A petición:** cantidad mínima requerida. Consulte a nuestro Customer Service para conocer la disponibilidad.

Código para pedido = Part. + Code

Part. S0000

NEW DESIGN

Tipos de perfil utilizables

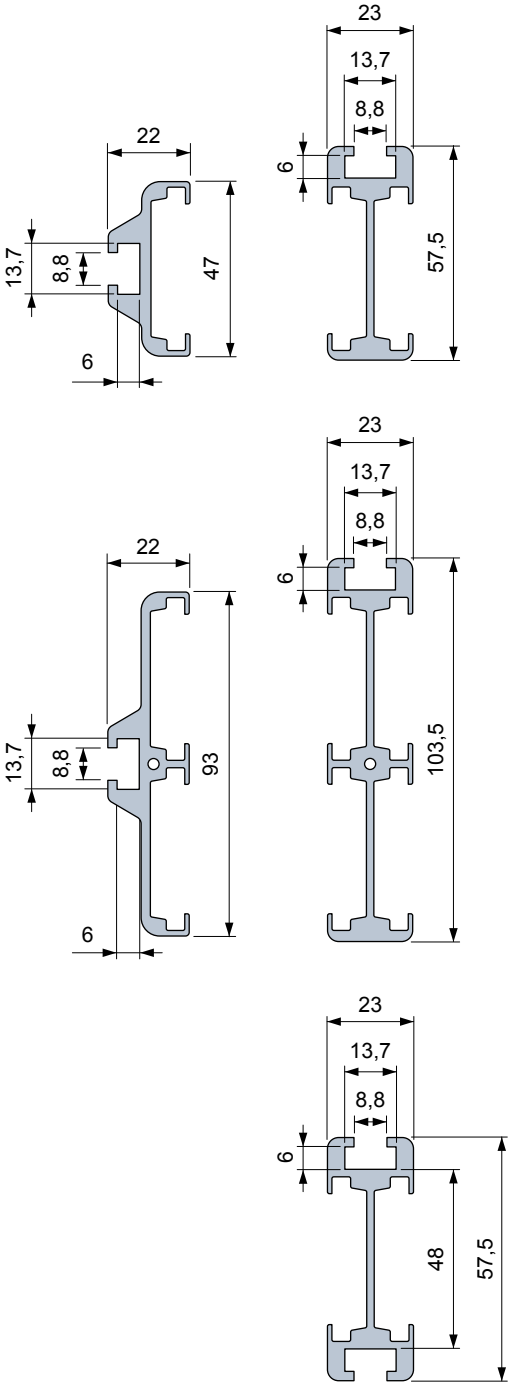

Tipo	Version	Code 3050 mm	Code 6100 mm	Radio min. mm	Peso kg/m
Lateral	Simple	607933	607943	250	0,85
	Doble	607953	607963	500	1,36
Central	Simétrico	689832	689992	500	1,24
	Simple	607893	607903	500	1,08
	Doble	607913	607923	750	1,70

- Material perfil metálico: aluminio anodizado.
- Confección: 1 barra.

Best Seller

Standard

A petición: cantidad mínima requerida. Consulte a nuestro Customer Service para conocer la disponibilidad.

Código para pedido = Part. + Code

REXNORD

• **Montaje** Part. S0777
La guía puede ensamblarse por ambos lados.
a) configuración “salva etiquetas”.
b) retención de contenedores/paquetes.

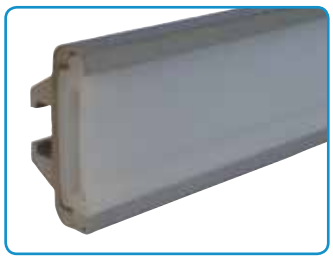

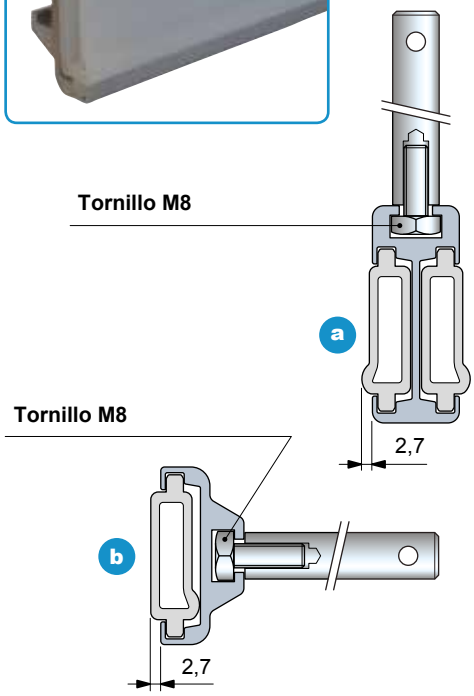

Guía de Producto

Part. S0777

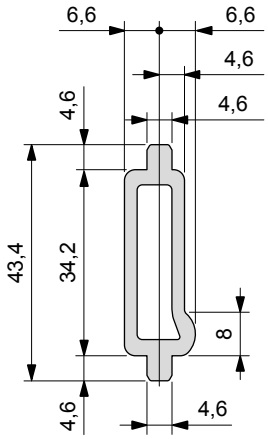

Material Guía	Largo metros	Code	Peso kg/m
PE (Polietileno blanco)	3050	613223	0,85
	6100	613233	

- Confección: 1 barra.

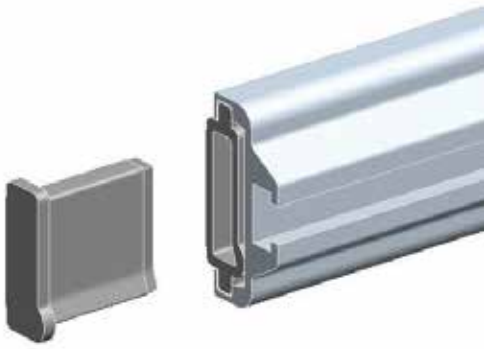

Tapón de cierre

Part. S0829

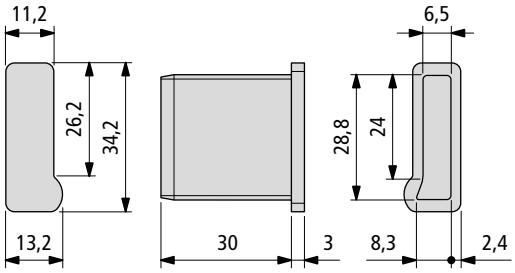

NEW

Material	Code	Peso kg
PE (Polietileno negro)	635393	0,10

- Confección: 50 piezas.

- Best Seller
- Standard
- **A petición:** cantidad mínima requerida. Consulte a nuestro Customer Service para conocer la disponibilidad.

Código para pedido = Part. + Code

Part. S0788

Topes para guía lateral de Perlas

Versión Corta, para guías laterales individuales y dobles y para guías centrales individuales

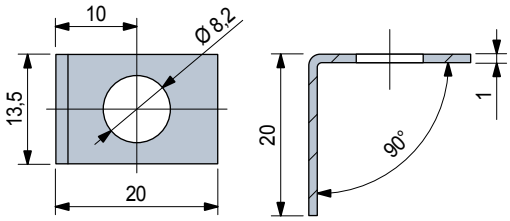

Versión larga, para guías centrales dobles

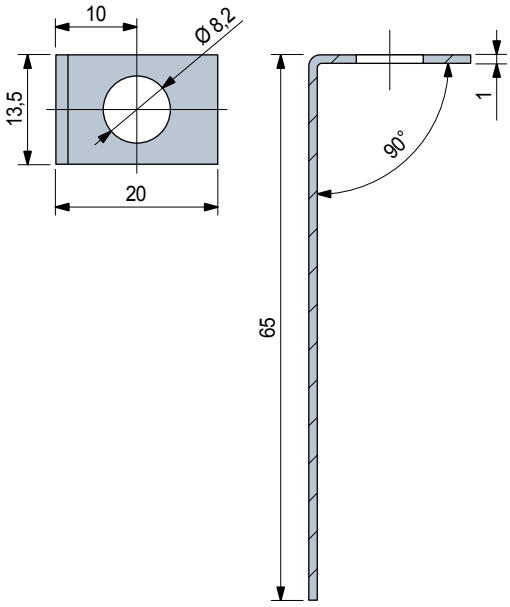

	Code
Versión Corta	615503
Versión Larga	615513

- Material: acero inoxidable austenítico.
- Confección: 50 piezas.

• **Montaje** Part. S0788

Part./Art./Réf. **S0757 - S0755 - S0868 - S0869**
S0756 - S0754 - S0856 - S0857 - S0656

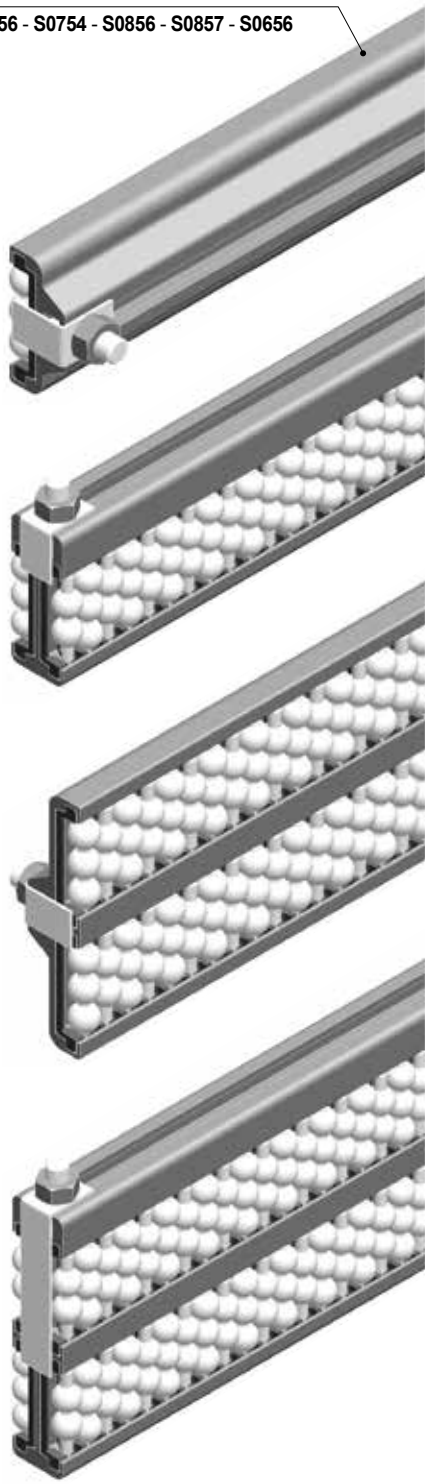

Best Seller

Standard

A petición: cantidad mínima requerida. Consulte a nuestro Customer Service para conocer la disponibilidad.

Código para pedido = Part. + Code

• **Montaje** Part. S0852

Part./Art./Réf. **S0757 - S0755 - S0868 - S0869**
S0756 - S0754 - S0856 - S0857 - S0656

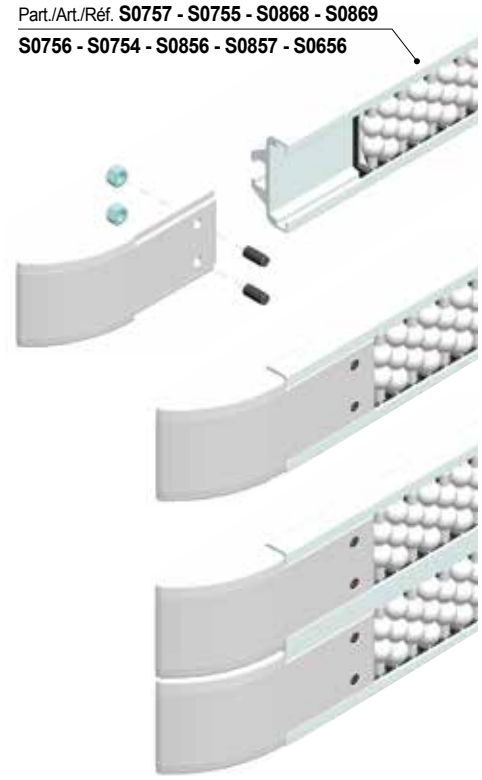

Cuña separadora

Part. S0852

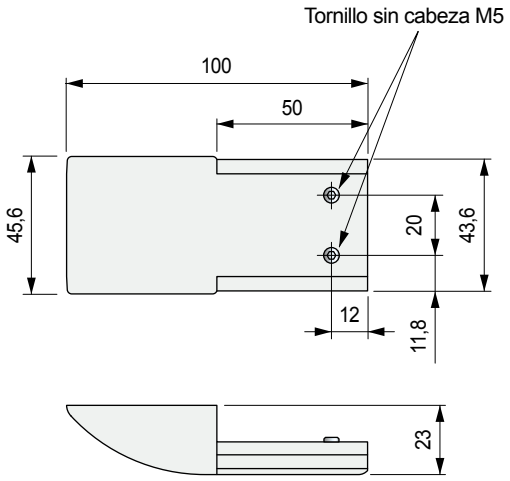

Code	Peso kg/m
646633	0,05

- Material: cuña de acetálica POM (blanca), tuercas en latón niquelado, tornillo sin cabeza en acero inoxidable.
- Confección: 4 piezas.

• **Montaje** Part. S0854

Part./Art./Réf. **S0757 - S0755 - S0868 - S0869**
S0756 - S0754 - S0856 - S0857 - S0656

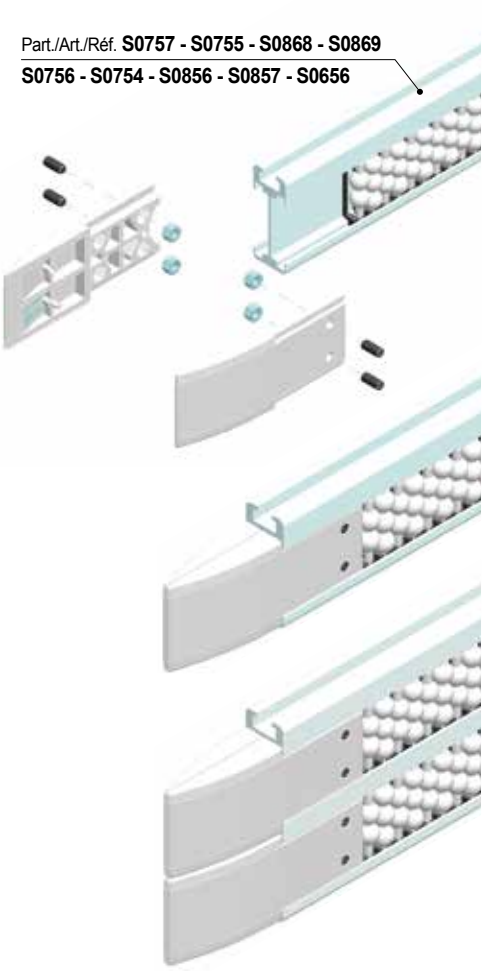

Cuña separadora

Part. S0854

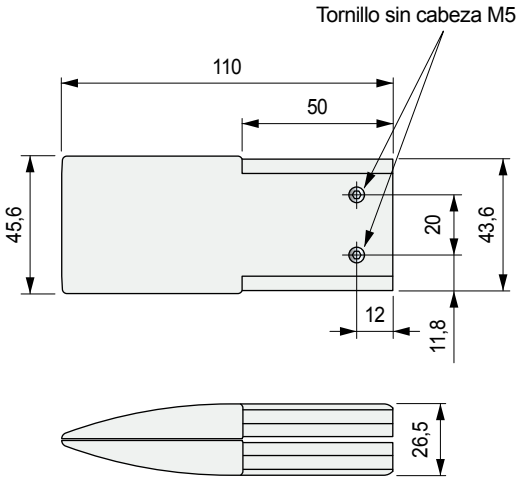

Code	Peso kg/m
646643	0,09

- Material: cuña de acetálica POM (blanca), tuercas en latón niquelado, tornillo sin cabeza en acero inoxidable.
- Confección: 4 pares.

Best Seller

Standard

A petición: cantidad mínima requerida. Consulte a nuestro Customer Service para conocer la disponibilidad.

Código para pedido = Part. + Code

Part. S0760

Cuña separadora

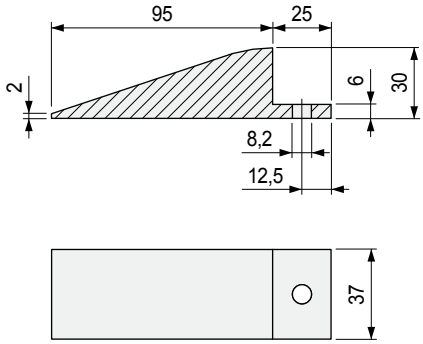

Code	Peso kg/m
613433	0,05

- Material: cuña en Polietileno PE (blanco).
  Tornilleria de acero inoxidable austenitico.
- Confección: 2 unidades.

• **Montaje** Part. S0760

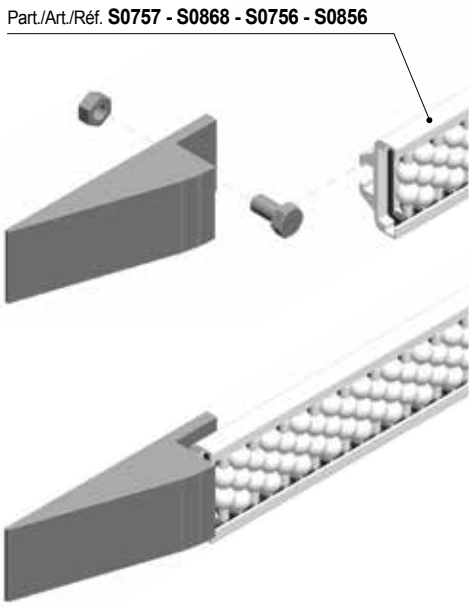

Part. S0759

Cuña separadora

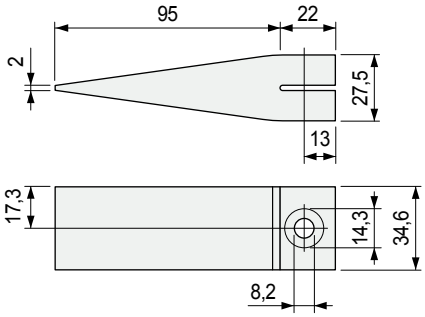

Code	Peso kg/m
613413	0,06

- Material: cuña en Polietileno PE (blanco).
  Tornilleria de acero inoxidable austenitico.
- Confección: 2 unidades.

• **Montaje** Part. S0759

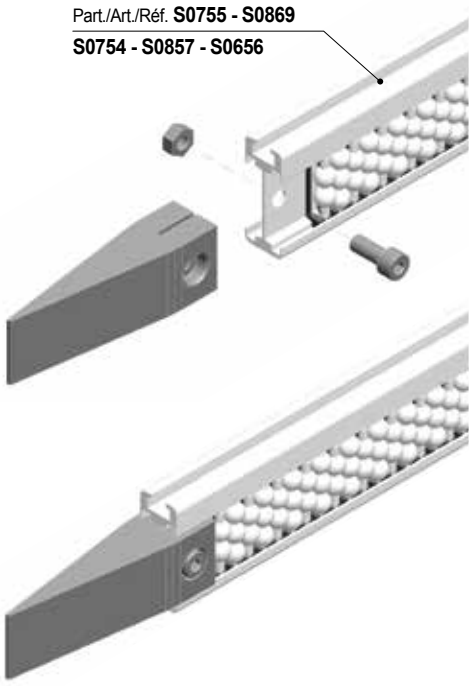

Best Seller

Standard

A petición: cantidad mínima requerida. Consulte a nuestro Customer Service para conocer la disponibilidad.

Código para pedido = Part. + Code

• **Montaje** Part. S0760

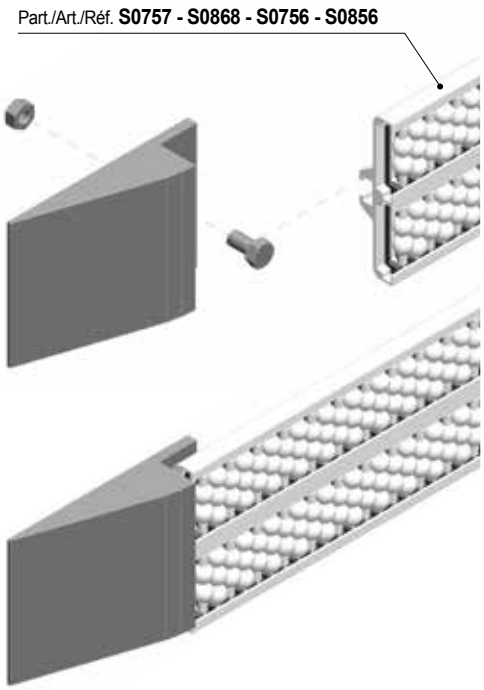

Doble cuña separadora lateral

Part. S0760

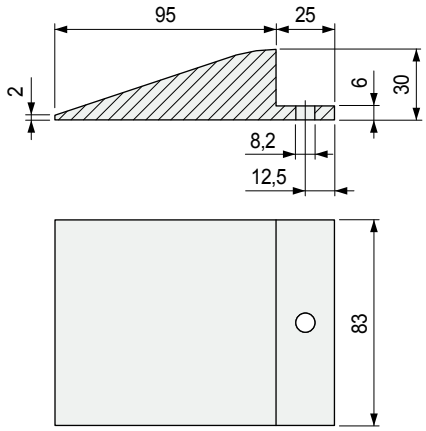

Code	Peso kg/m
613443	0,12

- Material: cuña en Polietileno PE (blanco).
  Tornilleria de acero inoxidable austenitico.
- Confección: 2 unidades.

• **Montaje** Part. S0759

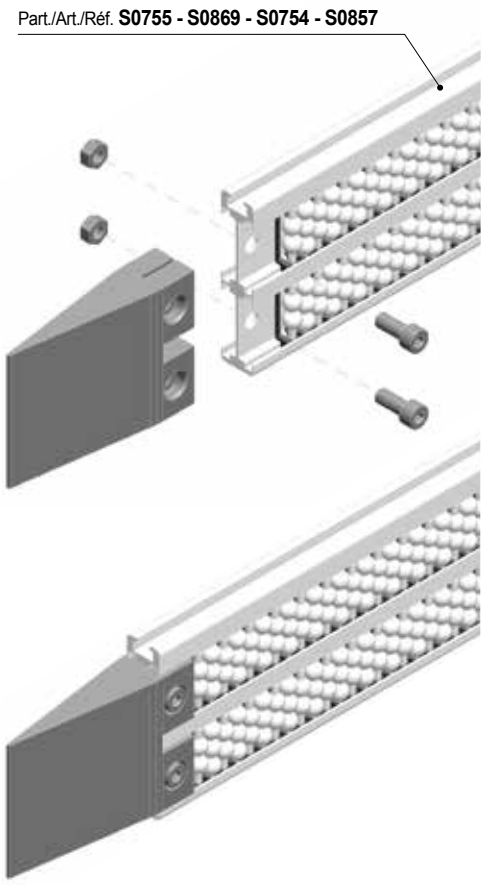

Doble cuña separadora central

Part. S0759

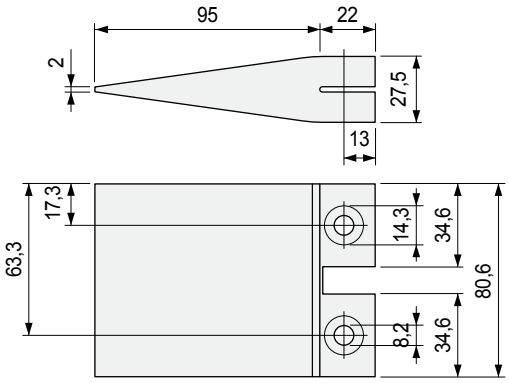

Code	Peso kg/m
613423	0,13

- Material: cuña en Polietileno PE (blanco).
  Tornilleria de acero inoxidable austenitico.
- Confección: 2 unidades.

Best Seller

Standard

A petición: cantidad mínima requerida. Consulte a nuestro Customer Service para conocer la disponibilidad.

Código para pedido = Part. + Code

Part. S0870

NEW

Guía lateral con rodillos cilíndricos

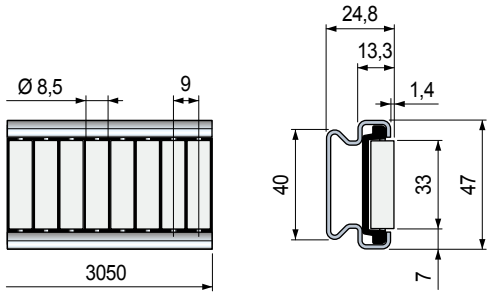

Material de los rodillos cilíndricos	Code	Peso kg/m
Polietileno PE (blanco)	**649313**	1,60

- Material: perfil metálico de Acero inoxidable austenítico, módulo de rodillos en POM acetal (negro), pernos porta rodillos de acero inoxidable.
- Estado de suministro: barras de 3,05 metros.
- Confección: 2 barras.

La guía se entrega también con los componentes separados.

Perfil metálico

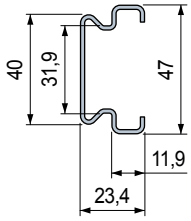

Módulo de rodillos cilíndricos

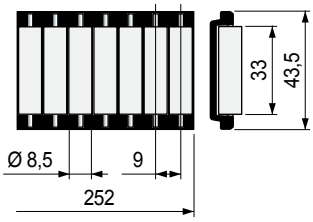

Largo mm	Code
3050	**649413**

Material de los rodillos cilíndricos	Code
Polietileno PE (blanco)	**644613**

- Material: Acero inoxidable austenítico.
- Peso: 1,21 Kg/m.
- Confección: 1 barra.

Part. S0794

Terminal Lateral

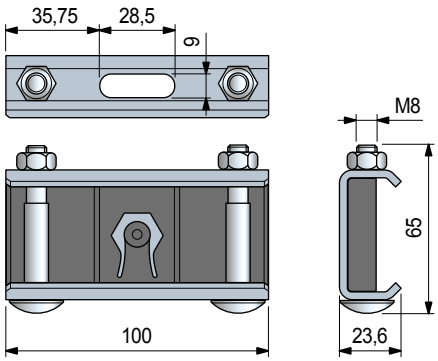

Cuerpo Metálico	Code	Peso kg/m
Acero inoxidable ferritico	**625363**	0,28

- Material de inserción de plástico: POM (Negro).
- Tornilleria: Acero inoxidable.
- Confección: 12 piezas.

- **Características** Part. S0870
  - Estructura autoportante.
  - Perfil metálico de Acero inoxidable austenítico.
  - Fácil y veloz instalación con tornillería estándar.
  - Utilizable tanto en rectilíneo como en curva.

- **Montaje** Part. S0870

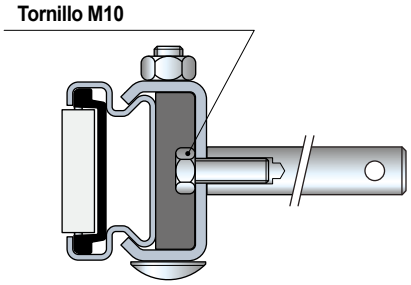

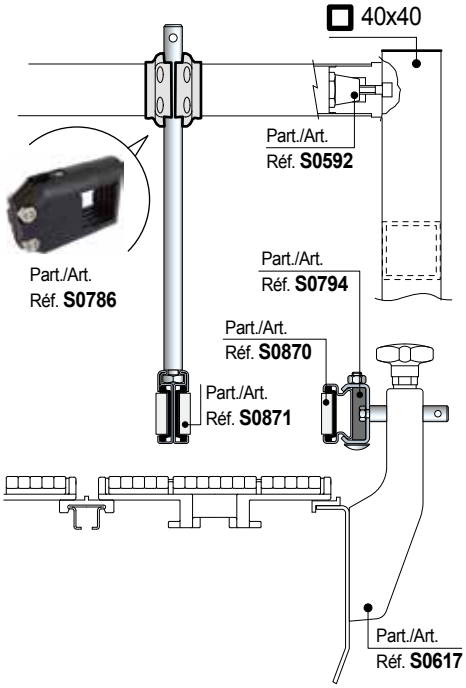

- **Radio min. de curvatura** Part. S0870

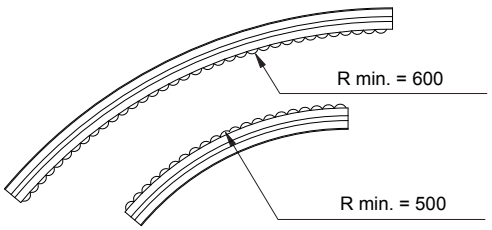

- **Instalatión**

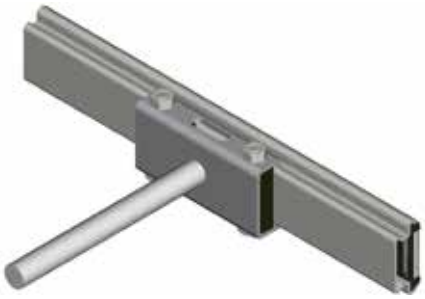

Best Seller

Standard

A petición: cantidad mínima requerida. Consulte a nuestro Customer Service para conocer la disponibilidad.

Código para pedido = Part. + Code

REXNORD

Part. S0871

- **Características** Part. S0871
  - Estructura autoportante.
  - Perfil metálico de Acero inoxidable austenítico.
  - Fácil y veloz instalación con tornillería estándar.
  - Utilizable tanto en rectilíneo como en curva.

- **Montaje** Part. S0871

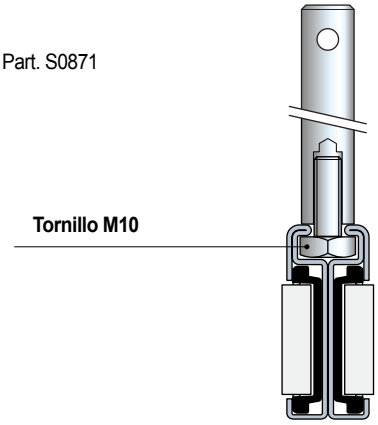

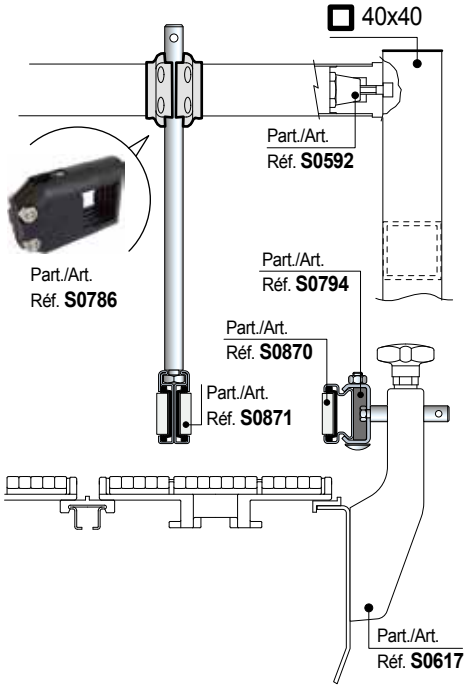

- **Radio min. de curvatura** Part. S0871

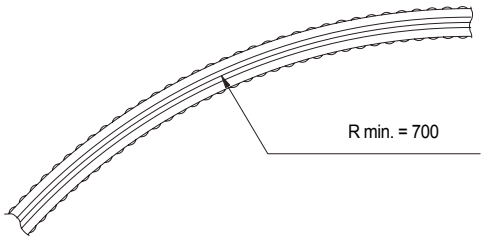

Guía central con rodillos cilíndricos

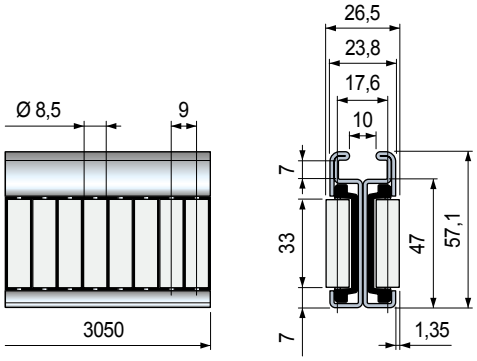

Material de los rodillos cilíndricos	Code	Peso kg/m
Polietileno PE (blanco)	**649323**	3,10

- Material: perfil metálico de Acero inoxidable austenítico, módulo de rodillos en POM acetal (negro), pernos porta rodillos de acero inoxidable.
- Estado de suministro: barras de 3,05 metros.
- Confección: 2 barras.

La guía se entrega también con los componentes separados.

Perfil metálico

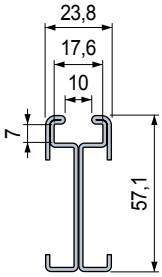

Largo mm	Code
3050	**649433**

- Material: Acero inoxidable austenítico.
- Peso: 2,35 Kg/m.
- Confección: 1 barra.

Módulo de rodillos cilíndricos

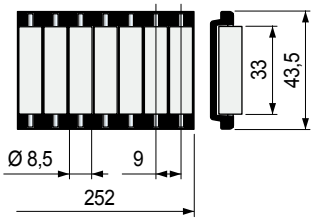

Material de los rodillos cilíndricos	Code
Polietileno PE (blanco)	**644613**

- **Best Seller**
- **Standard**
- **A petición:** cantidad mínima requerida. Consulte a nuestro Customer Service para conocer la disponibilidad.

Código para pedido = Part. + Code

Part. S0872

NEW

Guía lateral con rodillos cilíndricos

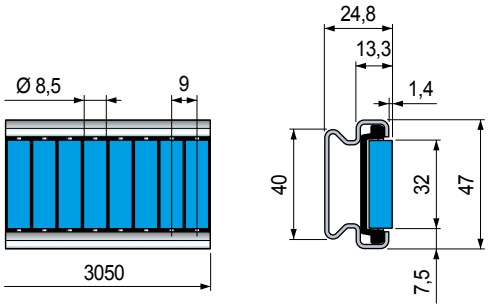

Material de los rodillos cilíndricos	Code	Peso kg/m
Goma SEBS (Azul)	**649333**	1,60

- Material: perfil metálico de Acero inoxidable austenítico, módulo de rodillos en POM acetal (negro), pernos porta rodillos de acero inoxidable.
- Estado de suministro: barras de 3,05 metros.
- Confección: 2 barras.

La guía se entrega también con los componentes separados.

Perfil metálico

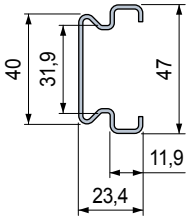

Largo mm	Code
3050	**649413**

Módulo de rodillos cilíndricos

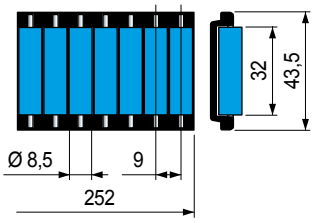

Material de los rodillos cilíndricos	Code
Goma SEBS (Azul)	**646523**

- Material: Acero inoxidable austenítico.
- Peso: 1,21 Kg/m.
- Confección: 1 barra.

Part. S0794

- Best Seller
- Standard
- **A petición:** cantidad mínima requerida. Consulte a nuestro Customer Service para conocer la disponibilidad.

Código para pedido = Part. + Code

Terminal Lateral

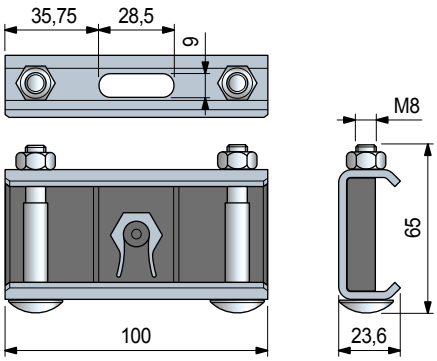

Cuerpo Metálico	Code	Peso kg/m
Acero inoxidable ferritico	**625363**	0,28

- Material de inserción de plástico: POM (Negro).
- Tornilleria: Acero inoxidable.
- Confección: 12 piezas.

- **Características** Part. S0872
  - Estructura autoportante.
  - Perfil metálico de Acero inoxidable austenítico.
  - Fácil y veloz instalación con tornillería estándar.
  - Utilizable tanto en rectilíneo como en curva.

- **Montaje** Part. S0872

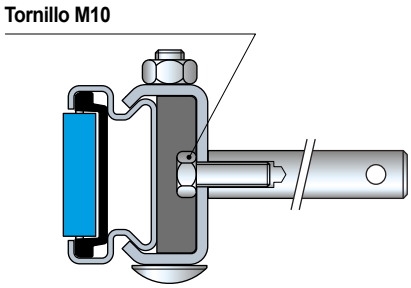

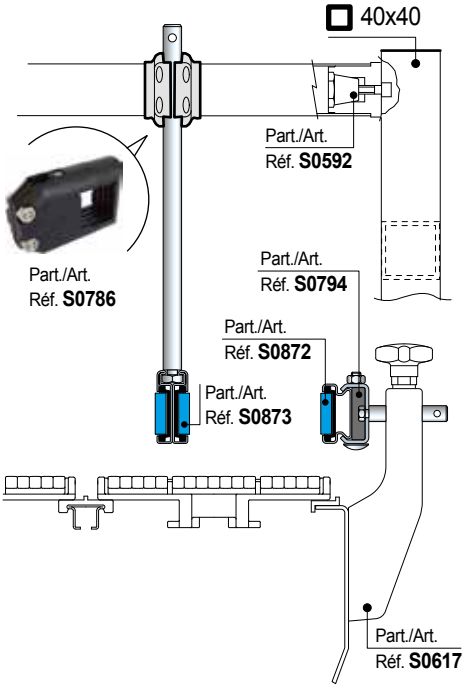

- **Radio min. de curvatura** Part. S0872

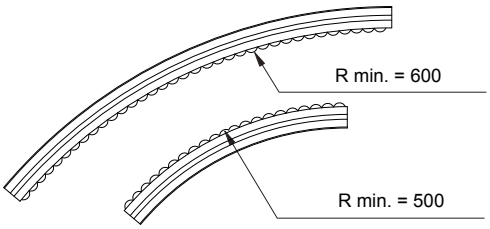

- **Instalatión**

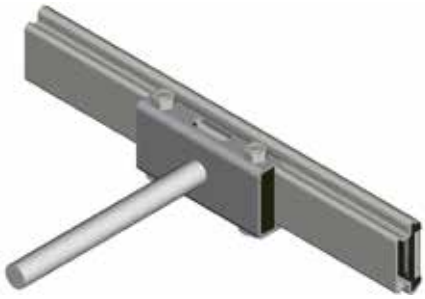

REXNORD

Guía central con rodillos cilíndricos

Part. S0873

- **Características** Part. S0873
  - Estructura autoportante.
  - Perfil metálico de Acero inoxidable austenítico.
  - Fácil y veloz instalación con tornillería estándar.
  - Utilizable tanto en rectilíneo como en curva.

- **Montaje** Part. S0873

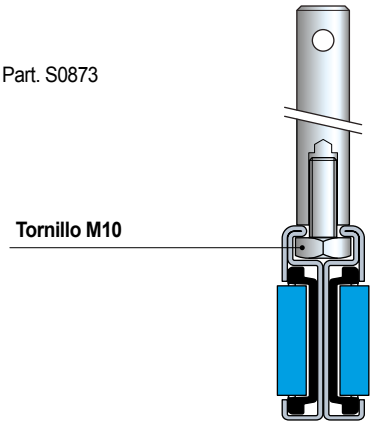

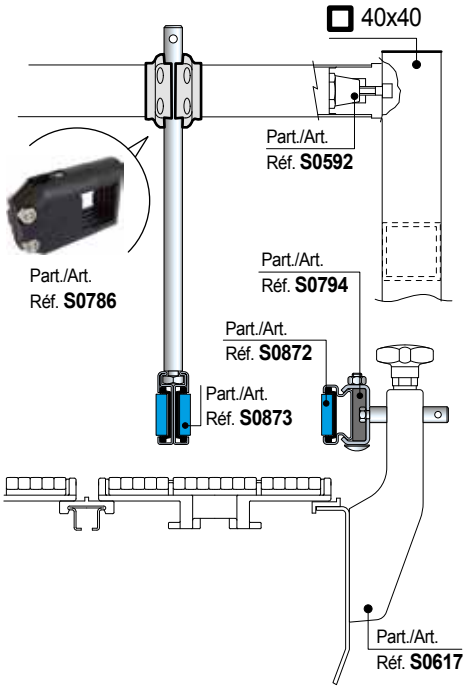

- **Radio min. de curvatura** Part. S0873

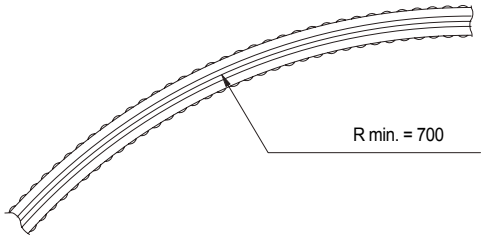

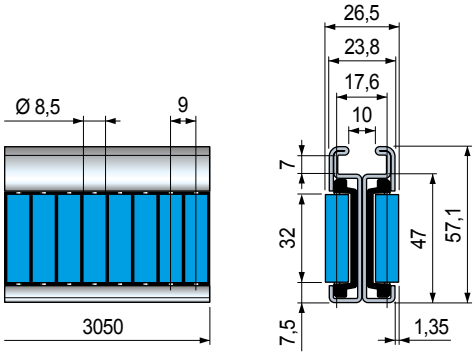

Material de los rodillos cilíndricos	Code	Peso kg/m
Goma SEBS (Azul)	**649343**	3,10

- Material: perfil metálico de Acero inoxidable austenítico, módulo de rodillos en POM acetal (negro), pernos porta rodillos de acero inoxidable.
- Estado de suministro: barras de 3,05 metros.
- Confección: 2 barras.

NEW

La guía se entrega también con los componentes separados.

Perfil metálico

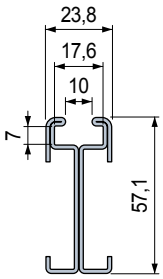

Módulo de rodillos cilíndricos

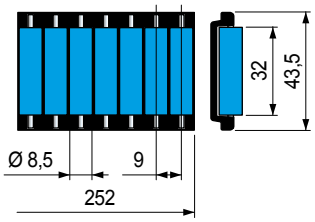

Largo mm	Code
3050	**649433**

Material de los rodillos cilíndricos	Code
Goma SEBS (Azul)	**646523**

- Material: Acero inoxidable austenítico.
- Peso: 2,35 Kg/m.
- Confección: 1 barra.

- **Best Seller**
- **Standard**
- **A petición:** cantidad mínima requerida. Consulte a nuestro Customer Service para conocer la disponibilidad.

Código para pedido = Part. + Code

Part. S0874

NEW

Guía lateral de Perle

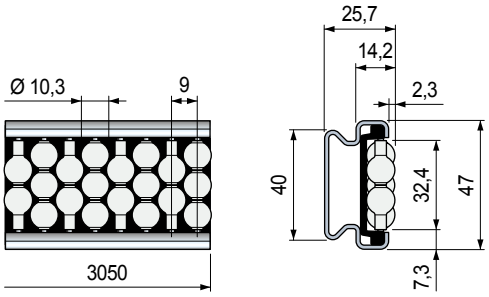

Material de los Perle	Code	Peso kg/m
Polietileno PE (Violeta)	**649353**	1,55
Polietileno PE (blanco)	**649363**	

- Material: perfil metálico de Acero inoxidable austenítico, módulo de rodillos en POM acetal (negro), pernos porta rodillos de acero inoxidable.
- Estado de suministro: barras de 3,05 metros.
- Confección: 2 barras.

La guía se entrega también con los componentes separados.

Perfil metálico **Módulo a Perlas**

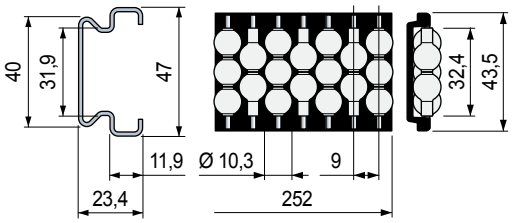

Largo mm	Code
3050	**649413**

Material de los Perle	Code
Polietileno PE (Violeta)	**644653**
Polietileno PE (blanco)	**644633**

- Material: Acero inoxidable austenítico.
- Peso: 1,21 Kg/m.
- Confección: 1 barra.

Part. S0794

Terminal Lateral

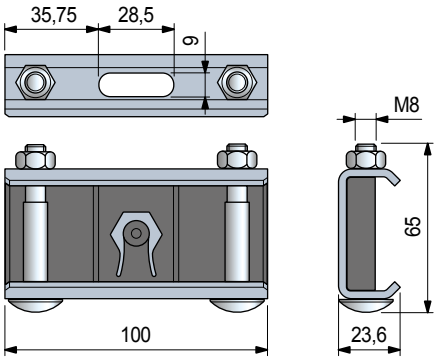

Cuerpo Metálico	Code	Peso kg/m
Acero inoxidable ferritico	**625363**	0,28

- Material de inserción de plástico: POM (Negro).
- Tornilleria: Acero inoxidable.
- Confección: 12 piezas.

- **Características** Part. S0874
  - Estructura autoportante.
  - Perfil metálico de Acero inoxidable austenítico.
  - Fácil y veloz instalación con tornillería estándar.
  - Utilizable tanto en rectilíneo como en curva.

- **Montaje** Part. S0874

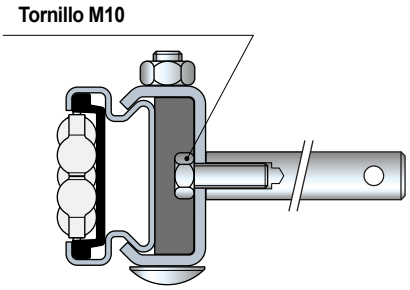

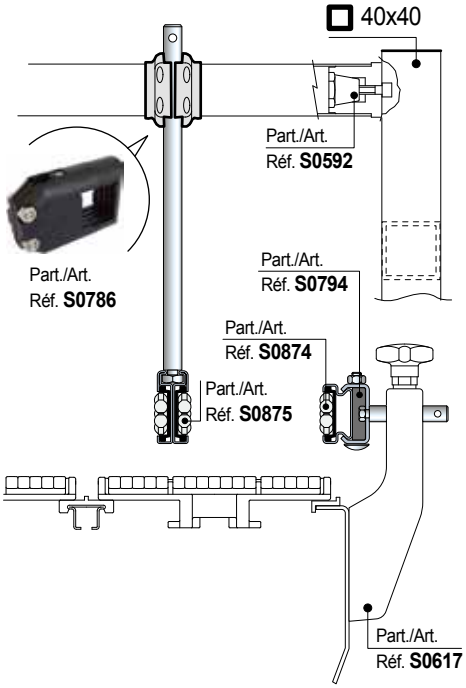

- **Radio min. de curvatura** Part. S0874

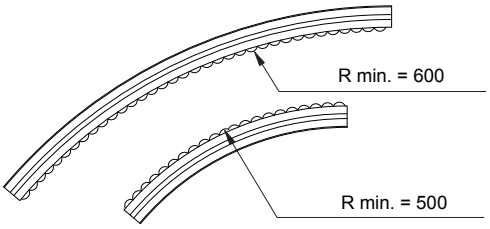

- **Instalatión**

Best Seller

Standard

A petición: cantidad mínima requerida. Consulte a nuestro Customer Service para conocer la disponibilidad.

Código para pedido = Part. + Code

REXNORD

Part. S0875

- **Características** Part. S0875
  - Estructura autoportante.
  - Perfil metálico de Acero inoxidable austenítico.
  - Fácil y veloz instalación con tornillería estándar.
  - Utilizable tanto en rectilíneo como en curva.

- **Montaje** Part. S0875

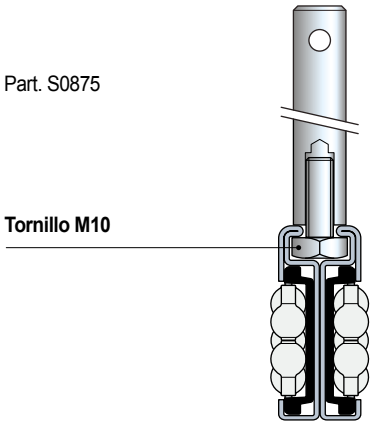

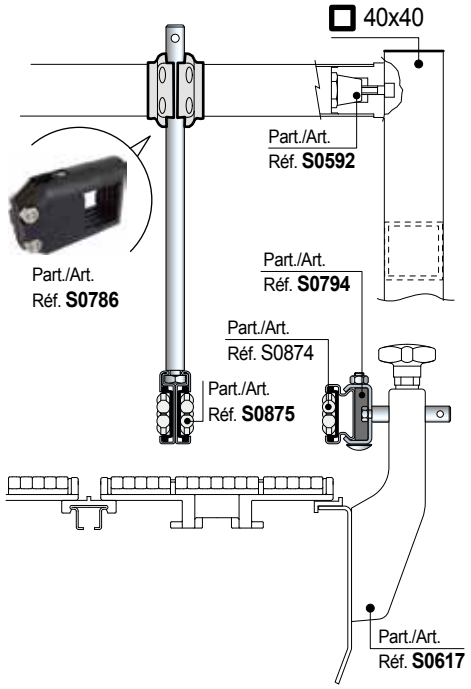

- **Radio min. de curvatura** Part. S0875

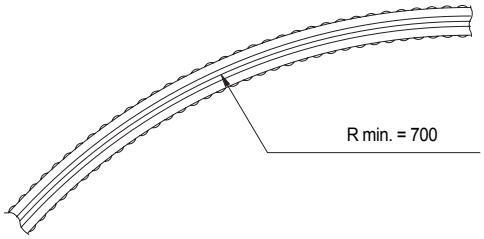

Guía central de Perle

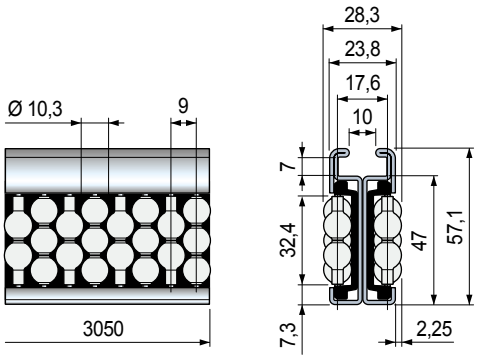

Material de los Perle	Code	Peso kg/m
Polietileno PE (Violeta)	**649373**	3,02
Polietileno PE (blanco)	**649383**	

- Material: perfil metálico de Acero inoxidable austenítico, módulo de rodillos en POM acetal (negro), pernos porta rodillos de acero inoxidable.
- Estado de suministro: barras de 3,05 metros.
- Confección: 2 barras.

La guía se entrega también con los componentes separados.

Perfil metálico

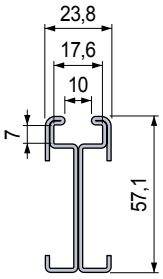

Módulo a Perlas

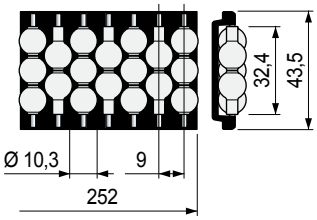

Largo mm	Code
3050	**649433**

Material de los Perle	Code
Polietileno PE (Violeta)	**644653**
Polietileno PE (blanco)	**644633**

- Material: Acero inoxidable austenítico.
- Peso: 2,35 Kg/m.
- Confección: 1 barra.

NEW

- Best Seller
- Standard
- **A petición:** cantidad mínima requerida. Consulte a nuestro Customer Service para conocer la disponibilidad.

Código para pedido = Part. + Code

Part. S0876

NEW

Guías lateral con rodillos

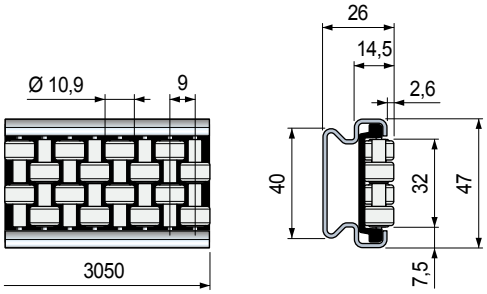

Material de los rodillos	Code	Peso kg/m
Acetàlica POM (blanco)	**649393**	1,58

- Material: perfil metálico de Acero inoxidable austenítico, módulo de rodillos en POM acetal (negro), pernos porta rodillos de acero inoxidable.
- Estado de suministro: barras de 3,05 metros.
- Confección: 2 barras.

La guía se entrega también con los componentes separados.

Perfil metálico

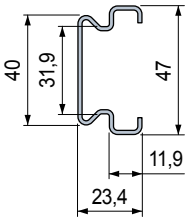

Largo mm	Code
3050	**649413**

Módulo de rodillos

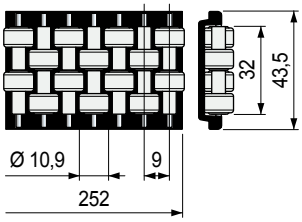

Material de los rodillos	Code
Acetàlica POM (blanco)	**644673**

- Material: Acero inoxi dable austenítico.
- Peso: 1,21 Kg/m.
- Confección: 1 barra.

Part. S0794

Terminal Lateral

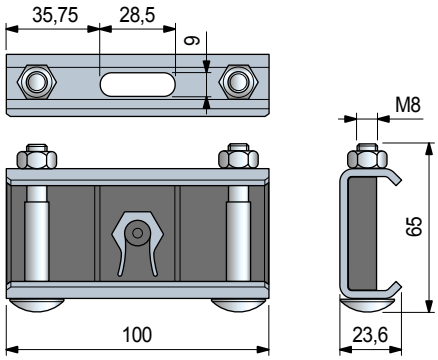

Cuerpo Metálico	Code	Peso kg/m
Acero inoxidable ferritico	**625363**	0,28

- Material de inserción de plástico: POM (Negro).
- Tornilleria: Acero inoxidable.
- Confección: 12 piezas.

- **Características** Part. S0876
  - Estructura autoportante.
  - Perfil metálico de Acero inoxidable austenítico.
  - Fácil y veloz instalación con tornillería estándar.
  - Utilizable tanto en rectilíneo como en curva.

- **Montaje** Part. S0876

Tornillo M10

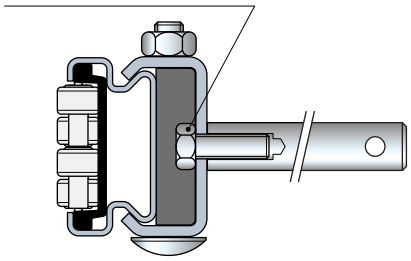

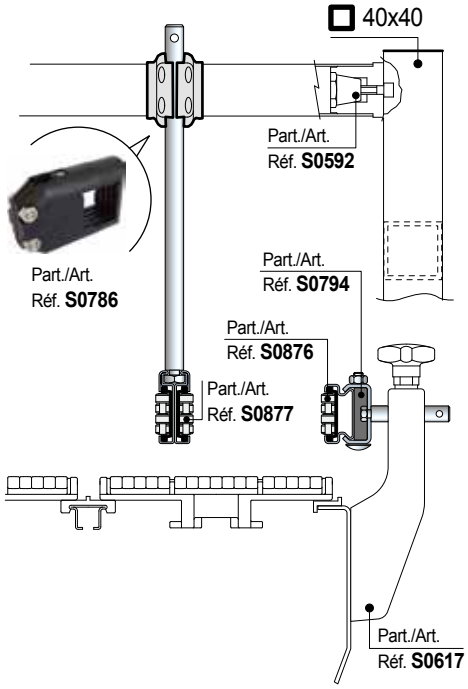

- **Radio min. de curvatura** Part. S0876

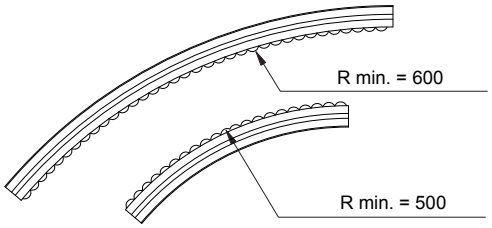

- **Instalatión**

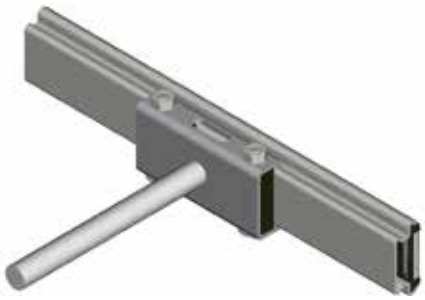

Best Seller

Standard

A petición: cantidad mínima requerida. Consulte a nuestro Customer Service para conocer la disponibilidad.

Código para pedido = Part. + Code

REXNORD

Part. S0877

- **Características** Part. S0877
  - Estructura autoportante.
  - Perfil metálico de Acero inoxidable austenítico.
  - Fácil y veloz instalación con tornillería estándar.
  - Utilizable tanto en rectilíneo como en curva.

- **Montaje** Part. S0877

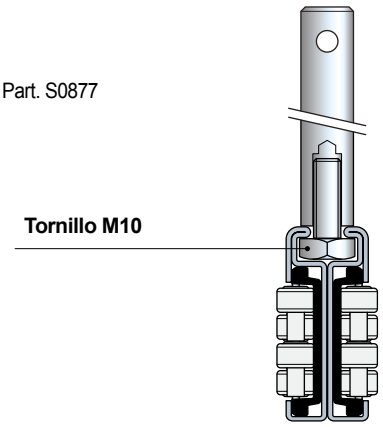

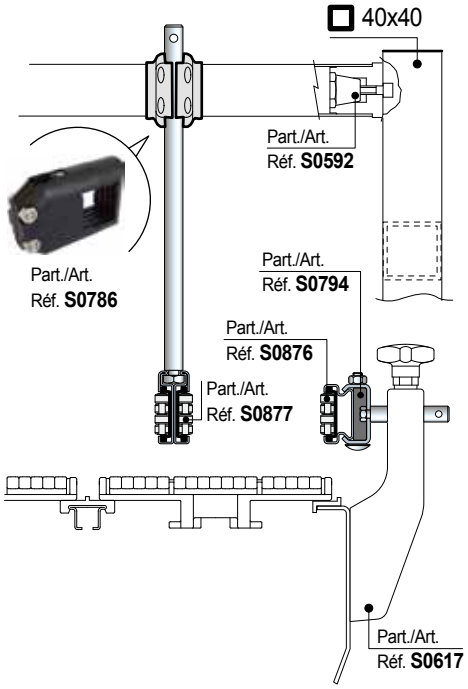

- **Radio min. de curvatura** Part. S0877

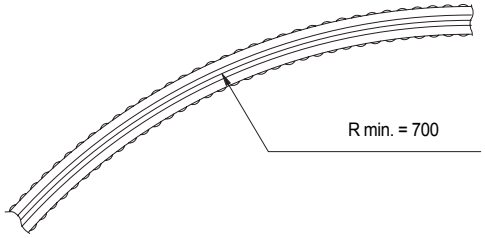

Guía central con rodillos

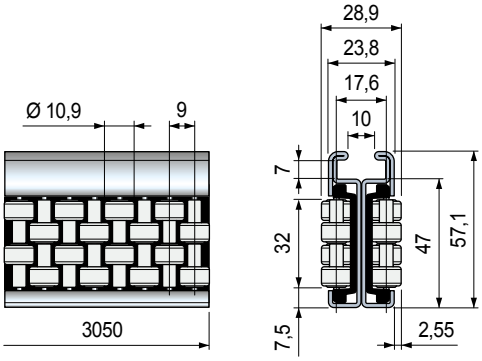

NEW

Material de los rodillos	Code	Peso kg/m
Acetàlica POM (blanco)	**649403**	3,08

- Material: perfil metálico de Acero inoxidable austenítico, módulo de rodillos en POM acetal (negro), pernos porta rodillos de acero inoxidable.
- Estado de suministro: barras de 3,05 metros.
- Confección: 2 barras.

La guía se entrega también con los componentes separados.

Perfil metálico

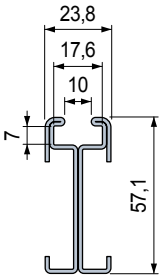

Módulo de rodillos

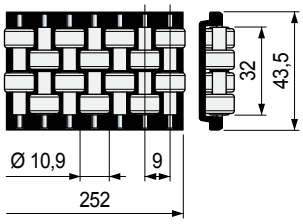

Largo mm	Code
3050	**649433**

Material de los rodillos	Code
Acetàlica POM (blanco)	**644673**

- Material: Acero inoxi dable austenítico.
- Peso: 2,35 Kg/m.
- Confección: 1 barra.

Best Seller

Standard

A petición: cantidad mínima requerida. Consulte a nuestro Customer Service para conocer la disponibilidad.

Código para pedido = Part. + Code

Part. S0128S

Curvilínea

NEW DESIGN

Part. S0128

Sólo rectilínea

NEW DESIGN

Guías lateral con rodillos

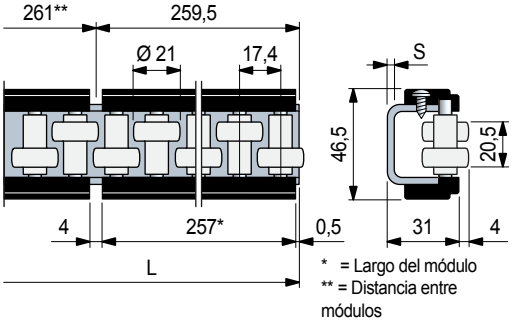

S mm	L mm	Material perfil metálico y tornilleria	Code	Peso kg/m
Part. S0128S Curvilínea				
2	3129	Acero zincado	**6413600**	2,06
		Acero inoxidable austenítico	**6346600**	
Part. S0128 Sólo rectilínea				
3	1041	Acero zincado	**64531**	2,6
		Acero inoxidable austenítico	**62640**	
	2085	Acero zincado	**64541**	
		Acero inoxidable austenítico	**62670**	
	3129	Acero zincado	**64551**	
		Acero inoxidable austenítico	**63350**	

- Material: rodillos de acetálica POM (blanca).
  Bandas laterales de poliamida PA (negra).
  Pernos porta rodillos de acero inoxidable ferritico.
- Confección: 2 barras.
- Accesorios:

Mordazas
Porta - Guías.

Curvadora de guías (manual)
Part. S0218.

Part. S0128

Sólo rectilínea

NEW DESIGN

Guías lateral con rodillos

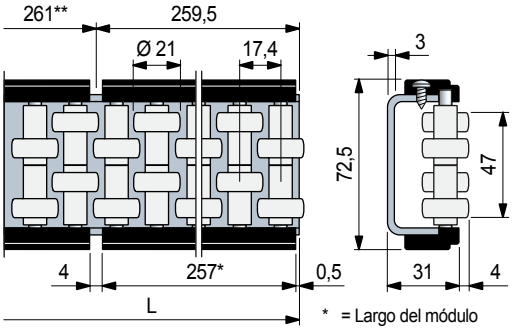

L mm	Material perfil metálico y tornilleria	Code	Peso kg/m
1041	Acero zincado	**64501**	3,8
	Acero inoxidable austenítico	**62650**	
2085	Acero zincado	**64511**	
	Acero inoxidable austenítico	**62680**	
3129	Acero zincado	**64521**	
	Acero inoxidable austenítico	**63340**	

- Material: rodillos de acetálica POM (blanca).
  Bandas laterales de poliamida PA (negra).
  Pernos porta rodillos de acero inoxidable ferritico.
- Confección: 2 barras.
- Accesorios:

Mordazas
Porta - Guías.

- **Uso de los** Part. S0128S - S0128
  Para envases con pared gruesa (ej. cajas, cartones).

- **Estructura modular**
  Las guías se compon en de módulos de 257 mm de longitud, fijados a un perfilado metálico en forma de "C".

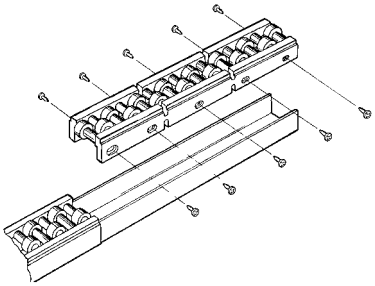

- **Radio min. de curvatura** (sólo para Part. S0128S)

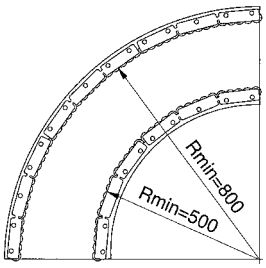

Formación de las curvas
- Desmontar los módulos.
- Doblar el perfil metàlico a "C" (utilizar la curvadora manual).
- Volver a montar los módulos (la flexibilidad de las bandas laterales permite adaptarlas fácilmente al perfil curvo).

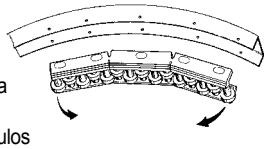

- **Resistencia a la flexión** Part. S0128S - S0128

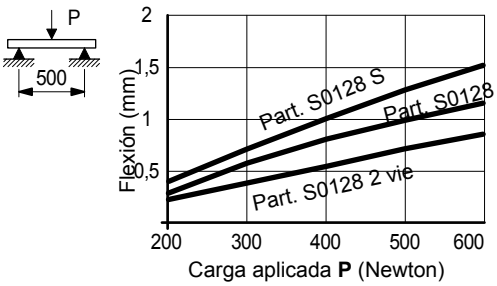

- **Uso del** Part. S0128
  Para envases con pared gruesa (ej. cajas, cartones).

- **Estructura modular** Part. S0128
  Las guías se componen de módulos de 257 mm de longitud, fijados a un perfilado metálico en forma de "C".

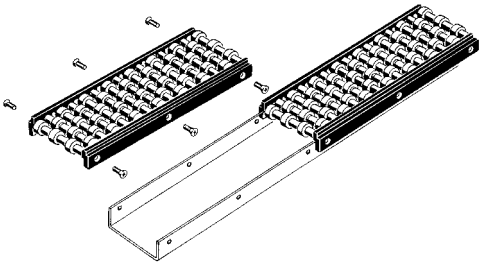

Best Seller

Standard

A petición: cantidad mínima requerida. Consulte a nuestro Customer Service para conocer la disponibilidad.

Código para pedido = Part. + Code

REXNORD

- **Uso de los** Part. S0128
  Para envases con pared gruesa (ej. cajas, cartones).

- **Estructura modular**
  Las guías se compon en de módulos de 257 mm de longitud, fijados a un perfilado metálico en forma de "C".

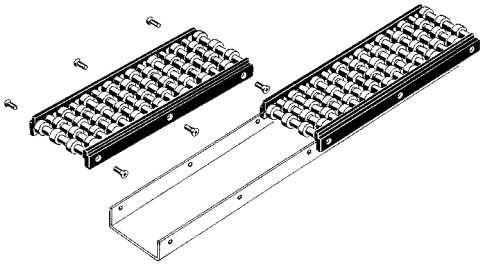

- **Resistencia a la flexión** Part. S0128

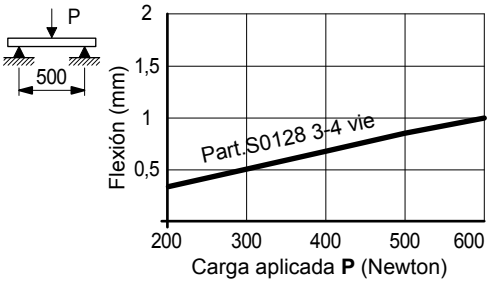

Guías lateral con rodillos

Part. S0128

Sólo rectilínea

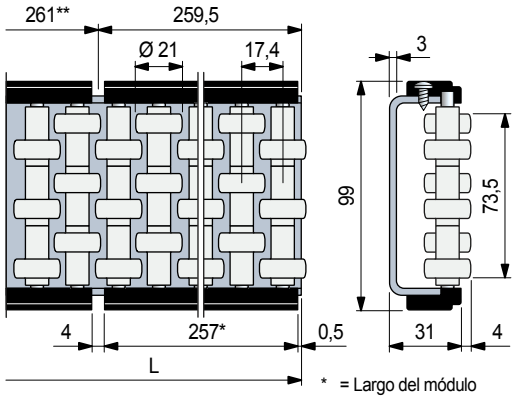

* = Largo del módulo
** = Distancia entre módulos

NEW DESIGN

L mm	Material perfil metálico y tornilleria	Code	Peso kg/m
1041	Acero zincado	**64471**	5,0
	Acero inoxidable austenítico	**62660**	
2085	Acero zincado	**64481**	
	Acero inoxidable austenítico	**62690**	
3129	Acero zincado	**64491**	
	Acero inoxidable austenítico	**62890**	

- Material: rodillos de acetálica POM (blanca).
  Bandas laterales de poliamida PA (negra).
  Pernos porta rodillos de acero inoxidable ferritico.
- Confección: 2 barras.
- Accesorios:

Mordazas
Porta - Guías.

Guías lateral con rodillos

Part. S0128

Sólo rectilínea

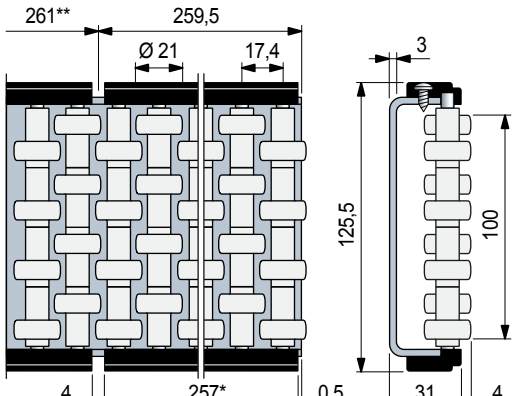

* = Largo del módulo
** = Distancia entre módulos

NEW

L mm	Material perfil metálico y tornilleria	Code	Peso kg/m
3129	Acero inoxidable austenítico	609753	6,2

- Material: rodillos de acetálica POM (blanca).
  Bandas laterales de poliamida PA (negra).
  Pernos porta rodillos de acero inoxidable ferritico.
- Confección: 2 barras.
- Accesorios:

Mordazas
Porta - Guías.

- **Best Seller**
- **Standard**
- **A petición:** cantidad mínima requerida. Consulte a nuestro Customer Service para conocer la disponibilidad.

Código para pedido = Part. + Code

Part. S0233

Rodillos de curvatura

Part.	Tipo de guías que se pueden curvar	Curva interna posición de los rodillos	Curva externa posición de los rodillos	Code	Cantidad rodillos
S0233	S0219 S0393 S0317 S0308 S0223 S0715	R min = 145	R min = 145	62791	4
	S0247	R min = 145	R min = 145	62811	4
	S0346	R min = 110	R min = 110	64374	4
	S0273	R min = 160	R min = 160	69232	3
	S0768 S0767	R min = 160	R min = 160	621993	3
	S0596	R min = 160	R min = 160	621462	3
	S0422	R min = 280	R min = 280	68179	4
	Redondo de acero de ø 8 14• mm	R min = 145	R min = 145	62821	3
	S0191 S0296	R min = 200	R min = 200	62801	3

- Best Seller
- Standard
- **A petición:** cantidad mínima requerida. Consulte a nuestro Customer Service para conocer la disponibilidad.

Código para pedido = Part. + Code

Part.	Tipo de guías que se pueden curvar	Curva interna posición de los rodillos	Curva externa posición de los rodillos	Code	Cantidad rodillos
S0233	S0537	R min = 500	R min = 500	689371	4
	S0765	R min = 200	R min = 200	621983	3
	S0128 S	R min = 500	R min = 800	64566	4

- Material: acero (los rodillos para los Part. S0346 - S0273 - S0596 - S0356, son suministrados en poliamida PA negra).
- Confección: 1 serie de rodillos.
- Los rodillos con dos gargantas permiten curvar simultáneamente dos guías del mismo tipo.
- •: Las varillas de 14 mm de Ø se pueden curvar de una en una (utilizar la cavidad inferior del rodillo).

• Procedimiento de curvatura

1 - Determine el desarrollo de la curva L.

L = R • K R = radio de curvatura.
K = coeficiente de curvatura.

Angulo de curvatura (grados)	30°	60°	90°	120°	150°	180°
Coeficiente de curvatura K	0,5	1	1,5	2	2,5	3

2 - Reproduzca la longitud L sobre la guía a curvar y señale sobre ella el inicio de la curva (X), el final (Z) y el punto central (Y).
Coloque la guía entre los rodillos.
Mediante la manivela (M), lleve el rodillo corredizo (1) en contacto con la guía

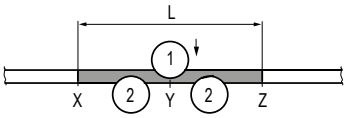

3 - Mediante la manivela (M), regule el desplazamiento del rodillo (1) determinando el aumento del radio.
Mediante la manivela (N), gire los rodillos (2) hacia la derecha/ hacia la izquierda, llevando la guía en la posición de la Fig. A y Fig. B.
Para obtener la curva con el radio deseado, es necesario realizar este proceso, al menos, dos veces.
Para una mejor conexión entre el tramos rectilíneo y el curvilíneo, es preciso superar en al menos 20 mm los puntos X y Z.

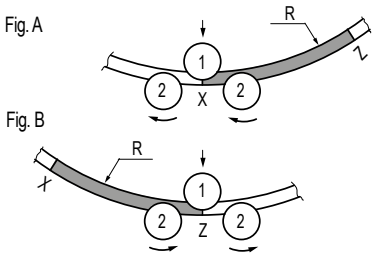

Curvadora de guías (manual)

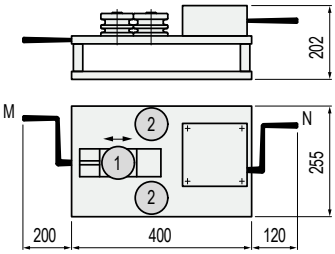

Code	Peso kg
60151	23

-- Funcionamiento manual.
- Confección: 1 curvadora.
- Accesorios: rodillos de curvadura Part. S0233.

- La máquina curvadora está constituida por 3 árboles porta rodillos, accionados manualmente por manivelas.
La manivela (M), regula el desplazamiento del rodillo (1), determinando el aumento del radio de curvatura.
La manivela (N), acciona la rotación de los rodillos (2).
La rotación contemporánea de las manivelas (M) + (N), permite obtener la curva deseada.

- Los rodillos de curvatura se entregan como accesorios. Cada tipo de guía requiere la utilización de rodillos apropiados de curvatura (ver tabla de abajo). Los rodillos con dos gargantas permiten curvar simultáneamente dos guías del mismo tipo.

- La curvadora permite realizar curvas internas y curvas externas.

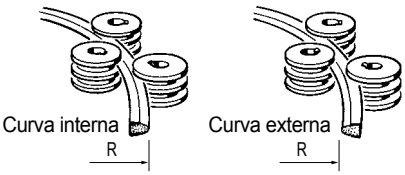

Part. S0218

- Best Seller
- Standard
- **A petición:** cantidad mínima requerida. Consulte a nuestro Customer Service para conocer la disponibilidad.

Código para pedido = Part. + Code

Mordazas Porta - Guías para

- Part. S0223
- Part. S0317
- Part. S0219
- Part. S0273
- Part. S0393
- Part. S0596
- Part. S0308
- Part. S0715
- Part. S0765
- Part. S0767
- Part. S0768
- Part. S0769
- Part. S0770

S0223

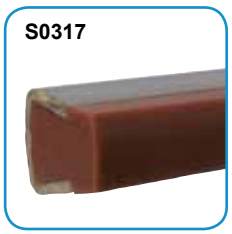
S0317

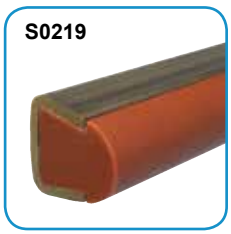
S0219

S0273

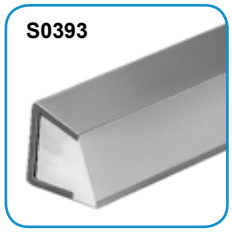
S0393

S0596

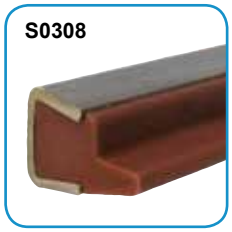
S0308

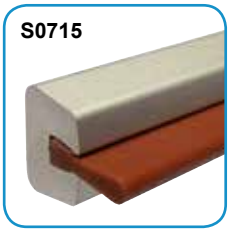
S0715

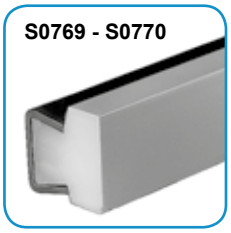
S0769 - S0770

S0767 - S0768

S0765

Part. S0210P

Mordaza porta-guías

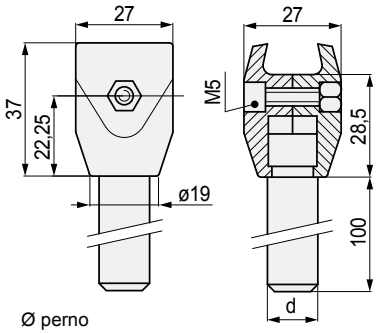

Ø perno d mm	Code	Peso kg
12	6203910	0,12
14	6185510	0,15

- Material: mordaza de poliamida reforzada PA FV (negra).
  Perno de acero inoxidable austenítico.
  Tornillo de fijación de acero inoxidable austenítico,
  tuerca de fijación de latón niquelado.
- Confección: 50 piezas.

- **Junta articulada** Part. S0739 - S0739P
  Se utiliza en los trasportadores con (cambio de formato).
  Permiten una fácil regulación de las guías-producto en los tramos en curva.

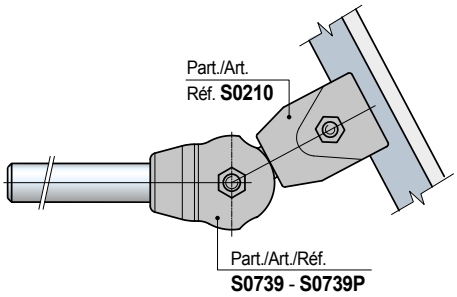

- **Dimensiones perno** para Part. S0210

Perno ø 12 mm

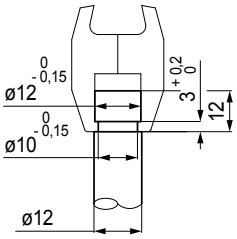

Perno ø 14 mm

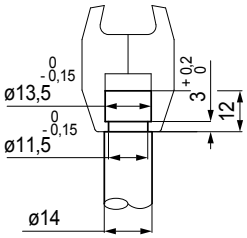

Part. S0210

Mordaza porta-guías

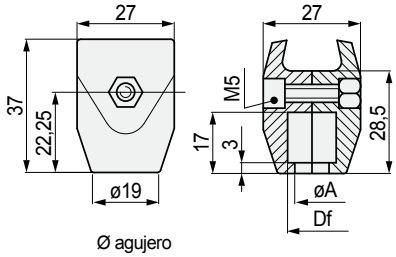

Uso	Ø agujero Df mm	Ø A mm	Code	Peso kg
para pernos ø12	12	10	600372	0,02
para pernos ø14	13,5	11,5	59941	

- Material: mordaza de poliamida reforzada PA FV (negra).
  Tornillo de fijación de acero inoxidable austenítico,
  tuerca de fijación de latón niquelado.
- Confección: 100 piezas.
- Accesorios: junta articulada Part. S0739 - S0739P.

Best Seller

Standard

A petición: cantidad mínima requerida. Consulte a nuestro Customer Service para conocer la disponibilidad.

Código para pedido = Part. + Code

REXNORD

per Part. S0223 - S0317 - S0219 - S0273 - S0393 - S0596 - S0308 - S0715 - S0765 - S0767 - S0768 - S0769 - S0770

• **Montaje** del Part. S0275

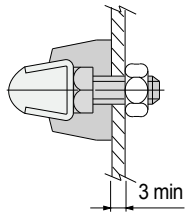

* = Placa de refuerzo de acero

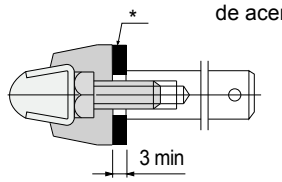

Mordaza porta-guías

Part. S0275

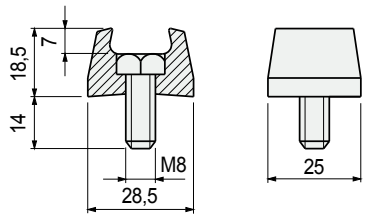

Code	Peso kg
66811	0,02

- Material: cuerpo de acetálica POM (negra), tornillo de acero inoxidable austenítico.
- Confección: 100 piezas.

• **Montaje** del Part. S0211
Amplia posibilidad de regulación en altura.

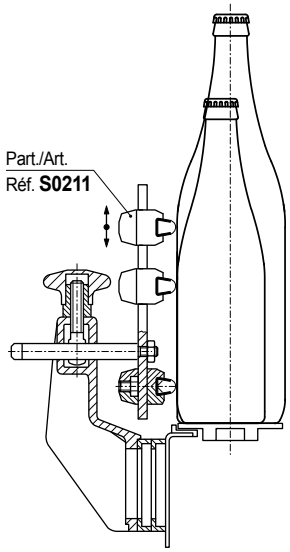

Mordaza porta-guías (regulable)

Part. S0211

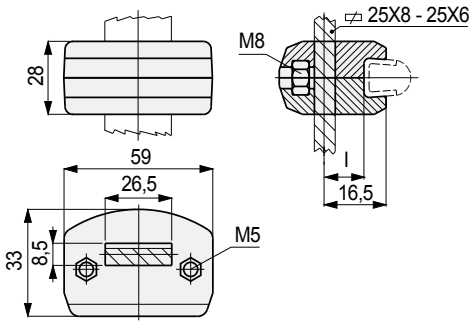

Intereje I = 8 mm

I mm	Code	Peso kg
8	59961	0,05

- Material: mordaza de poliamida reforzada PA FV (negra). Tornillos de fijación de acero inoxidable austenítico, tuercas de fijación de latón niquelado.
- Confección: 100 piezas.

• **Montaje** del Part. S0211- S0446
Transporte de botellas de PET (propensas a hinchamiento)

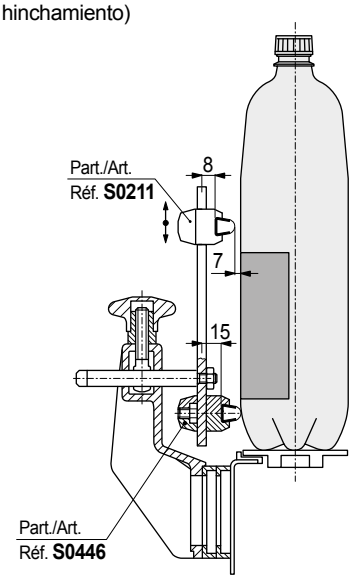

Mordaza porta-guías (regulable)

Part. S0446

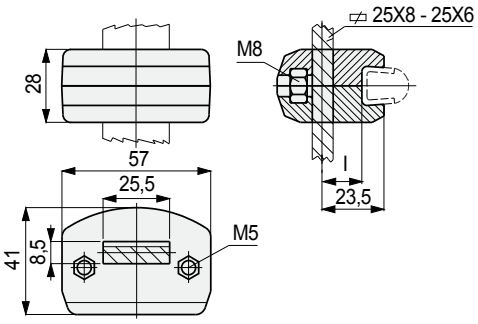

Intereje I = 15 mm

I mm	Code	Peso kg
15	607651	0,05

- Material: mordaza de poliamida reforzada PA FV (negra). Tornillos de fijación de acero inoxidable austenítico, tuercas de fijación de latón niquelado.
- Confección: 50 piezas.

● **Best Seller**
● **Standard**
● **A petición:** cantidad mínima requerida. Consulte a nuestro Customer Service para conocer la disponibilidad.

Código para pedido = Part. + Code

Part. S0213

Mordaza porta-guías (doble)

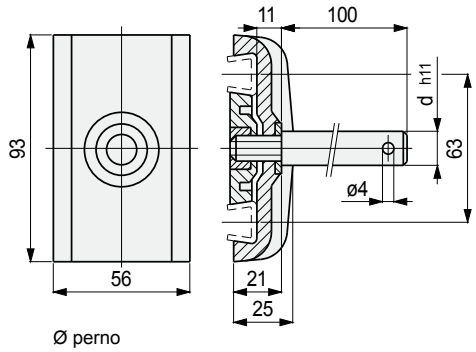

Ø perno d mm	Code	Peso kg
12	**60091**	0,19
14	**60181**	0,22
16	**60191**	0,25

- Material: mordaza de poliamida reforzada PA FV (negra).
  Perno de acero inoxidable austenítico.
  Arandela de refuerzo de acero inoxidable austenítico.
  Tuerca de ajuste de latón niquelado.
- Confección: 50 piezas.

• **Montaje** del Part. S0213
La brida interna de la mordaza, debe ser colocada en función del espesor de la guía.

Posición de la brida para el montaje de guías de espesor s = 1,5.

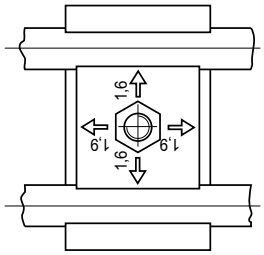

Posición de la brida para el montaje de guías de espesor s = 2.
La pastilla ha sido girada a 90°.

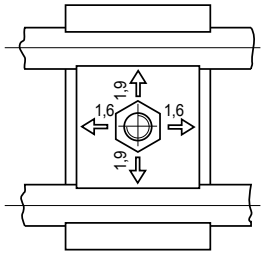

Part. S0213

Mordaza porta-guías (doble)

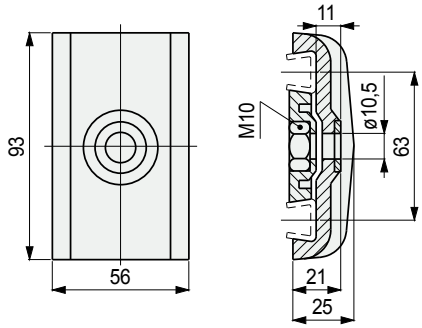

Code	Peso kg
60101	0,08

- Material: mordaza de poliamida reforzada PA FV (negra).
  Arandela de refuerzo de acero inoxidable austenítico.
  Tuerca de ajuste de latón niquelado.
- Confección: 50 piezas.
- Accesorios: junta articulada Part. S0749 - S0740P.

• **Junta articulada** Part. S0740 - S0740P
Se utiliza en los trasportadores con (cambio de formato).
Permiten una fácil regulación de las guías-producto en los tramos en curva.
Ver Pág. S112.

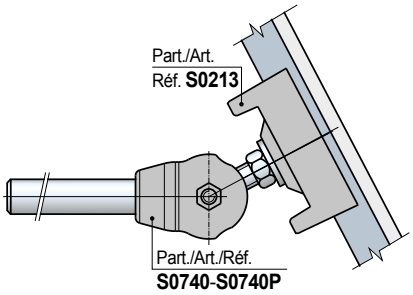

Part. S0000

Perno del Part. S0213

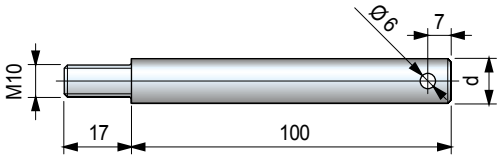

Ø perno d mm	Code	Peso kg
12	**65794**	0,11
14	**66004**	0,14
16	**66654**	0,18

- Material: acero inoxidable austenítico.
- Confección: 50 piezas.

Best Seller

Standard

A petición: cantidad mínima requerida. Consulte a nuestro Customer Service para conocer la disponibilidad.

Código para pedido = Part. + Code

Mordazas Porta - Guías

per Part. S0223 - S0219 - S0273

Part. S0736
Part. S0737
Part. S0738

• **Montaje** Part. S0736 - S0737 - S0738
Las mordazas permiten el acoplamiento de los trayectos rectilíneos con los curvilíneos. Compensan las variaciones de posicionamiento que la curva sufre en los cambios de formato.

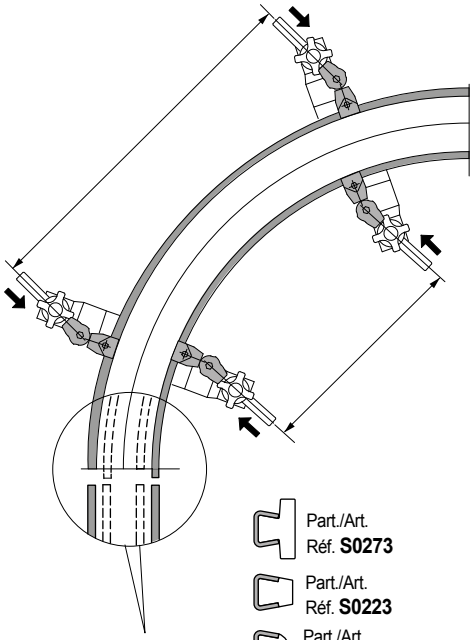

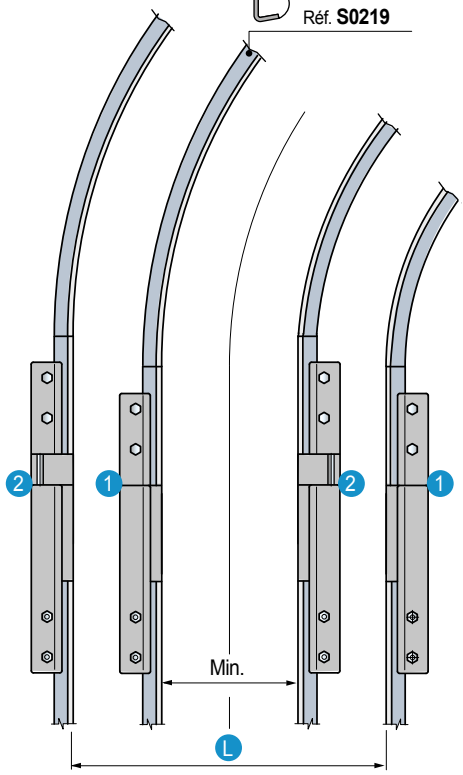

1 - Mordaza en posición cerrada.
2 - Mordaza en posición abierta.
L - Anchura del cambio de formato.

Mordaza de unión

Mordaza en posición cerrada

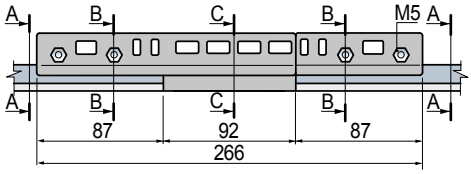

Mordaza en posición abierta

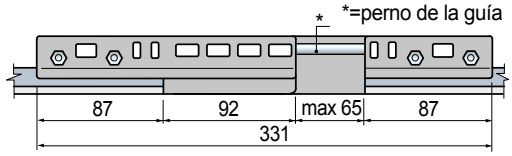

Part. S0736 - Mordaza de unión para Part. S0219

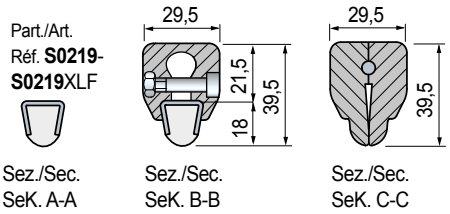

Part. S0738 - Mordaza de unión para Part. S0223

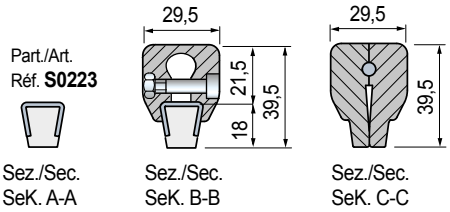

Part. S0737 - Mordaza de unión para Part. S0273

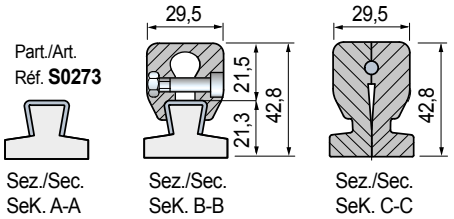

Tipos de guía a unir	Code	Peso kg
Part. S0219 - S0219XLF	S0736695402	
Part. S0223	S0738695422	0,24
Part. S0273	S0737695412	

- Material: mordaza de resina acetálica (blanco).
  Perno de guía de acero inoxidable austenítico.
  Pernería de sujeción de acero inoxidable austenítico.
- Par máx de apriete aconsejada: 0,4 Kgm.
- Confección: 1 unidad.

● **Best Seller**
● **Standard**
● **A petición:** cantidad mínima requerida. Consulte a nuestro Customer Service para conocer la disponibilidad.

Código para pedido = Part. + Code

Part. S0739
Part. S0739P

Junta articulada

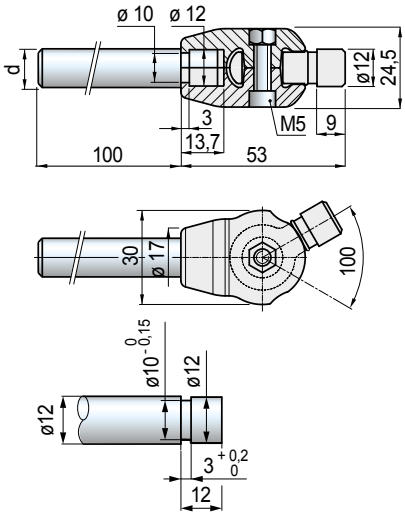

Versión	Ø perno d mm	Code	Peso kg
Sin perno	-	S0739695522	0,01
Con perno	12	S0739P6025830	0,12

- Material: mordaza e inserto articulado de Poliamida reforzada PA FV (negra).
Tornillo de sujeción de acero inoxidable austenítico.
Tuerca de latón niquelado.
- Confección: 20 piezas.

Part. S0740
Part. S0740P

Junta articulada

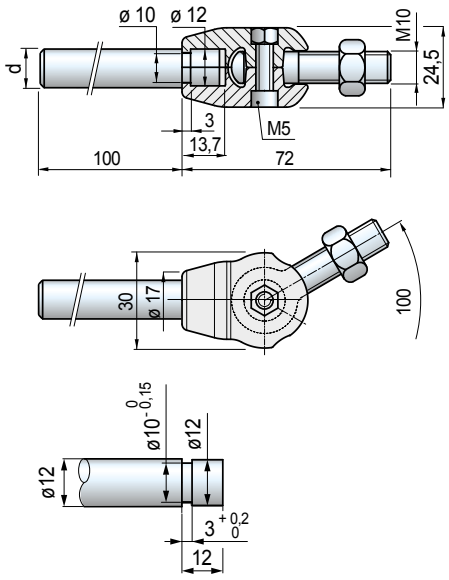

Versión	Ø perno d mm	Code	Peso kg
Sin perno	-	S0740695532	0,01
Con perno	12	S0740P6025930	0,12

- Material: mordaza de Poliamida reforzada PA FV (negra).
Inserto articulado y tuerca de acero inoxidable austenítico.
Tornillo de fijación de acero inoxidable austenítico,
tuerca de latón niquelado.
- Confección: 20 piezas.

- **Montaje** Part. S0739 - S0739P

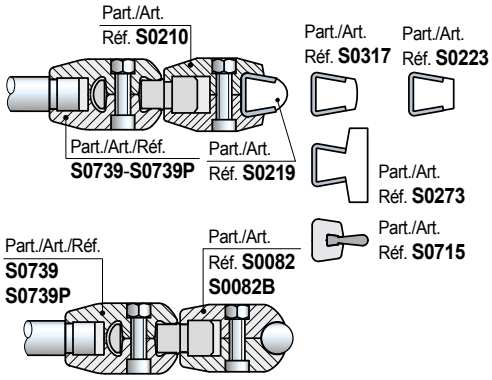

- **Montaje** Part. S0740 - S0740P

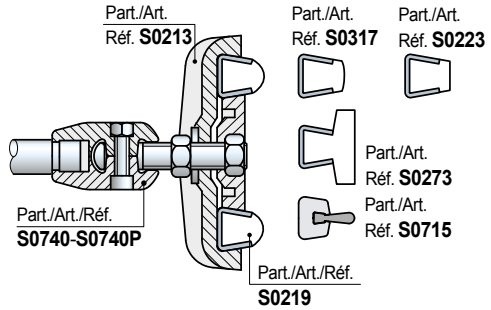

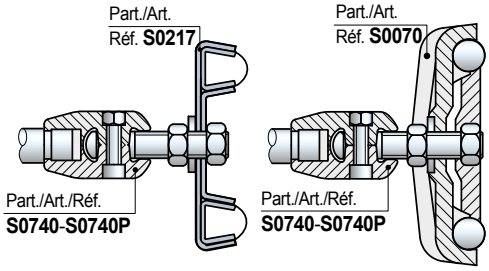

- **Aplicación** Part. S0739 - S0739P - S0740 - S0740P
Se utiliza en los transportadores con (cambio de formato).
Permiten una fácil regulación de la guía-producto en los tramos curvilíneos.
Para regular las guías-producto en los cambios de formato, afloje las manijas de los soportes y haga deslizar los "pernos paralelos" hasta la anchura deseada .

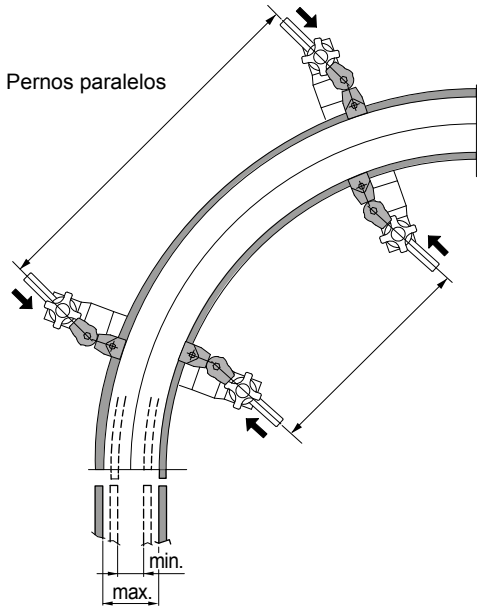

- **Best Seller**
- **Standard**
- **A petición:** cantidad mínima requerida. Consulte a nuestro Customer Service para conocer la disponibilidad.

Código para pedido = Part. + Code

per Part. S0223 - S0317 - S0219 - S0273 - S0393 - S0596 - S0308 - S0715 - S0765 - S0767 - S0768 - S0769 - S0770

• **Montaje** Part. S0903 - S0216

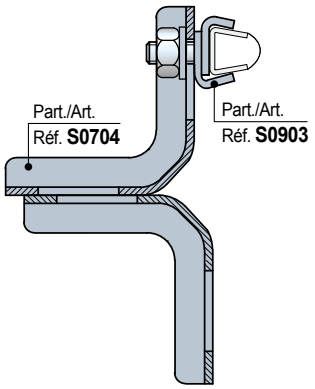

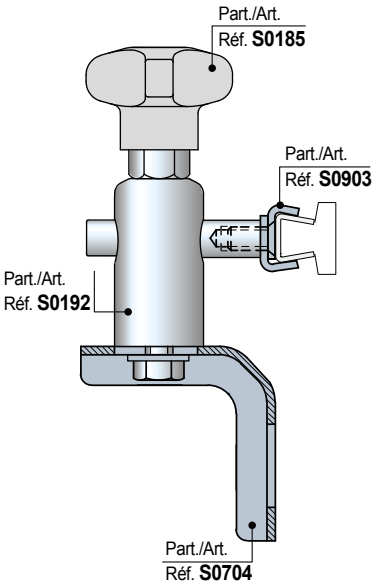

• **Montaje** Part. S0215

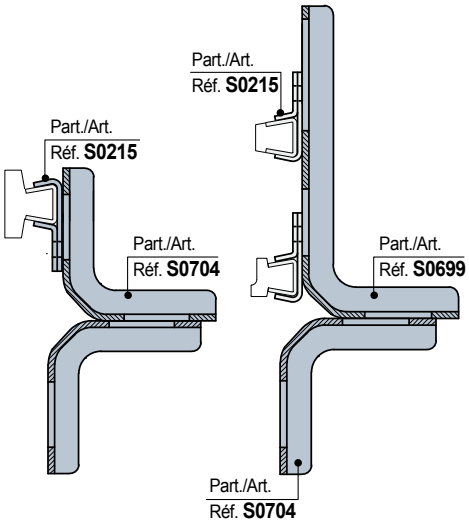

■ ViseClamp™

Part. S0903

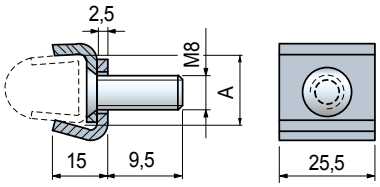

Uso	A mm	Code
Para guías con S = 2	17	**656001N**

- Material: acero inoxidable austenítico.
- Confección: 50 piezas.

■ Mordaza porta-guías

Part. S0216

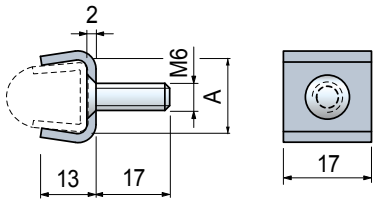

Uso	A mm	Code	Peso kg
Para guías con S = 1,5	16	**60131**	0,01
Para guías con S = 2	17	**64244**	

- Material: acero inoxidable austenítico.
- Confección: 50 piezas.

■ Mordaza porta-guías

Part. S0215

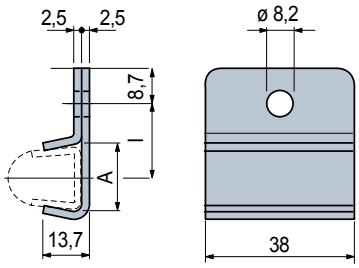

Uso	A mm	I mm	Code	Peso kg
Para guías con S = 1,5	16	20,5	**60121N**	0,04
Para guías con S = 2	17	20	**65976N**	

- Material: acero inoxidable austenítico.
- Confección: 50 piezas.

● **Best Seller**

● **Standard**

● **A petición:** cantidad mínima requerida. Consulte a nuestro Customer Service para conocer la disponibilidad.

Código para pedido = Part. + Code

Part. S0694

Mordaza porta-guías

Con 2 tornillos de fijación

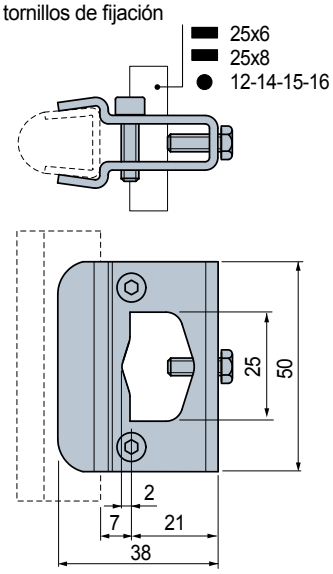

Code	Peso kg
689222	0,10

- Material: mordaza y pernería de acero inoxidable austenítico.
- Confección: 16 unidades.

• **Montaje** Part. S0694

Fijación sobre barras aplanadas

Fijación sobre tubos redondos

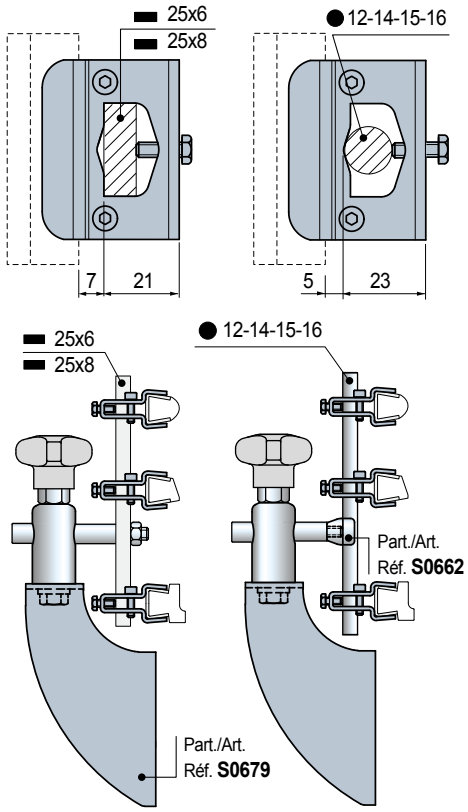

Part. S0217

Mordaza porta-guías (doble)

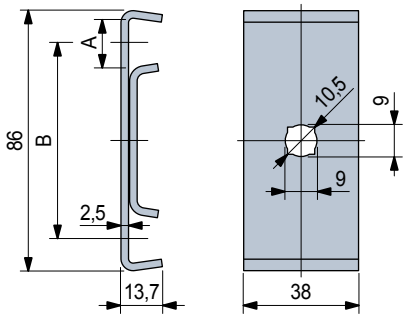

Uso	A mm	B mm	Code	Peso kg
Para guías con S = 1,5	16	64,5	60141	0,14
Para guías con S = 2	17	63,5	695131	

- Material: acero inoxidable austenítico.
- Confección: 50 piezas.
- Accesorios: junta articulada Part. S0740 - S0740P.

• **Dimensiónes perno para** Part. S0217

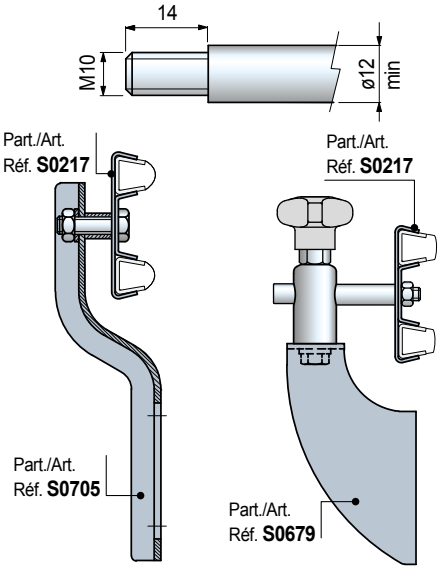

• **Junta articulada** Part. S0740 - S0740P
Se utiliza en los trasportadores con (cambio de formato). Permiten una fácil regulación de las guías-producto en los tramos en curva.

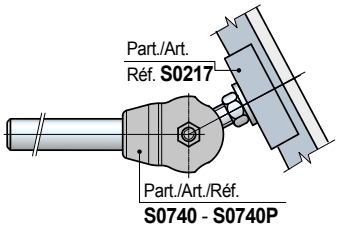

- **Best Seller**
- **Standard**
- **A petición:** cantidad mínima requerida. Consulte a nuestro Customer Service para conocer la disponibilidad.

Código para pedido = Part. + Code

REXNORD

per Part. S0223 - S0317 - S0219 - S0273 - S0393 - S0596 - S0308 - S0715 - S0765 - S0767 - S0768 - S0769 - S0770

• **Montaje** Part. S0902

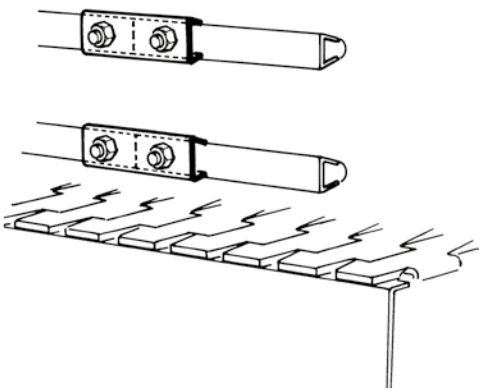

ViseSplice™

Part. S0902

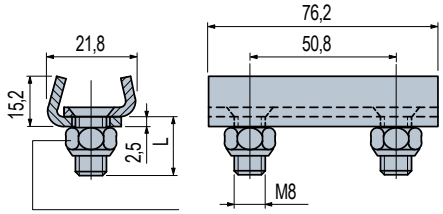

Uso	L mm	Code
Para guías con S = 2	17,5	**656041N**

- Material: acero inoxidable austenítico.
- Confección: 50 piezas.

• **Montaje** Part. S0214

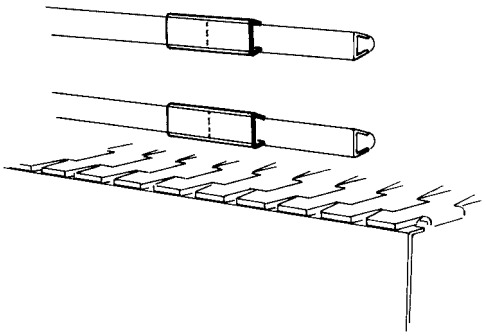

Mordaza de conexión

Part. S0214

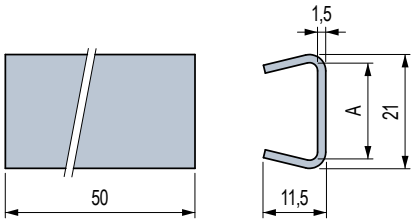

Uso	A mm	Code	Peso kg
Para guías con S = 1,5	16	**60111**	0,02
Para guías con S = 2	17	**644293**	

- Material: acero inoxidable austenítico.
- Confección: 50 piezas.

● **Best Seller**

● **Standard**

● **A petición:** cantidad mínima requerida. Consulte a nuestro Customer Service para conocer la disponibilidad.

Código para pedido = Part. + Code

Mordazas Porta - Guías para
• Part. S0247

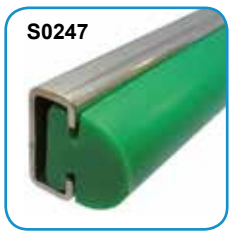

Part. S0236

Mordaza porta-guías

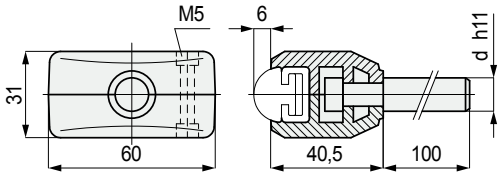

Ø perno d mm	Code	Peso kg
12	**63931**	0,13
14	**63941**	0,18
16	**63951**	0,23

- Material: mordaza de poliamida reforzada PA FV (negra).
  Perno de acero inoxidable austenítico.
  Tornillos de fijación de acero inoxidable austenítico,
  tuercas de fijación de latón niquelado.
- Confección: 50 piezas.

Part. S0236

Mordaza porta-guías

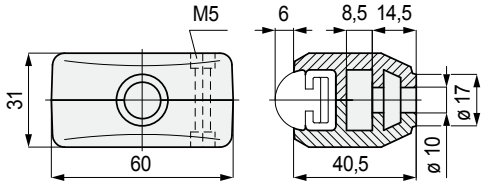

Code	Peso kg
63141	0,06

- Material: mordaza de poliamida reforzada PA FV (negra).
  Tornillos de fijación de acero inoxidable austenítico,
  tuercas de fijación de latón niquelado.
- Confección: 50 piezas.

Part. S0237

Mordaza porta-guías (regulable)

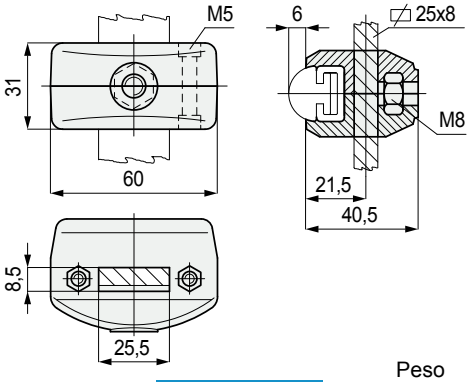

Code	Peso kg
63151	0,06

- Material: mordaza de poliamida reforzada PA FV (negra).
  Tornillos de fijación de acero inoxidable austenítico,
  tuercas de fijación de latón niquelado.
- Confección: 50 piezas.

• **Dimensiónes perno para** Part. S0236

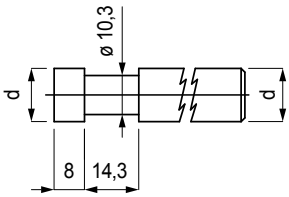

• **Montaje** Part. S0237
Amplia posibilidad de regulación en altura.

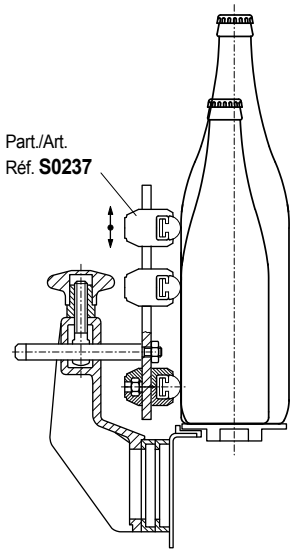

- **Best Seller**
- **Standard**
- **A petición:** cantidad mínima requerida. Consulte a nuestro Customer Service para conocer la disponibilidad.

Código para pedido = Part. + Code

REXNORD

per Part. S0247

Mordaza porta-guías (doble)

Part. S0116

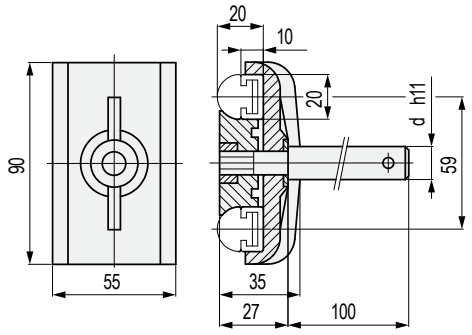

Ø perno d mm	Code	Peso kg
12	**51590**	0,20
14	**51600**	0,23
16	**55010**	0,26

- Material: mordaza de poliamida reforzada PA FV (negra).
  Perno de acero inoxidable austenítico.
  Arandela de refuerzo de acero inoxidable austenítico.
  Tuerca de ajuste de latón niquelado.
- Confección: 50 piezas.

Mordaza porta-guías (doble)

Part. S0111

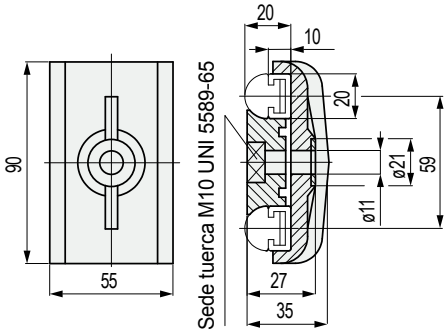

Code	Peso kg
51580	0,08

- Material: mordaza de poliamida reforzada PA FV (negra).
  Arandela de refuerzo de acero inoxidable austenítico.
- Estado de suministro: suministrado sin tuerca de ajuste.
- Confección: 50 piezas.

Perno del Part. S0116

Part. S0000

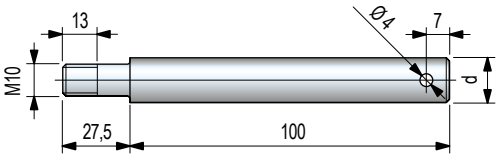

Ø perno d mm	Code	Peso kg
12	**65784**	0,11
14	**66774**	0,15
16	**66784**	0,20

- Material: acero inoxidable austenítico.
- Confección: 50 piezas.

Best Seller

Standard

A petición: cantidad mínima requerida. Consulte a nuestro Customer Service para conocer la disponibilidad.

Código para pedido = Part. + Code

Mordazas Porta - Guías para
• Barra de acero con sección redonda

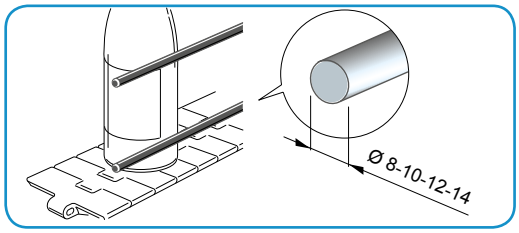

Part. S0082P

Mordaza porta-guías

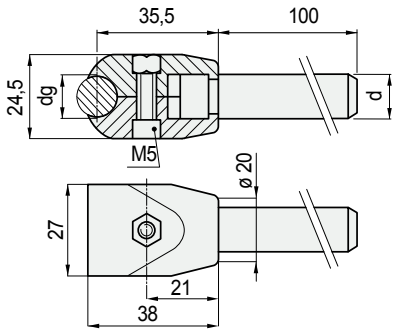

Ø perno d mm	Ø redondo dg mm	Code	Peso kg
12	10	6827820	0,12
	12	6184910	
	14	6185010	
14	10	6827920	0,15
	12	**6185110**	
	14	6185210	

- Material: mordaza de poliamida reforzada PA FV (negra). Perno de acero inoxidable austenítico. Tornillo de fijación de acero inoxidable austenítico, tuerca de fijación de latón niquelado.
- Confección: 50 piezas.

Part. S0082
Part. S0082B

Mordaza porta-guías

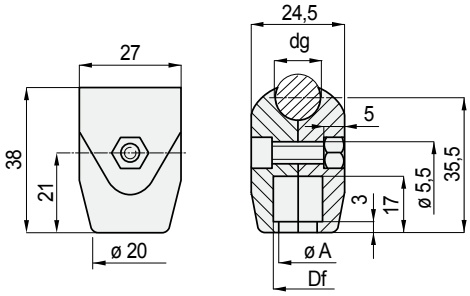

Impiego	Ø redondo dg mm	Code	Ø agujero Df mm	Ø A mm	Peso kg
Sin tornillo de fijación					
para pernos ø12	10	S0082682742			0,01
	12	**S008266861**	12	10	
	14	S008266871			
para pernos ø14	10	S0082682752			
	12	**S008250930**	13,5	11,5	
	14	S008250940			
Con tornillo de fijación					
para pernos ø12	10	S0082B6827620			0,01
	12	**S0082B6683800**	12	10	
	14	S0082B6684800			
para pernos ø14	10	S0082B6827720			
	12	**S0082B6072510**	13,5	11,5	
	14	S0082B6072610			

- Material: mordaza de poliamida reforzada PA FV (negra). Tornillo de fijación de acero inoxidable austenítico, tuerca de fijación de latón niquelado.
- Confección: 100 piezas.
- Accesorios: junta articulada Part. S0739 - S0739P.

• **Junta articulada** Part. S0739 - S0739P
Se utiliza en los trasportadores con (cambio de formato). Permiten una fácil regulación de las guías-producto en los tramos en curva.
Ver Pág. S112.

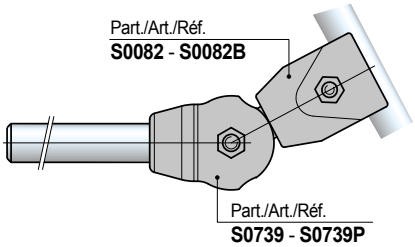

• Dimensiónes perno para Part. S0082 - S0082B
Perno ø 12 mm

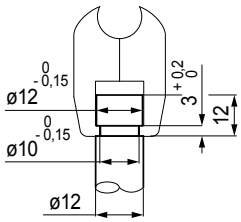

Perno ø 14 mm

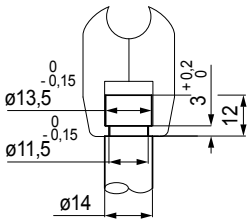

● Best Seller
● Standard
● **A petición:** cantidad mínima requerida. Consulte a nuestro Customer Service para conocer la disponibilidad.

Código para pedido = Part. + Code

Mordazas Porta - Guías

para Perfiles Redondo de acero

• **Montaje** del Part. S0478
Posibilidad de inclinación angular de la guía 2°.

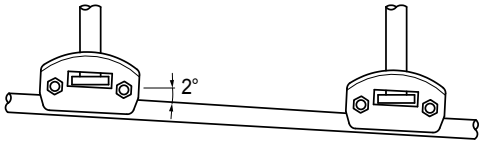

Indicado para los transportes en subida (con cualquier ángulo).

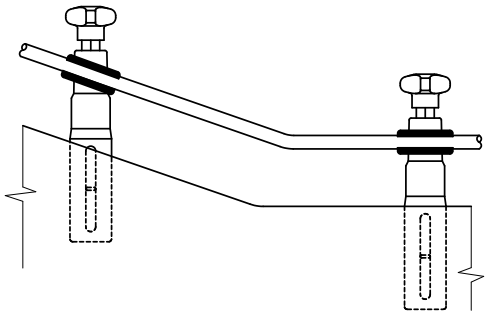

• **Dimensiónes perno** para Part. S0478

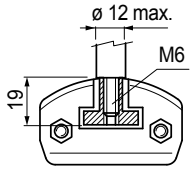

• **Montaje** del Part. S0159 - S0437
Transporte de botellas de PET (propensas a hinchamiento).

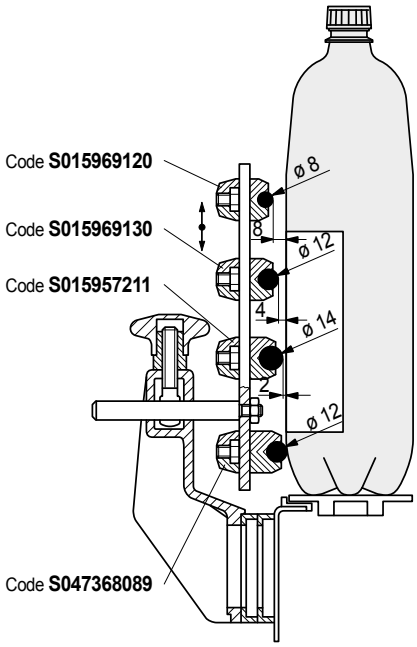

Mordaza porta-guías (orientable)

Part. S0478

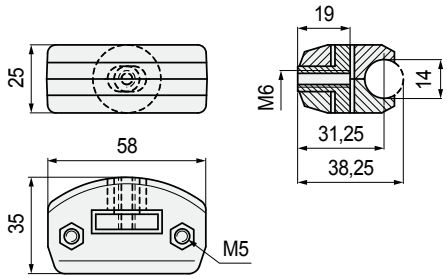

Orientable

Code	Peso kg
670151	0,06

- Material: mordaza de poliamida reforzada PA FV (negra). Inserto de latón. Tornillo de fijación de acero inoxidable austenítico, tuerca de fijación de latón niquelado.
- Confección: 50 piezas.

Mordaza porta-guías (orientable)

Part. S0159
Part. S0437

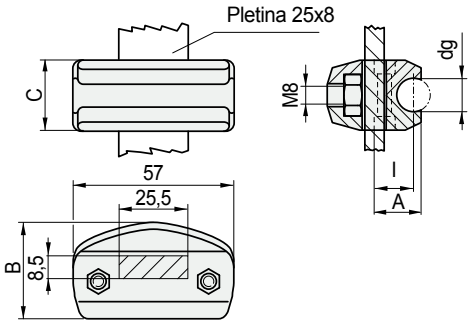

Para pletinas 25 x 8

Ø redondo dg mm	l mm	A mm	B mm	C mm	Code	Peso kg
8	12	15,5	32,5	21	S015969120	
10	12	15,8	32,5	21	S0159622381	
12	14	17,8	35	25	**S015969130**	0,05
14	15	19,5	35	25	S015957211	
12	18	22	41	25	**S043768089**	

- Material: mordaza de poliamida reforzada PA FV (negra). Tornillos de fijación de acero inoxidable austenítico, tuercas de fijación de latón niquelado.
- Confección: 50 piezas.

Mordaza porta-guías (orientable)

Part. S0451

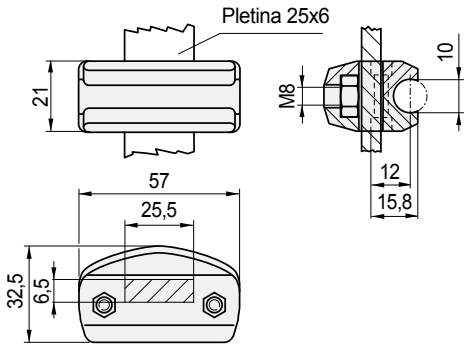

Para pletinas 25 x 6

Code	Peso kg
63389	0,05

- Material: mordaza de poliamida reforzada PA FV (negra). Tornillos de fijación de acero inoxidable austenítico, tuercas de fijación de latón niquelado.
- Confección: 50 piezas.

Best Seller
Standard
A petición: cantidad mínima requerida. Consulte a nuestro Customer Service para conocer la disponibilidad.

Código para pedido = Part. + Code

Mordazas Porta - Guías

para barra de acero con sección redonda

Part. S0071

Mordaza porta-guías (doble)

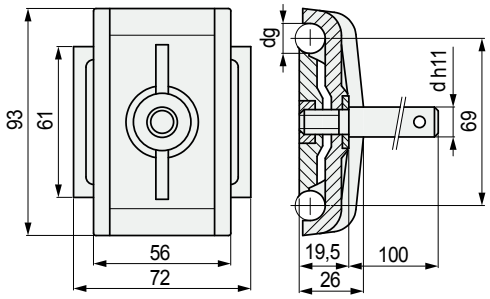

Ø perno d mm	Ø redondo dg mm	Code	Peso kg
12	10	677252	0,20
	12	50960	
14	10	677262	0,22
	12	50970	
16	10	677272	0,26
	12	50980	

- Material: mordaza de poliamida reforzada PA FV (negra).
  Perno de acero inoxidable austenítico.
  Arandela de refuerzo de acero inoxidable austenítico.
  Tuerca de ajuste de latón niquelado.
- Confección: 50 piezas.

Part. S0070

Mordaza porta-guías (doble)

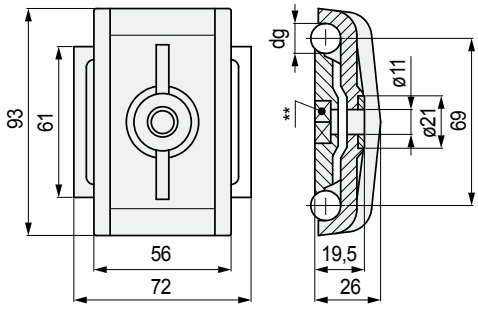

** = Sede tuerca M10 UNI 5588

Ø perno d mm	Code	kg
10	677242	0,09
12	50950	

- Material: mordaza de poliamida reforzada PA FV (negra).
  Arandela de refuerzo de acero inoxidable austenítico.
- Estado de suministro: suministrado sin tuerca de ajuste.
- Confección: 50 piezas.
- Accesorios: junta articulada Part. S0740 - S0740P.

- **Junta articulada** Part. S0740 - S0740P
  Se utiliza en los trasportadores con (cambio de formato).
  Permiten una fácil regulación de las guías-producto en los tramos en curva.
  Ver Pág. S112.

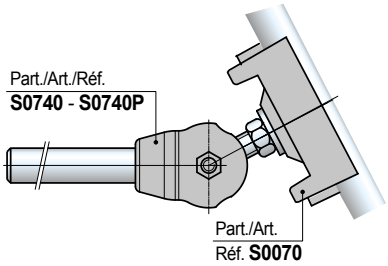

Part. S0000

Perno del Part. S0070

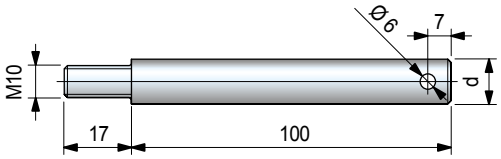

Ø perno d mm	Code	Peso kg
12	65794	0,11
14	66004	0,14
16	66654	0,18

- Material: acero inoxidable austenítico.
- Confección: 50 piezas.

Best Seller

Standard

A petición: cantidad mínima requerida. Consulte a nuestro Customer Service para conocer la disponibilidad.

Código para pedido = Part. + Code

Mordazas Porta - Guías

para Perfiles Redondo de acero

• **Montaje** Part. S0698

Fijación sobre barras aplanadas

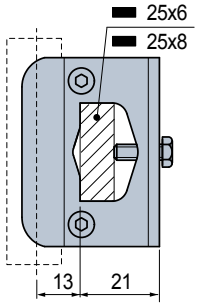

Fijación sobre tubos redondos

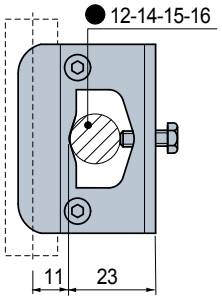

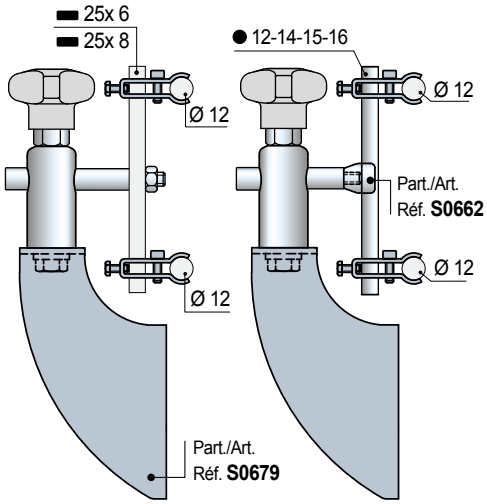

Mordaza porta-guías

Part. S0698

Con 2 tornillos de fijación

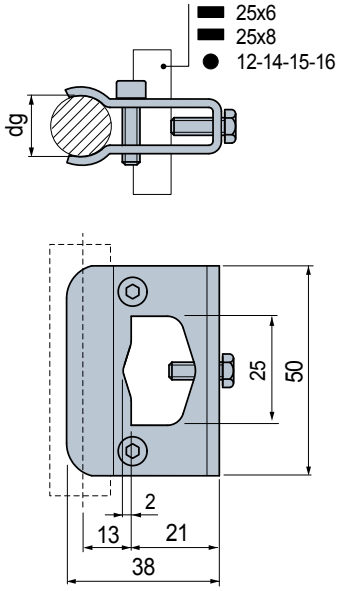

Ø guía d mm	Code	Peso kg
12	689202	0,10

- Material: mordaza y pernería de acero inoxidable austenítico.
- Confección: 16 unidades.

• **Montaje** Part. S0662

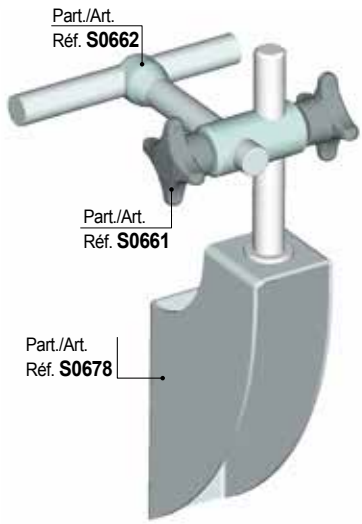

Mordaza porta-guías

Part. S0662

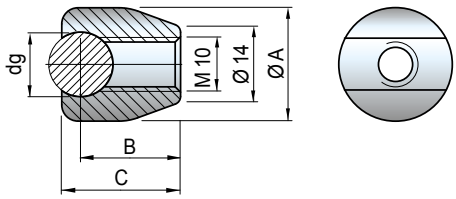

Ø redondo dg mm	Code	Ø A mm	B mm	C mm	Peso kg
10	669542	20	17,5	20	
12	669552	21	18,5	22	0,03
14	669562	23	19,5	24	

- Material: acero inoxidable austenítico.
- Confección: 50 piezas.

● **Best Seller**

● **Standard**

● **A petición:** cantidad mínima requerida. Consulte a nuestro Customer Service para conocer la disponibilidad.

Código para pedido = Part. + Code

Mordazas Porta - Guías

para barra de acero con sección redonda

Part. S0050

Mordaza porta-guías (doble)

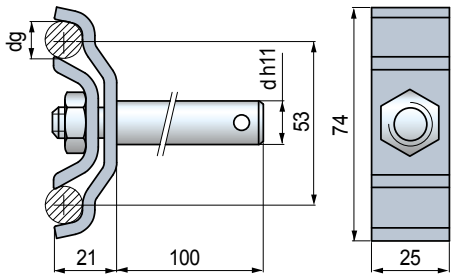

Ø redondo dg mm	Ø perno d mm	Code	Peso kg
12	12	53801	0,34
	14	51000	0,36
	16	647871	0,38

- Material: mordaza y tuerca de ajuste de acero inoxidable austenítico. Perno de acero inoxidable austenítico.
- Confección: 50 piezas.

• **Montaje** Part. S0050

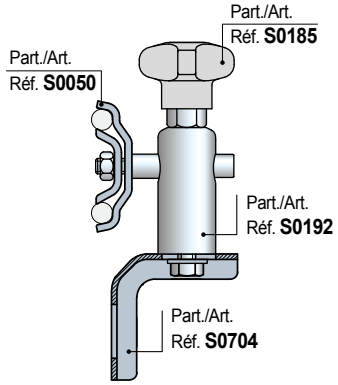

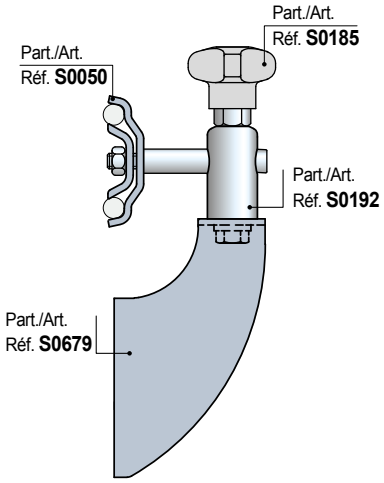

Part. S0676

Mordaza de unión

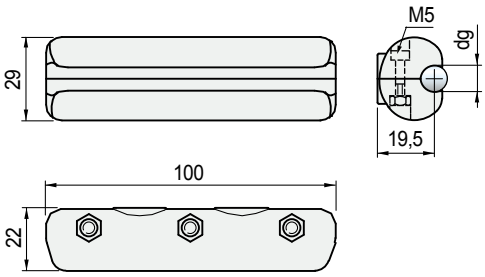

Ø redondo dg mm	Code	Peso kg
10	689682	0,10
12	689692	

- Material: mordaza de poliamida reforzada PA FV (negra). Tornillos de acero inoxidable austenítico. Tuercas de latòn niquelado.
- Confecciòn: 10 piezas.

• **Aplicación** Part. S0676
Nueva mordaza compuesta por dos mitades. Se utiliza para el acoplamiento de las guías redondas de Ø 10 - 12 mm.

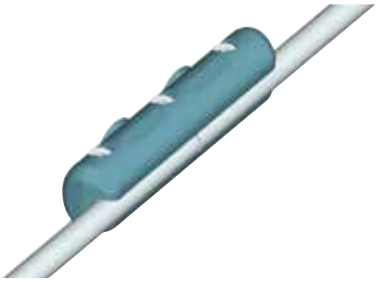

Best Seller

Standard

A petición: cantidad mínima requerida. Consulte a nuestro Customer Service para conocer la disponibilidad.

Código para pedido = Part. + Code

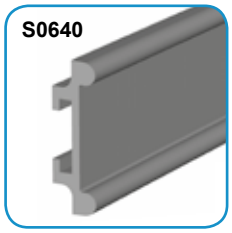

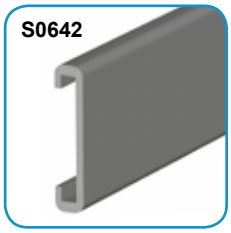

Mordazas Porta - Guías para
- Part. S0639
- Part. S0640
- Part. S0642

• **Montaje** Part. S0639

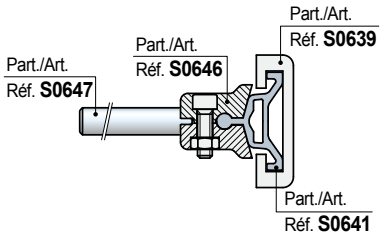

• **Montaje** Part. S0640

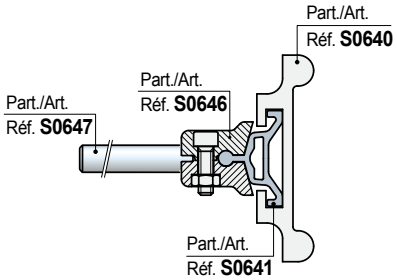

• **Montaje** Part. S0642

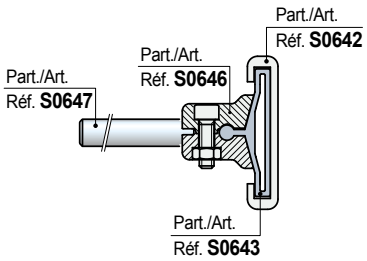

Mordaza porta-guías

Part. S0646

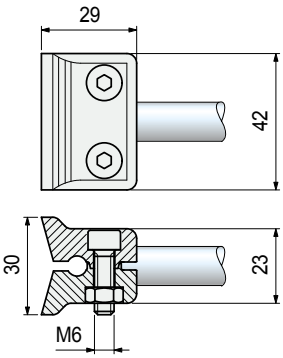

Code
652362

- Material: mordaza de polyketone (negra).
  Tornillería de ajuste: acero inox.
- Confección: 50 piezas.

Perno

Part. S0647

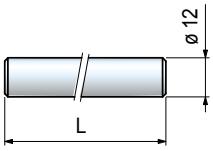

L mm	Code	Peso kg
100	652372	0,09
150	652382	0,13
200	652392	0,18
250	652402	0,22

- Material: acero inoxidable ferritico.
- Confección: 50 piezas.

Best Seller

Standard

A petición: cantidad mínima requerida. Consulte a nuestro Customer Service para conocer la disponibilidad.

Código para pedido = Part. + Code

Mordazas Porta - Guías para
• Part. S0191

Part. S0190

Mordaza porta-guías

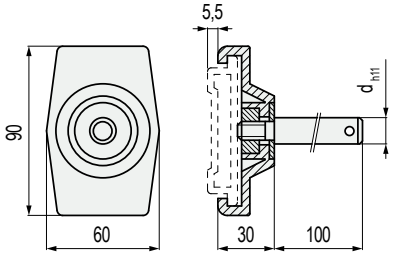

Ø perno d mm	Code	Peso kg
12	**55741**	0,18
14	**55751**	0,22
16	**55761**	0,25

- Material: mordaza de poliamida reforzada PA FV (negra).
  Perno de acero inoxidable austenítico.
  Arandela de refuerzo de acero inoxidable austenítico.
  Tuerca de ajuste de latón niquelado.
- Confección: 50 piezas.
- **Aplicable también en zonas de curvas.**

• **Montaje** Part. S0190

El extremo del perno permite el bloqueo axial de la guía.

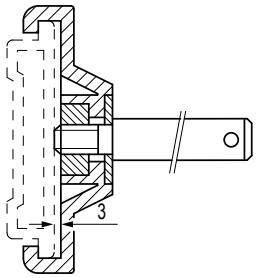

Part. S0184

Mordaza porta-guías

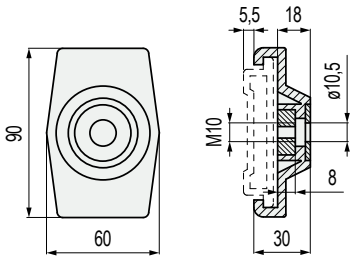

Code	Peso kg
54961	0,09

- Material: mordaza de poliamida reforzada PA FV (negra).
  Arandela de refuerzo de acero inoxidable austenítico.
  Tuerca de ajuste de latón niquelado.
- Confección: 50 piezas.
- **Aplicable también en zonas de curvas.**

Part. S0000

Perno del Part. S0184

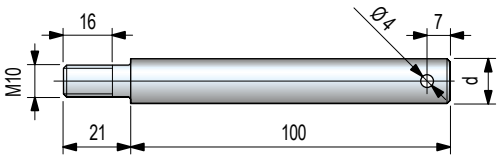

Ø perno d mm	Code	Peso kg
12	**66794**	0,11
14	**66804**	0,14
16	**66814**	0,19

- Material: acero inoxidable austenítico.
- Confección: 50 piezas.

Best Seller

Standard

A petición: cantidad mínima requerida. Consulte a nuestro Customer Service para conocer la disponibilidad.

Código para pedido = Part. + Code

REXNORD

S0296

Mordazas Porta - Guías para
• Part. S0296

• **Montaje** Part. S0298

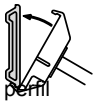

1) Afloje los tornillos de apriete
2) Monte la mordaza a presión sobre el perfil
3) Desplace la mordaza sobre la guía hasta la posición deseada y bloquee apretando bien los tornillos.

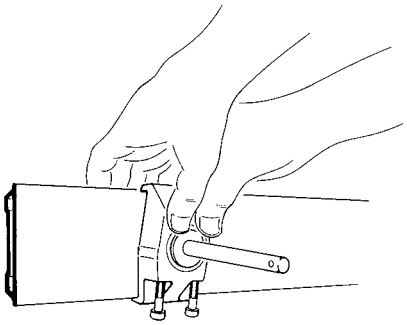

Mordaza porta-guías

Part. S0298

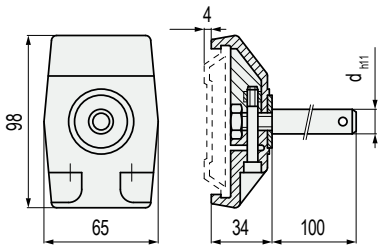

Ø perno d mm	Code	Peso kg
12	60372	0,12
14	60382	0,25
16	60392	0,29

- Material: mordaza de poliamida reforzada PA FV (negra).
  Perno de acero inoxidable austenítico.
  Arandela de refuerzo de acero inoxidable austenítico.
  Tuercas de ajuste de latón niquelado.
- Confección: 50 piezas.
- Aplicable también en zonas de curvas.

Mordaza porta-guías

Part. S0298

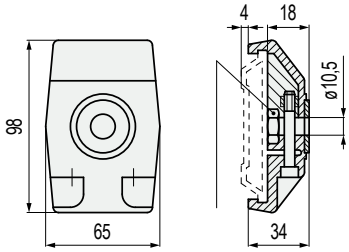

Code	Peso kg
60362	0,12

- Material: mordaza de poliamida reforzada PA FV (negra).
  Arandela de refuerzo de acero inoxidable austenítico.
  Tuerca de ajuste de latón niquelado.
- Confección: 50 piezas.
- Aplicable también en zonas de curvas.

Perno del Part. S0298

Part. S0000

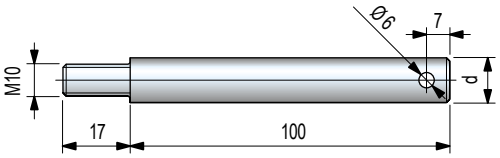

Ø perno d mm	Code	Peso kg
12	65794	0,11
14	66004	0,14
16	66654	0,18

- Material: acero inoxidable austenítico.
- Confección: 50 piezas.

Best Seller

Standard

A petición: cantidad mínima requerida. Consulte a nuestro Customer Service para conocer la disponibilidad.

Código para pedido = Part. + Code

Mordazas Porta - Guías para
• Part. S0191

Part. S0373

Mordaza porta-guías

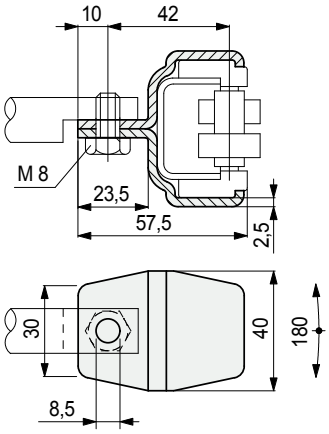

Matériau	Code	Peso kg
Acier inox austénitique	63506	0,11
Acier zingué	64156	

- Conditionnement: 50 pièces.
- Possibilité d'utilisation même le long de courbes.

• **Montaje** Part. S0373

Pour l'utilisation de l'étau avec les guides à 2 et 3 voies il faut réaliser une entretoise.

Entretoise pour guides à 2 voies

Entretoise pour guides à 3 voies

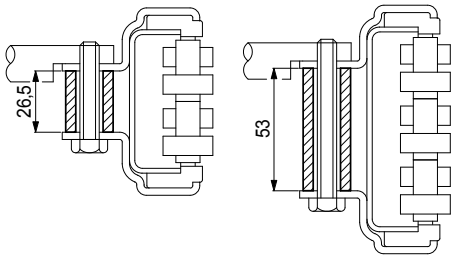

Entretoise pas inclus

L'étau permet l'inclinaison du guide

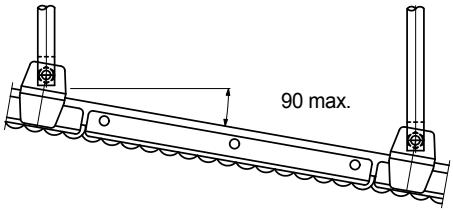

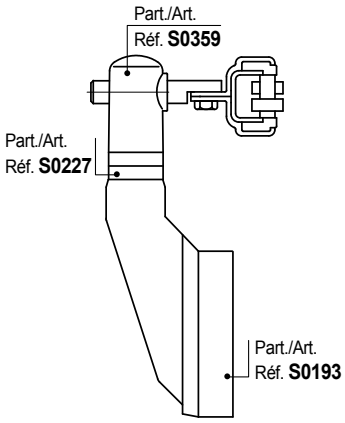

Best Seller

Standard

A petición: cantidad mínima requerida. Consulte a nuestro Customer Service para conocer la disponibilidad.

Código para pedido = Part. + Code

REXNORD

Part. S0708

- **Características** Part. S0708
  - Soporte compactos de pequeñas dimensiones.
  - Disponible en la versión con guía de centrado para la fijación en perfiles de aluminio.
  - Los dos orificios permiten colocar la mordaza porta-guías a dos alturas diferentes, según las exigencias.

- **Montage** versión con guía de centrado

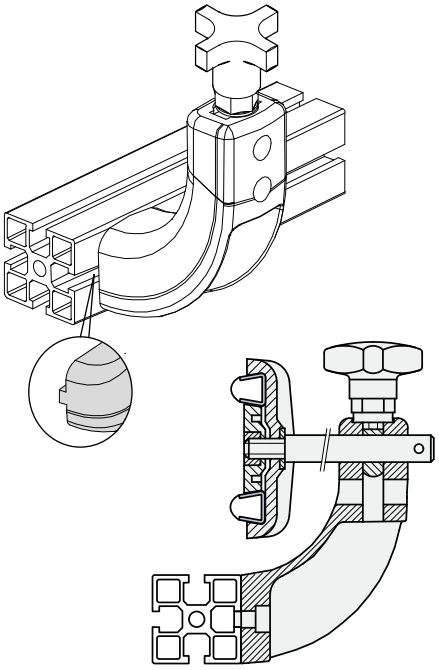

- **Montage** versión sin guía de centrado

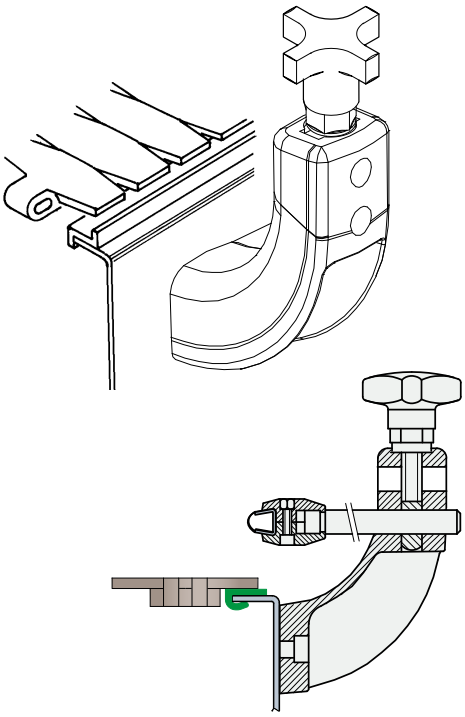

- **Montage** versión con perno de centrado

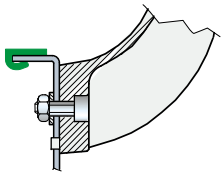

Soporte con dos orificios

Versión sin guía de centrado

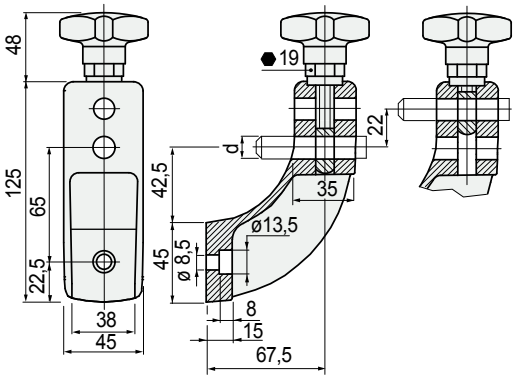

Versión con guía de centrado

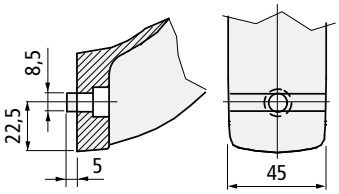

Versión con perno de centrado

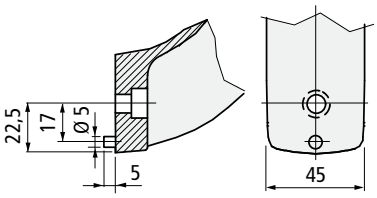

Ø perno d mm	Code	Peso kg
Versión sin guía de centrado		
12	692502	
14	693092	0,23
16	692512	
Versión con guía de centrado		
12	**692482**	
14	693082	0,23
16	692492	
Versión con perno de centrado		
12	**605603**	
14	605613	0,23
16	605623	

- Material: cuerpo y pomo en Poliamida reforzada PA FV (negra).
  Inserto hexagonal (para ilave de 19 mm) en latón niquelado.
  Pasador en acero inoxidable austenítico.
- Par máx de apriete aconsejada: 4 Kgm.
- Confección: 50 unidades.

- **Best Seller**
- **Standard**
- **A petición:** cantidad mínima requerida. Consulte a nuestro Customer Service para conocer la disponibilidad.

Código para pedido = Part. + Code

Part. S0081

Soporte

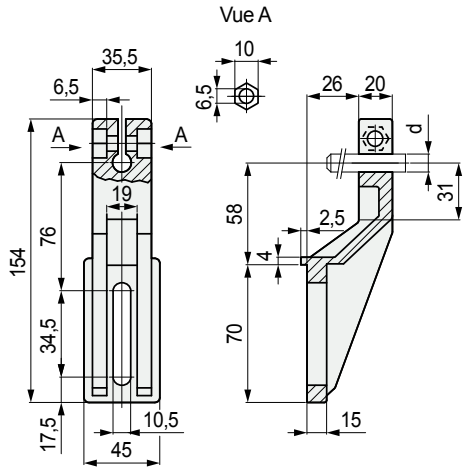

Material	Ø perno d mm	Code	Peso kg
Poliamida PA (negra)	12	50770	0,11
	14	50780	

- Estado de suministro: suministrado sin tornillo de ajuste utilizar tornillos de ajuste M6 x 25 UNI 5931, DIN 912 y tuercas de ajuste M6 UNI 5587-68.
- Par máx de apriete aconsejado: 0,6 Kgm.
- Confección: 50 piezas.

Part. S0088

Soporte con manilla de ajuste

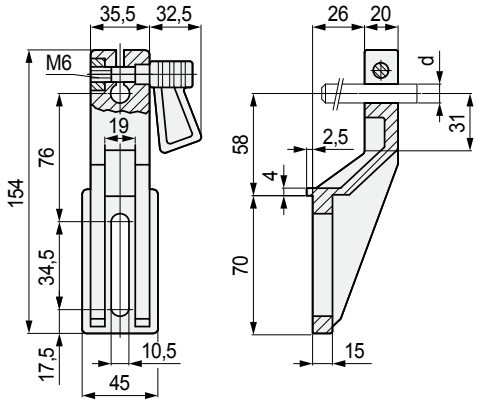

Material	Ø perno d mm	Code	Peso kg
Poliamida PA (negra)	12	50730	0,15
	14	50740	

- Material manilla de ajuste: empuñadura de resina acetálica POM (negra), espárrago en acero inoxidable austenítico, tuerca de ajuste de latón niquelado.
- Par máx de apriete aconsejado: 0,6 Kgm.
- Confección: 50 piezas.

- **Resistencia a la flexión** del Part. S0081 - S0088

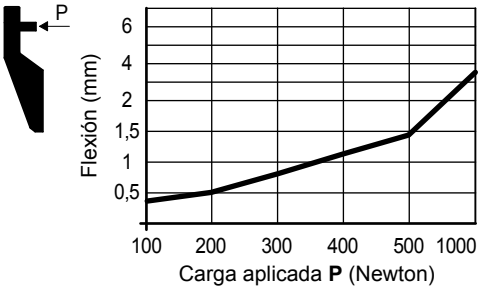

- **Datos técnicos** Part. S0081 - S0088

- Resistencia:

1020 N (con d = 12)
2000 N (con d = 14)

- Carga de rotura:

2500 N

Pruebas realizadas con par de apriete: 0,6 Kgm

- **Accesorios**

Plaqueta cuadrada Part. S0096.
Aplicable a los Part. S0081 - S0088 permite descargar la fuerza de ajuste en una superficie mayor.

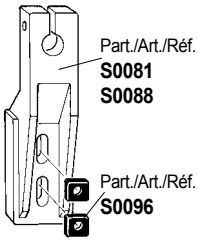

Plaqueta cuadrada Part. S009651550
Material: acero inoxidable austenítico.
Confección: 200 piezas.

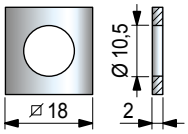

- **Accesorios**

Distanciador Part. S0142,
Aplicable a los Part. S0081 -S0088.

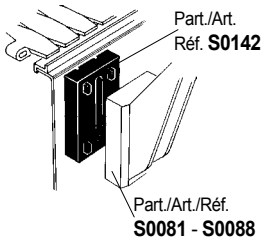

- **Montaje grupo soporte colector de líquidos**

Part. S0226 - S0336.
Los Part. S0081 y S0088 permiten el uso del grupo soporte colector de líquidos.

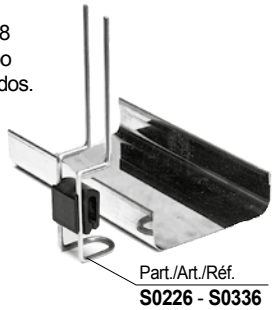

- **Best Seller**
- **Standard**
- **A petición:** cantidad mínima requerida. Consulte a nuestro Customer Service para conocer la disponibilidad.

Código para pedido = Part. + Code

REXNORD

• **Resistencia a la flexión** del Part. S0072 - S0089

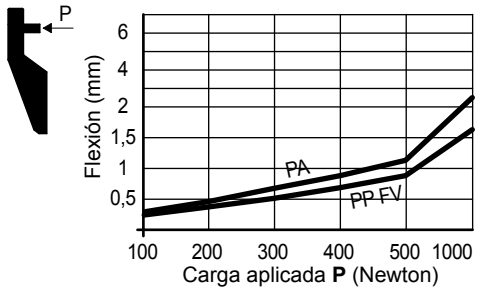

• **Datos técnicos** Part. S0072

- Resistencia:

Material en PA
2700 N (con d = 14)
2200 N (con d = 16)
Material en PP FV
800 N (con d = 14)
600 N (con d = 16)

- Carga de rotura:

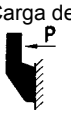

Material en PA
2700 N
Material en
PP FV
2200 N

Pruebas realizadas con par de apriete: 1 Kgm

• **Datos técnicos** Part. S0089

- Resistencia:

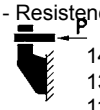

1450 N (con d = 12)
1300 N (con d = 14)
1100 N (con d = 16)

- Carga de rotura:

2700 N

Pruebas realizadas con par de apriete: 0,6 Kgm

• **Accesorios**
Plaqueta cuadrada Part. S0096.
Aplicable a los Part. S0072 - S0089 permite descargar la fuerza de ajuste en una superficie mayor.

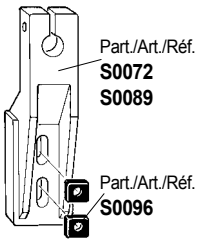

Plaqueta cuadrada Part. S009651550
Material: acero inoxidable austenítico.
Confección: 200 piezas.

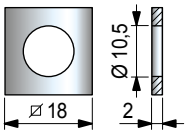

• **Accesorios**
Distanciador Part. S0142,
Aplicable a los Part. S0072 - S0089.

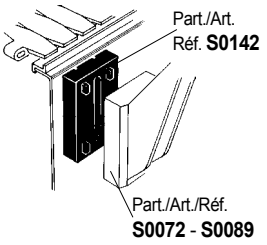

• **Montaje grupo soporte colector de líquidos**
Part. S0226 - S0336.
Los Part. S0072 - S0089 permiten el uso del grupo soporte colector de líquidos.

Soporte

Part. S0072

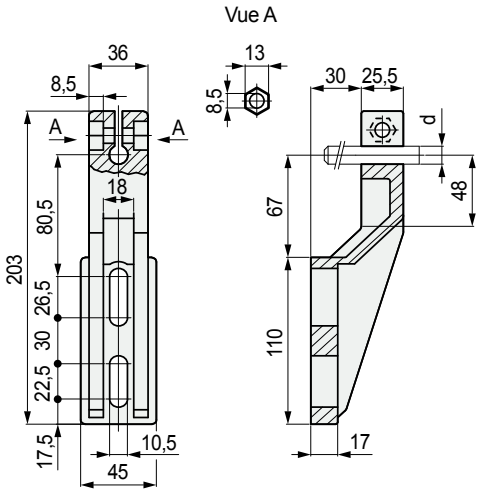

Material	Ø perno d mm	Code	Peso kg
Poliamida PA (negra)	14	50790	0,17
	16	50800	
Polipropileno reforzado PP FV (negro)	14	57120	0,17
	16	57130	

- Estado de suministro: suministrado sin tornillo de ajuste utilizar tornillos de ajuste M8 x 25 UNI 5931, DIN 912 y tuercas de ajuste M8 UNI 5587-68.
- Par máx de apriete aconsejado: 1 Kgm.
- Confección: 50 piezas.

Soporte con manilla de ajuste

Part. S0089

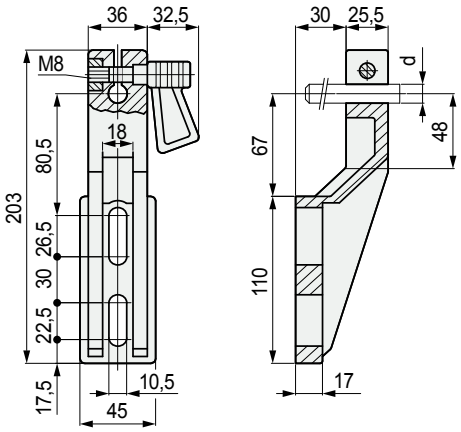

Material	Ø perno d mm	Code	Peso kg
Poliamida PA (negra)	12	69705	0,22
	14	50750	
	16	50760	

- Estado de suministro: suministrado sin tornillo de ajuste utilizar tornillos de ajuste M6 x 25 UNI 5931, DIN 912 y tuercas de ajuste M6 UNI 5587-68.
- Par máx de apriete aconsejado: 0,6 Kgm.
- Confección: 50 piezas.

● **Best Seller**
● **Standard**
● **A petición:** cantidad mínima requerida. Consulte a nuestro Customer Service para conocer la disponibilidad.

Código para pedido = Part. + Code

Part. S0085

Soporte con manilla ecxéntrica

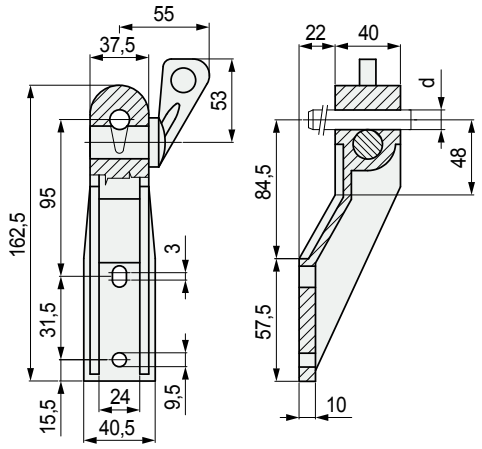

Material	Ø perno d mm	Code	Peso kg
Polipropileno reforzado PP FV (negro)	12	50810	0,13
	14	50820	

- Confección: 50 piezas.

- **Resistencia a la flexión** del Part. S0085

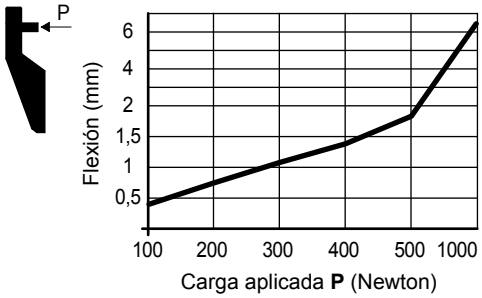

- **Datos técnicos** Part. S0085

- Resistencia: P 360 N (avec d = 12-14)
- Carga de rotura: P 1200 N

- **Accesorios**
  Entretoise Réf. S0061.
  Applicable au
  Réf. S0010 - S0097

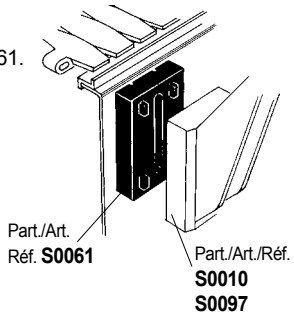

- **Montage groupe de support collecteur de gouttes**
  Réf. S0226 - S0336.
  Réf. S0085 - S0010 - S0097
  permet l'utilisation de support
  collecteur de gouttes.

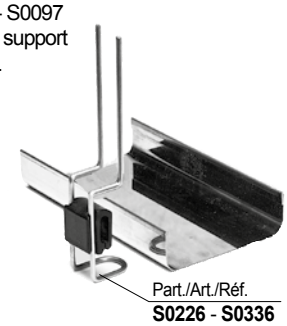

Part. S0010
Part. S0097

Soporte con manilla ecxéntrica

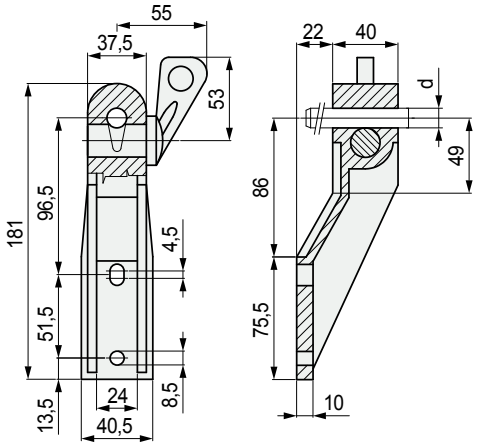

Material	Ø perno d mm	Code	Peso kg
Polyamide renforcé PA FV (noir)	14	S001050840	0,14
Polipropileno reforzado PP FV (negro)	12	S009750850	0,14
	14	S009750860	

- Confección: 50 piezas.

- **Resistencia a la flexión** del Part. S0010 - S0097

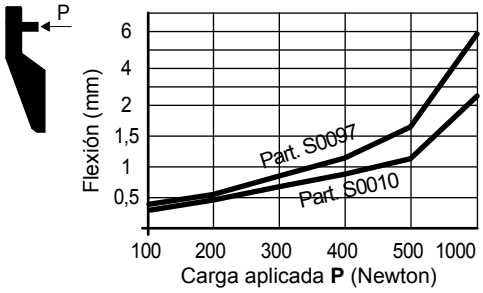

- **Datos técnicos** Part. S0010 - S0097

- Resistencia: P Matériau en PA FV 700 N (avec d = 14) Matériau en PP FV 360 N (avec d = 12-14)
- Carga de rotura: P Matériau en PA FV 2800 N Matériau en PP FV 1200 N

- Best Seller
- Standard
- **A petición:** cantidad mínima requerida. Consulte a nuestro Customer Service para conocer la disponibilidad.

Código para pedido = Part. + Code

REXNORD

• **Resistencia a la flexión** del Part. S0107

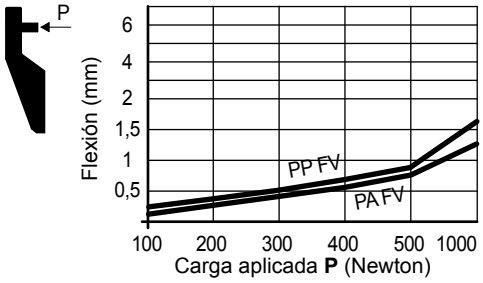

• **Datos técnicos** Part. S0107

- Resistencia:

Material en PA FV
2000 N (con d = 12)
3200 N (con d = 14)
Material en PP FV
1300 N (con d = 12)
1700 N (con d = 14)

- Carga de rotura:

Material en PA FV
4500 N
Material en PP FV
3300 N

Pruebas realizadas con par de apriete: 4 Kgm

• **Accesorios**

Distanciador Part. S0061.
Aplicable a los Part. S0107.

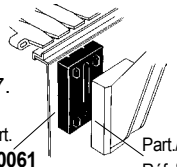

Distanciador Part. S0142.
Aplicable al Part. S0599.

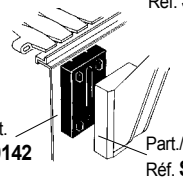

• **Montaje grupo soporte colector de líquidos**

Part. S0226 - S0336.
Los Part. S0107 y S0599 permiten el uso del grupo soporte colector de líquidos.

• **Uso** Part. S0599
Posibilidad de uso en alternativa a los Part. S0163 - S0178 - S0257

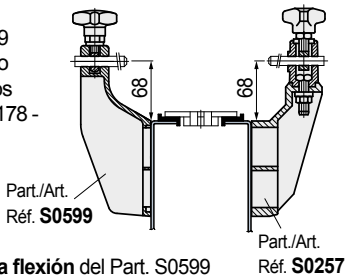

• **Resistencia a la flexión** del Part. S0599

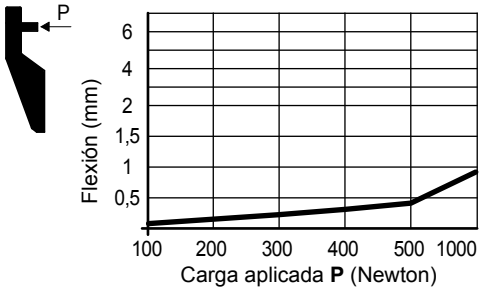

• **Datos técnicos** Part. S0599

- Resistencia:

2000 N (con d = 12)

- Carga de rotura:

3000 N

Pruebas realizadas con par de apriete: 4 Kgm

Soporte con ajuste roscado

Part. S0107

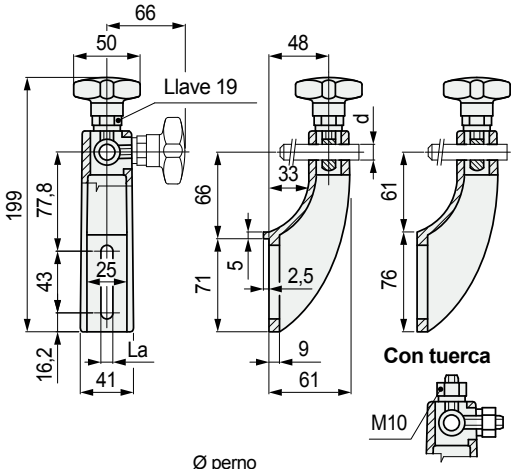

Material	Ø perno d mm	Code La = 9	Code La = 10,5	Peso kg
Con borde de apoyo				
Poliamida reforzada PA FV	**12**	**50710N**	**68200N**	0,15
	14	**67811N**	**67821N**	
	16	655512N	**655522N**	
Sin borde de apoyo				
Poliamida reforzada PA FV	**12**	**650453N**	**650513N**	0,15
	14	**650463N**	**650522N**	
	16	650473N	**650533N**	

- A petición versión con tuerca M10, sin pomo.
- Material: pomo en poliamida reforzada (negra), inserto exagonal (para llave 19) en latón niquelado, ajuste roscado en acero inoxidable austenítico.
- color: negro
- Par máx. de apriete aconsejado: 4 Kgm.
- Confección: 50 piezas.

Soporte con ajuste roscado

Part. S0599

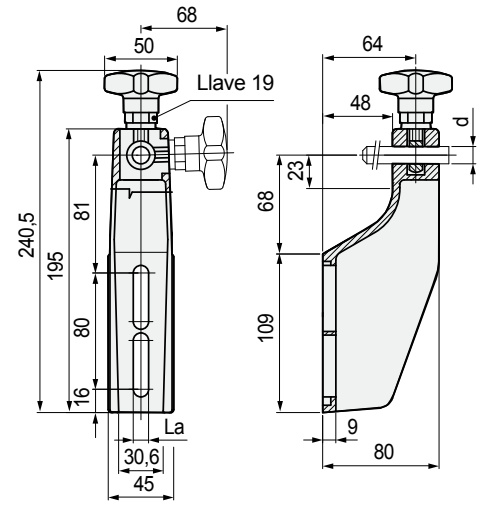

Material	Ø perno d mm	Code La = 9	Code La = 10,5	Peso kg
Poliamida reforzada PA FV	**12**	**611293**	**613572**	0,11
	16	611303	**655592**	

- Material: pomo en poliamida reforzada (negra), inserto exagonal (para llave 19) en latón niquelado, ajuste roscado en acero inoxidable austenítico.
- color: negro
- Par máx. de apriete aconsejado: 4 Kgm.
- Confección: 50 piezas.

● **Best Seller**
● **Standard**
● **A petición:** cantidad mínima requerida. Consulte a nuestro Customer Service para conocer la disponibilidad.

Código para pedido = Part. + Code

Part. S0617

Soporte con ajuste roscado

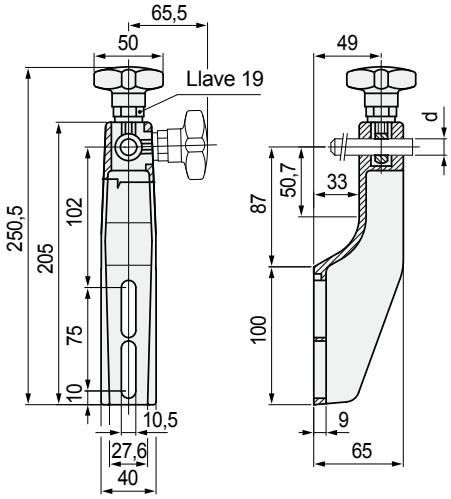

Material	Ø perno d mm	Code	Peso kg
Poliamida reforzada PA FV (negra)	12	613562	0,18
	16	655602	

- Material: pomo en poliamida reforzada (negra), inserto exagonal (para llave 19) en latón niquelado, ajuste roscado en acero inoxidable austenítico.
- Par máx. de apriete aconsejado: 4 Kgm.
- Confección: 50 piezas.

- **Resistencia a la flexión** del Part. S0617

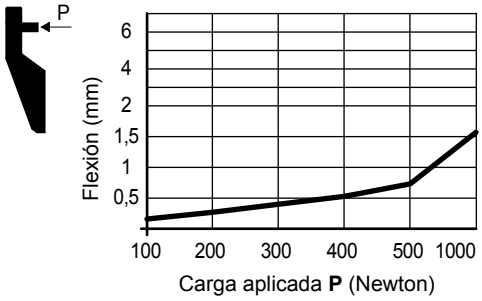

- **Datos técnicos** Part. S0085

- Resistencia: - Carga de rotura:

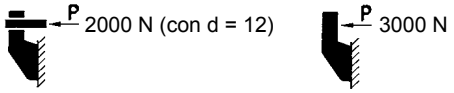

Pruebas realizadas con par de apriete: 4 Kgm

- **Accesorios**

Distanciador Part. S0142.
Aplicable a los
Part. S0617 - S0140.

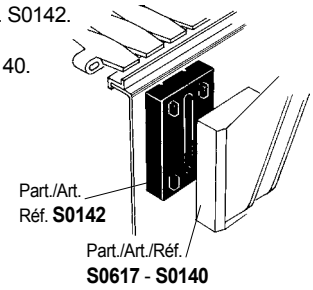

Part. S0140

Soporte con ajuste roscado

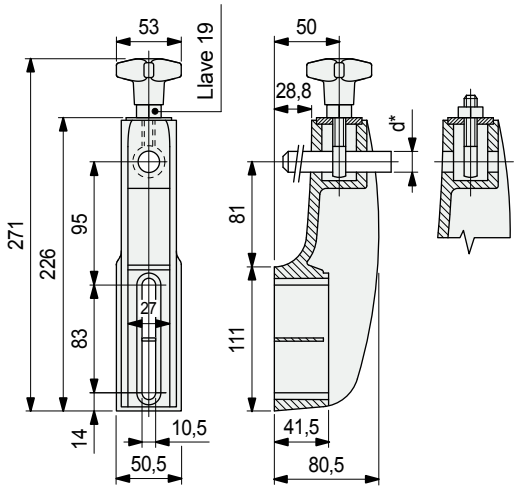

Ø perno d* mm	Version	Code	Peso kg
14÷16	con pomo	66690N	0,47
	con tuerca	57421N	0,47

- Confección: 50 piezas.

- **Montage groupe de support collecteur de gouttes**

Part. S0226 - S0336.
Los Part. S0617 - S0140
permiten el uso del grupo
soporte colector de líquidos.

- **Resistencia a la flexión** del Part. S0140

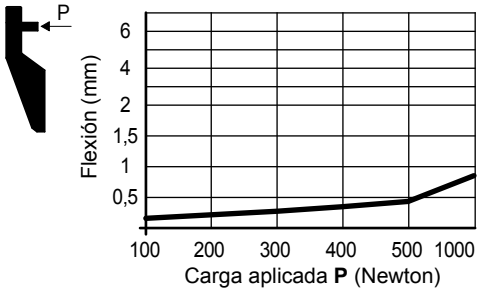

- **Datos técnicos** Part. S0140

- Resistencia: - Carga de rotura:

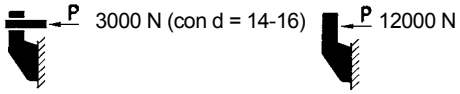

Pruebas realizadas con par de apriete: 4 Kgm

- **Best Seller**
- **Standard**
- **A petición:** cantidad mínima requerida. Consulte a nuestro Customer Service para conocer la disponibilidad.

Código para pedido = Part. + Code

• **Montaje** con cabezal orientable Part. S0255

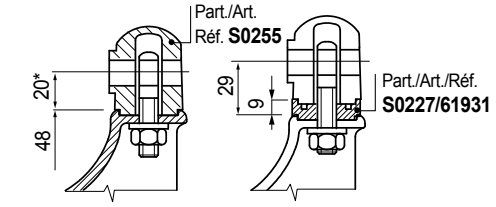

* = Para aumentar la altura del soporte (en 9 mm) incluir 1 separador Part. S0227 código 61931. La longitud del soporte con ajuste roscado permite el montaje de 1 solo separador.

• **Montaje** con cabezal orientable Part. S0359

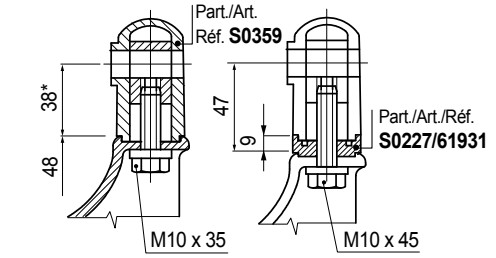

* = Para aumentar la altura del soporte (en 9 mm) incluir 1 o más separadores Part. S0227 código 61931.
El uso del separador requiere la sustitución del tornillo estándar con uno de longitud mayor.

• **Montaje** con cabezal orientable Part. S0256

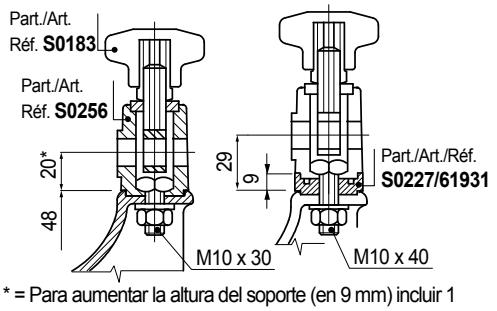

* = Para aumentar la altura del soporte (en 9 mm) incluir 1 o más separadores Part. S0227 código 61931.
El uso del separador requiere la sustitución del tornillo estándar con uno de longitud mayor.

• **Montaje** con cabezal orientable Part. S0192

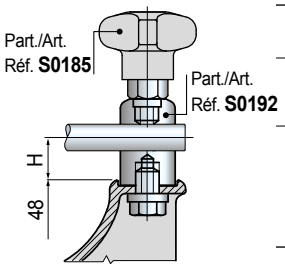

H mm	Código cabezal Part. S0192
20	53091-60933 ver pág. S145
37 57 87 127	Ver cabezales Pág. S153

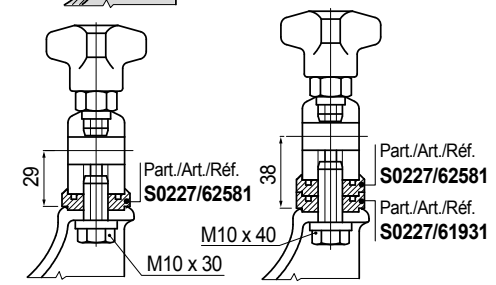

El uso del separador Part. S0227 requiere la sustitución del tornillo estándar con uno de longitud mayor.

Soporte ajustable y orientable

Part. S0632

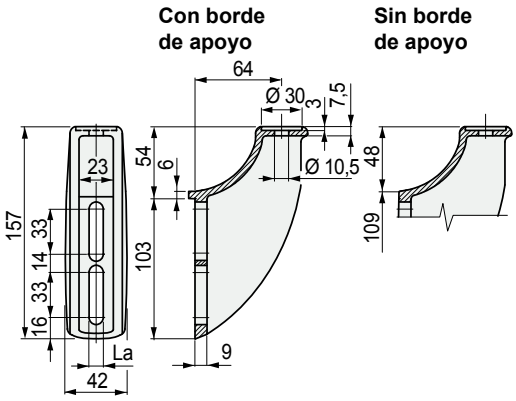

Versión	Code La = 9	Code La = 10,5	Peso kg
Con borde de apoyo	**616843**	**616853**	0,21
Sin borde de apoyo	**605263**	**647142**	

- Material: poliamida reforzada PA FV (negra).
- Confección: 50 piezas.
- Accesorios: distanciador Part. S0725.

• **Montaje** del Part. S0632

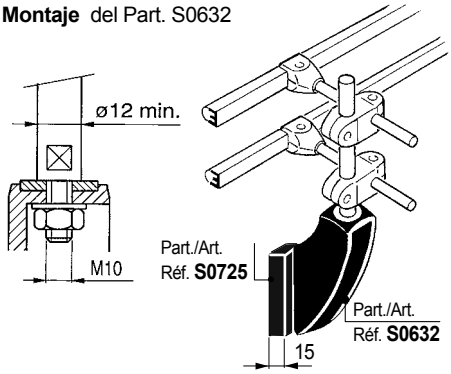

• El Part. S0632 permite la instalación del grupo soporte colector de líquidos Part. S0226 - S0336.

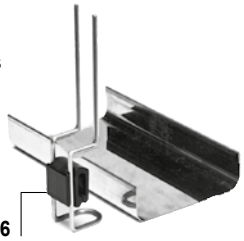

• **Resistencia a la flexión** del Part. S0632

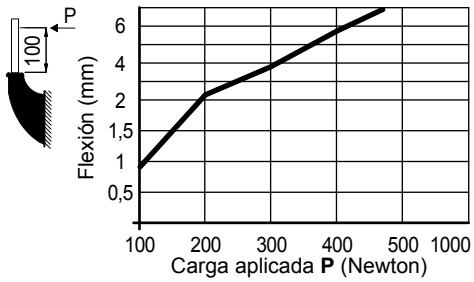

• **Carga de rotura P**

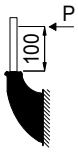

P = 750 N

Best Seller
Standard
A petición: cantidad mínima requerida. Consulte a nuestro Customer Service para conocer la disponibilidad.

Código para pedido = Part. + Code

Part. S0635

Soporte ajustable y orientable

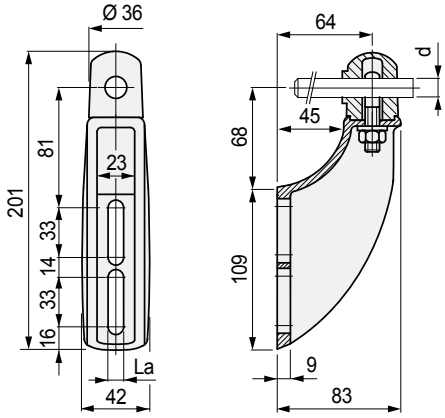

Ø perno d mm	Code La = 9 mm	Code La = 10,5 mm	Peso kg
12	610893	**648312**	
14	610903	**648322**	0,30
16	610913	**648332**	

- Material: cabezal en poliamida reforzada FA FV (negra), ajuste roscado y tuerca de ajuste en acero inoxidable austenítico.
- Funcionamiento: la tuerca de ajuste regula la orientación del cabezal y la posición del perno.
- Par máx. de apriete aconsejado: 4 Kgm.
- Confección: 50 piezas.

Part. S0636

Soporte ajustable y orientable

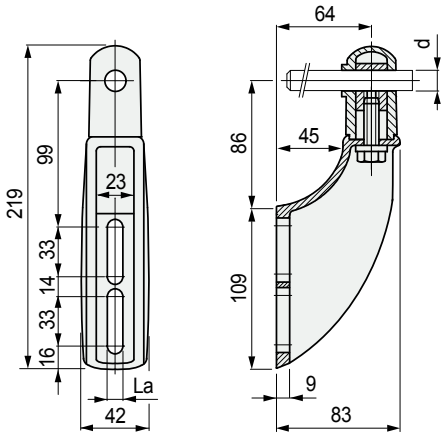

Ø perno d mm	Code La = 9 mm	Code La = 10,5 mm	Peso kg
12	610923	**648342**	
14	610933	**648352**	0,30
16	610943	**648362**	

- Material: cabezal en poliamida reforzada PA FV (negra), ajuste roscado en latón niquelado, tornillo en acero inoxidable austenítico.
- Funcionamiento: el tornillo regula la orientación del cabezal y la posición del perno.
- Par máx. de apriete aconsejado: 4 Kgm.
- Confección: 50 piezas.

- **Resistencia a la flexión** del Part. S0617

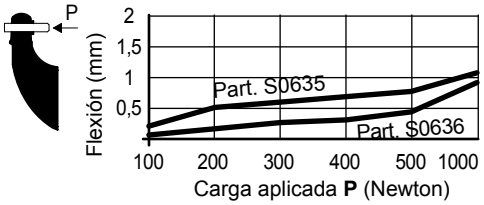

- **Datos técnicos** Part. S0635 - S0636

- Resistencia:

P Part. S0635
2000 N (con d = 12)
3000 N (con d = 14 - 16)
Part. S0636
2000 N (con d = 12)
2500 N (con d = 14 - 16)

- Carga de rotura:

P Part. S0635
4000 N
Part. S0636
3000 N

Pruebas realizadas con par de apriete: 4 Kgm

- Los Part. S0635 - S0636 permiten el uso de 1 o más distanciadores Part. S0725.

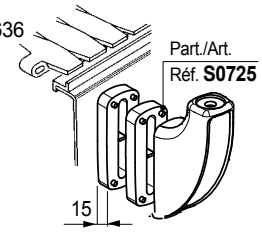

- El Part. S0635 permite el uso del distanciador Part. S0227.

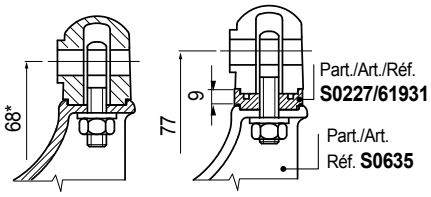

* = Para aumentar la altura del soporte (en 9 mm) incluir 1 separador Part. S0227 código 61931. La longitud del soporte con ajuste roscado permite el montaje de 1 solo separador.

- El Part. S0636 permite el uso del distanciador Part. S0227.

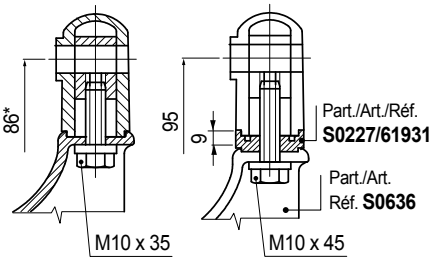

* = Para aumentar la altura del soporte (en 9 mm) incluir 1 o más separadores Part. S0227 código 61931. El uso del separador requiere la sustitución del tornillo estándar con uno de longitud mayor.

- Part. S0226 - S0336. Los Part. S0635 y S0636 permiten el uso del grupo soporte colector de líquidos.

Best Seller

Standard

A petición: cantidad mínima requerida. Consulte a nuestro Customer Service para conocer la disponibilidad.

Código para pedido = Part. + Code

REXNORD

- **Resistencia a la flexión** del Part. S0637 - S0638

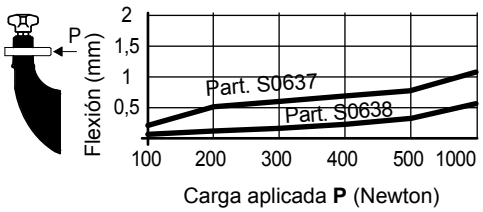

- **Datos técnicos** Part. S0637 - S0638

- Resistencia:

P Part. S0637
2000 N (con d = 12)
3000 N (con d = 14 - 16)
Part. S0638
Sin deslizamiento

- Carga de rotura:

P Part. S0637
4000 N
Part. S0638
3500 N

Pruebas realizadas con par de apriete: 4 Kgm

- Los Part. S0637 - S0638 permiten el uso de 1 o más distanciadores Part. S0725.

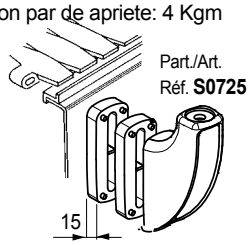

- El Part. S0635 permite el uso del distanciador Part. S0227.

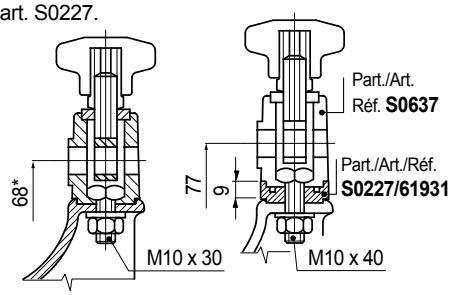

* = Para aumentar la altura del soporte (en 9 mm) incluir 1 o más separadores Part. S0227 código 61931. El uso del separador requiere la sustitución del tornillo estándar con uno de longitud mayor.

- El Part. S0638 permite el uso del distanciador Part. S0227.

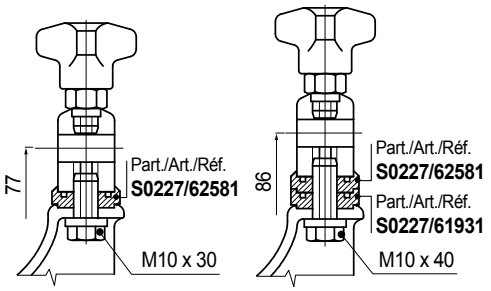

El uso del separador Part. S0227 requiere la sustitución del tornillo estándar con uno de longitud mayor.

- Part. S0226 - S0336. Los Part. S0637 y S0638 permiten el uso del grupo soporte colector de líquidos.

Soporte ajustable y orientable

Part. S0637

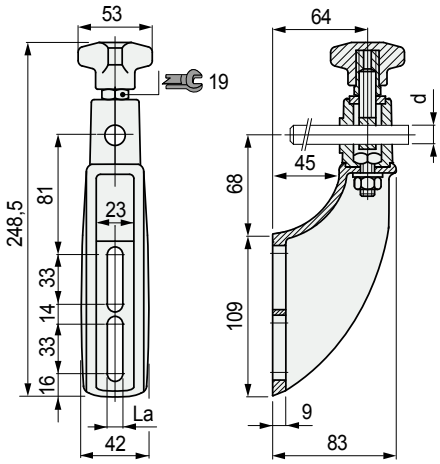

Ø perno d mm	Code La = 9 mm	Code La = 10,5 mm	Peso kg
12	605423	**648372**	0,40
14	605433	**648382**	
16	605443	**648392**	

- Material: soporte, cabezal y pomo en poliamida reforzada (negra), inserto exagonal (para llave 19) en latón niquelado, ajuste roscado y tornilleriade ajuste en acero inoxidable austenítico.
- Funcionamiento: la tuerca de ajuste regula la orientación del cabezal, el pomo la posición del perno.
- Par máx. de apriete aconsejado: 4 Kgm.
- Confección: 50 piezas.

Soporte ajustable y orientable

Part. S0638

Cabezal en inox y latón

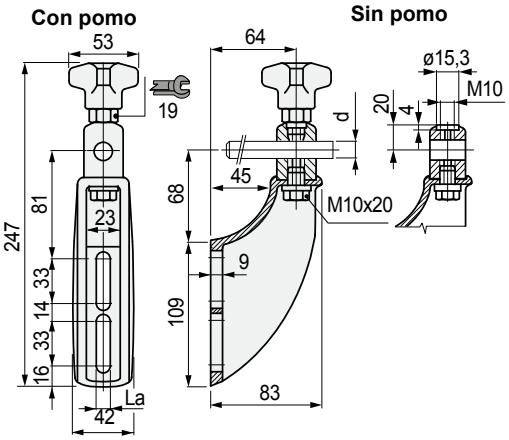

Ø perno d mm	Material cabezal	Code La = 9 mm	Code La = 10,5 mm	Peso kg
Con pomo				
14÷16	Acero inoxidable austenítico	610953	**648402**	0,50
	Latón niquelado	610963	**648412**	
Sin pomo				
14÷16	Acero inoxidable austenítico	610973	**648422**	0,50
	Latón niquelado	610983	**648432**	

- Para bloqueo pernos de diámetro 14 y 16 mm.
- Material: soporte y pomo en poliamida reforzada (negra), inserto exagonal (para llave 19) en latón niquelado, tornilleria de ajuste en acero inoxidable austenítico.
- Funcionamiento: la tuerca de ajuste regula la orientación del cabezal, el pomo la posición del perno.
- Par máx. de apriete aconsejado: 4 Kgm.
- Confección: 25 piezas.

Best Seller

Standard

A petición: cantidad mínima requerida. Consulte a nuestro Customer Service para conocer la disponibilidad.

Código para pedido = Part. + Code

Part. S0540

Soporte ajustable y orientable

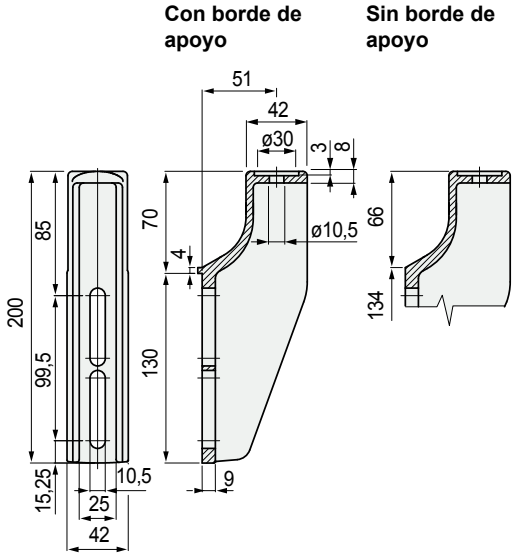

Versión	Code	Peso kg
Con borde de apoyo	683551	0,15
Sin borde de apoyo	**683541**	

- Material: poliamida reforzada PA FV (negra).
- Confección: 50 piezas.
- Accesorios: distanciador Part. S0725.

• **Dimensión perno** para Part. S0540

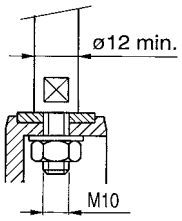

• **Montaje** del Part. S0540

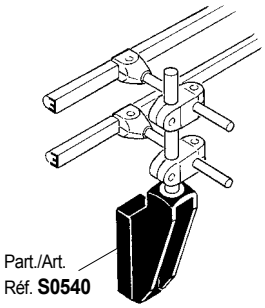

• **Accesorios**
Distanciador Part. S0545.
Aplicable al
Part. S0540.

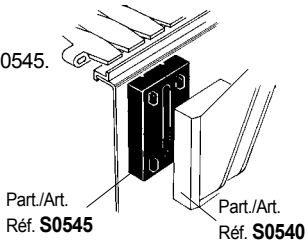

• **Montaje grupo soporte colector de líquidos**
Part. S0226 - S0336.
El Part. S0540
permite el uso del grupo
soporte colector de líquidos.

• **Montaje** con cabezal orientable Part. S0255

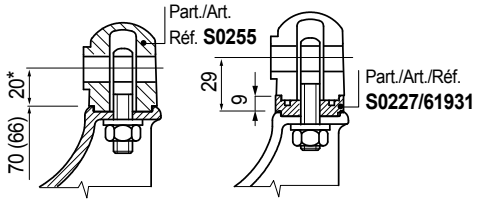

* = Para aumentar la altura del soporte (en 9 mm) incluir 1 separador Part. S0227 código 61931. La longitud del soporte con ajuste roscado permite el montaje de 1 solo separador.

• **Montaje** con cabezal orientable Part. S0359

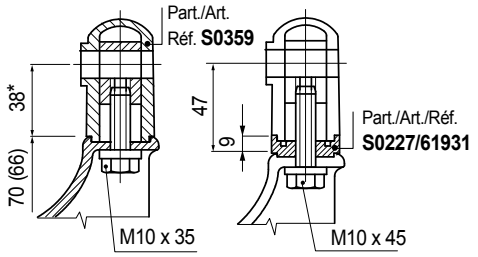

* = Para aumentar la altura del soporte (en 9 mm) incluir 1 o más separadores Part. S0227 código 61931.
El uso del separador requiere la sustitución del tornillo estándar con uno de longitud mayor.

• **Montaje** con cabezal orientable Part. S0256

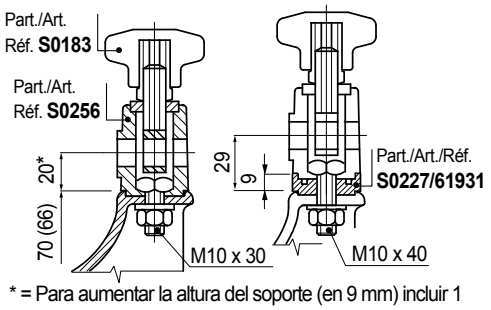

* = Para aumentar la altura del soporte (en 9 mm) incluir 1 o más separadores Part. S0227 código 61931.
El uso del separador requiere la sustitución del tornillo estándar con uno de longitud mayor.

• **Montaje** con cabezal orientable Part. S0192

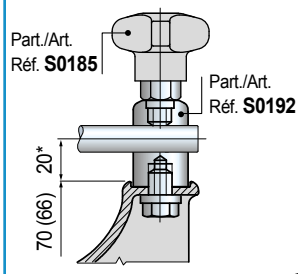

H mm	Código cabezal Part. S0192
20	53091-60933 ver pág. S145
37 57 87 127	Ver cabezales Pág. S153

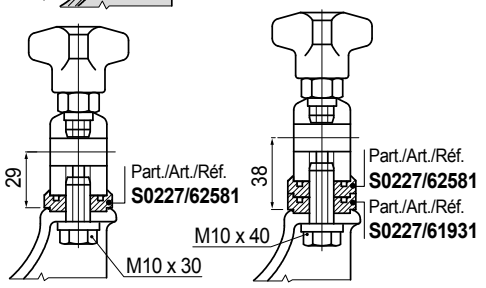

El uso del separador Part. S0227 requiere la sustitución del tornillo estándar con uno de longitud mayor.

- **Best Seller**
- **Standard**
- **A petición:** cantidad mínima requerida. Consulte a nuestro Customer Service para conocer la disponibilidad.

Código para pedido = Part. + Code

REXNORD

Part. S0107S

PATENT PENDING

- **Resistencia a la flexión** del Part. S0107S

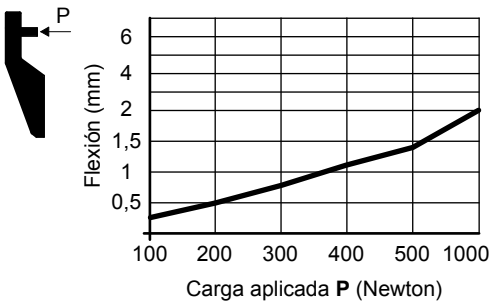

- **Datos técnicos** del Part. S0107S

- Resistencia: 2300 N (con d = 12)
- Carga de rotura: 3300 N

Pruebas realizadas con par de apriete: 2 Kgm

- **Accesorios**
Distanciador Part. S0061,
Aplicable a los Part. S0107S.

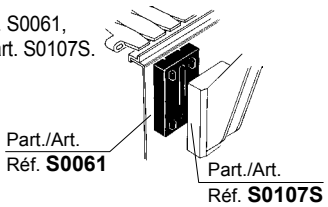

- **Montaje grupo soporte colector de líquidos**
Part. S0226 - S0336.
El Part. S0107S
permite el uso del grupo
soporte colector de líquidos.

- **Orientable: ± 30°**

Soporte ajustable y orientable

Con borde de apoyo

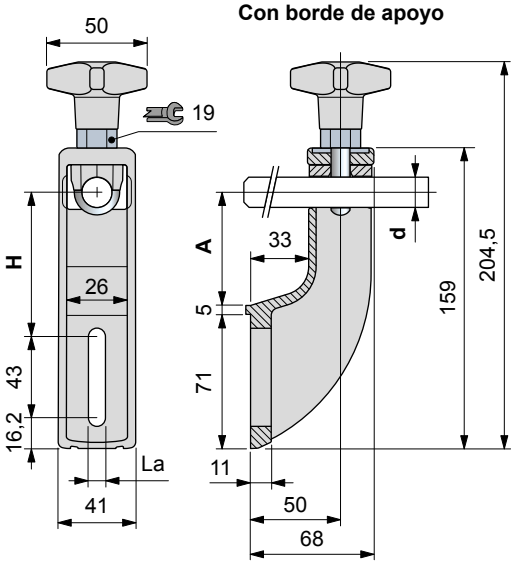

Sin borde de apoyo

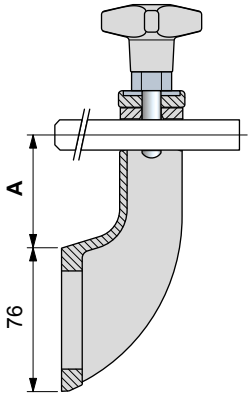

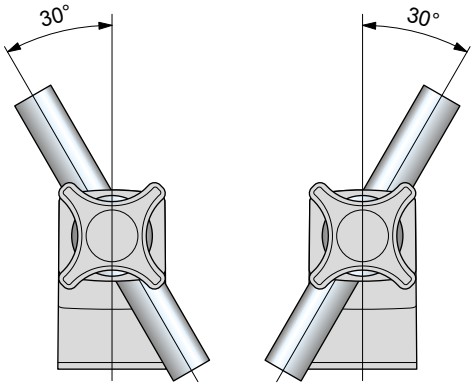

Versión	H	A	Ø perno d mm	Ø perno d inch	Code La = 9 mm	Code La = 10,5 mm
Con borde de apoyo	78,9	62,4	12	1/2	**643523**	**643543**
	77,6	61,1	14	-	**644793**	**644833**
	76,3	59,8	16	5/8	**644803**	**644843**
Sin borde de apoyo	78,9	62,4	12	1/2	**643533**	**643553**
	77,6	61,1	14	-	**644813**	**644853**
	76,3	59,8	16	5/8	**644823**	**644863**

- Material: cuerpo y pomo en Poliamida reforzada PA FV (negra).
Inserto hexagonal (para ilave de 19 mm) en latón niquelado.
Pasador en acero inoxidable austenítico.
- Peso: 0,22 Kg.
- Par máx. de apriete aconsejado: 2 Kgm.
- Confección: 50 piezas.

Best Seller

Standard

A petición: cantidad mínima requerida. Consulte a nuestro Customer Service para conocer la disponibilidad.

Código para pedido = Part. + Code

Part. S0255

Cabezal orientable

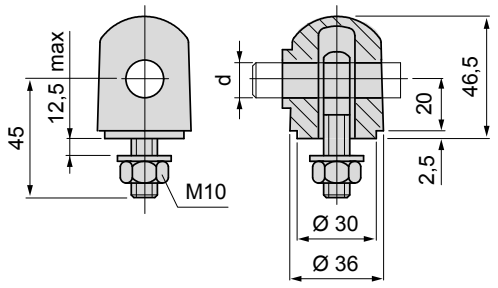

Material	Ø Perno d mm	Code	Peso kg
Poliamida reforzada PA FV (negra)	12	69670	0,08
	14	69680	
	16	59041	

- Material: ajuste roscado y tornillería de ajuste en acero inoxidable austenítico.
- Confección: 50 piezas.

• **Montaje del** Part. S0255
Aplicable a los soportes Part. S0632 - S0648 - S0540

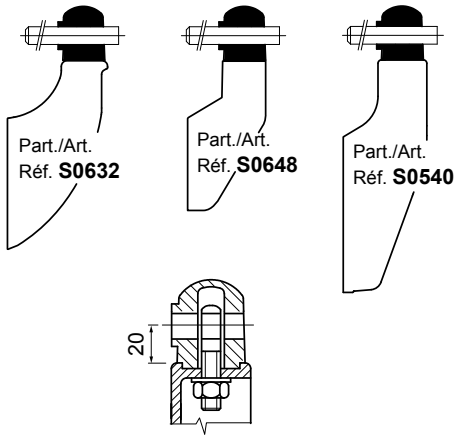

Part. S0359

Cabezal orientable

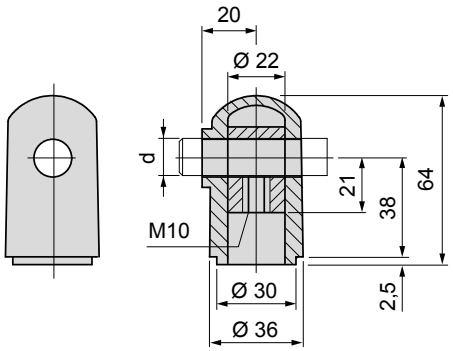

Material	Ø Perno d mm	Code	Peso kg
Poliamida reforzada PA FV (negra)	12	684501	0,10
	14	684511	
	16	64235	

- Material: casquillo en latón niquelado.
- Confección: 50 piezas.

• **Montaje del** Part. S0359
Aplicable a los soportes Part. S0632 - S0648 - S0540

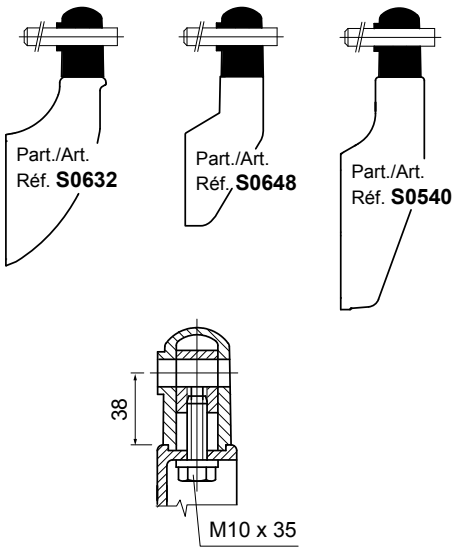

- **Best Seller**
- **Standard**
- **A petición:** cantidad mínima requerida. Consulte a nuestro Customer Service para conocer la disponibilidad.

Código para pedido = Part. + Code

• **Montaje** del Part. S0862
Aplicable a los soportes Part. S0632 - S0648 - S0540

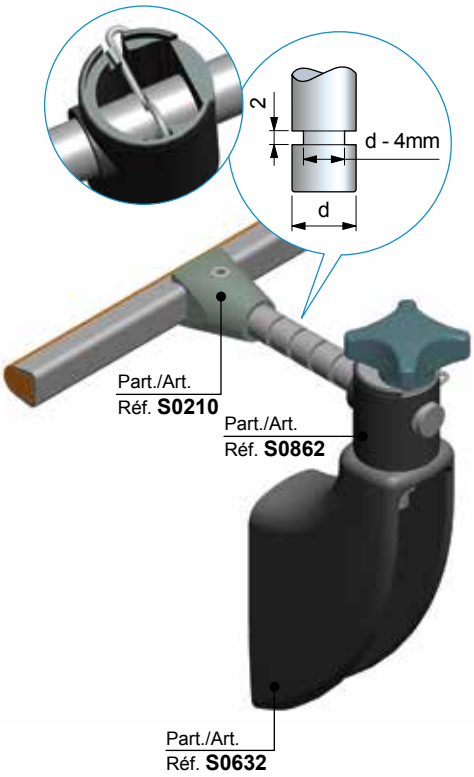

Cabezal orientable

Part. S0862

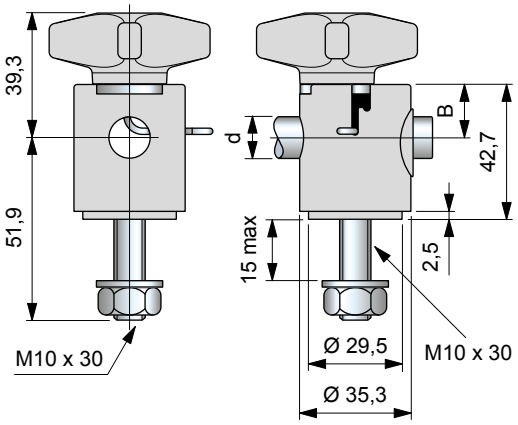

NEW

Ø Perno d mm	Ø Perno d inch	B	Code	Peso kg
12	1/2”	16,9	649763	
14	-	17,5	**649773**	0,08
16	5/8”	18,4	**649783**	

- Material: mordaza y pomo en poliamida reforzada PA FV (negra).
  Ajuste roscado y tornillería de ajuste en acero inoxidable austenítico.
- Confección: 50 piezas.

• **Montaje** del Part. S0256
Aplicable a los soportes Part. S0632 - S0648 - S0540 (en combinación con el pomo Part. S0183).

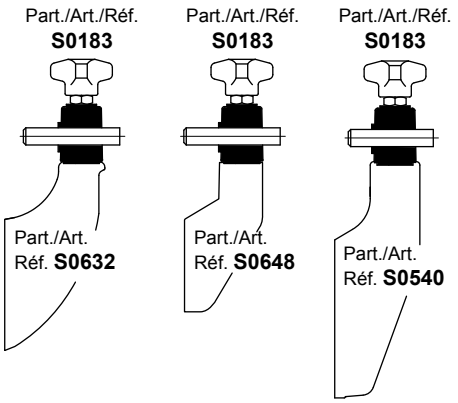

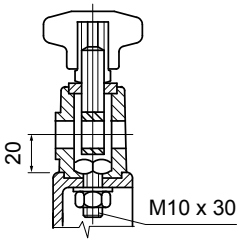

Cabezal orientable

Part. S0256

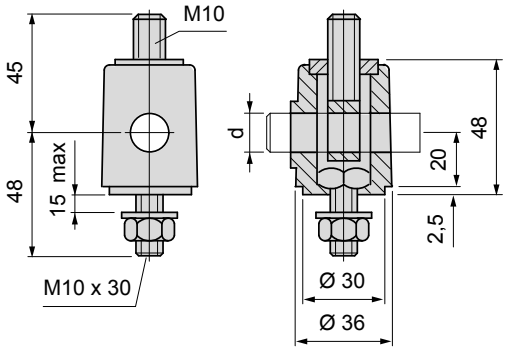

Material	Ø Perno d mm	Code	Peso kg
Poliamida reforzada PA FV (negra)	12	64561	
	14	**64571**	0,12
	16	**64581**	

- Material: ajuste roscado y tornillería de ajuste en acero inoxidable austenítico.
- Confección: 50 piezas.

Best Seller

Standard

A petición: cantidad mínima requerida. Consulte a nuestro Customer Service para conocer la disponibilidad.

Código para pedido = Part. + Code

Part. S0192

Cabezal orientable

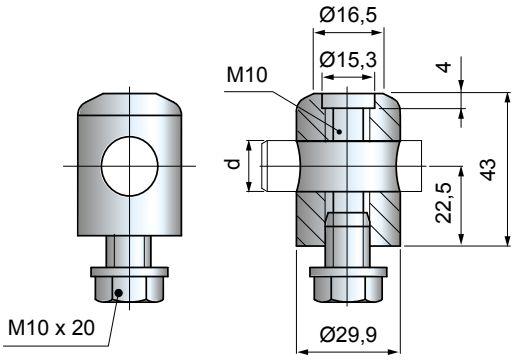

Ø Perno d mm	Materiale	Code	Peso kg
12 (1/2")	Acero inoxidable austenítico	**608683**	
14÷16*	Acero inoxidable austenítico	**53091**	0,19
	Latón niquelado	**60933**	

* = Para bloqueo pernos de diámetro 14 y 16 mm.
- Material: tornilleria de ajuste en acero inoxidable austenítico.
- Confección: 50 piezas.

Cabezal orientable con posicionador

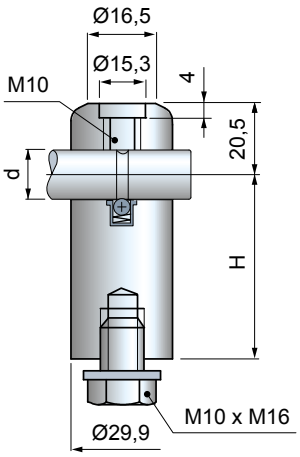

Ø Perno d mm	H mm	Code: Sin posicionador	Code: Con posicionador	Peso kg
14÷16*	22,5	**685842**	-	0,19
	40	**674012**	673962	0,29
	60	**674022**	673972	0,40
	90	**674032**	673982	0,56
	130	**674042**	673992	0,79

* = La versión con posicionador es utilizable sólo con pernos de 16 mm de Ø.
- Material: cabezal de acero inoxidable austenítico. Tornilleria de acero inoxidable austenítico.
- Confección: 10 piezas.

- **Montaje del** Part. S0192
  Aplicable a los soportes Part. S0632 - S0648 - S0540 (en combinación con el pomo Part. S0185).

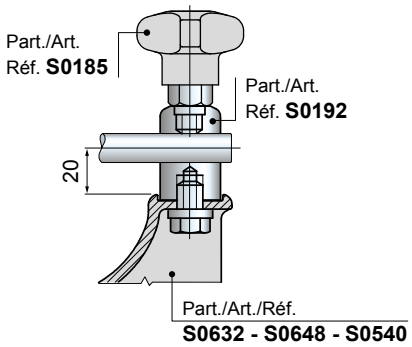

- **Aplicación** Part. S0192

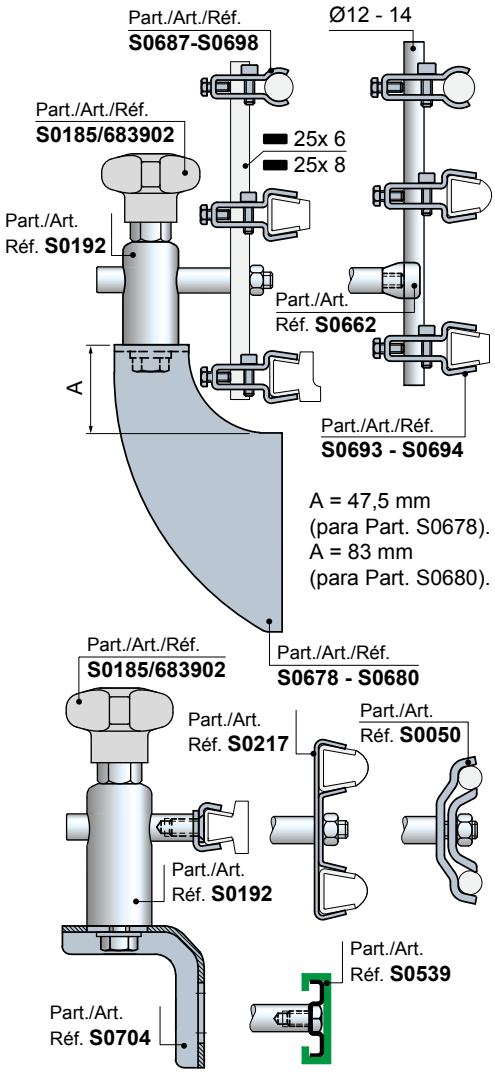

- **Dimensiónes** perno para posicionador

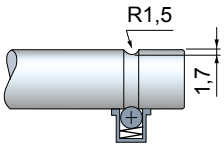

Best Seller

Standard

A petición: cantidad mínima requerida. Consulte a nuestro Customer Service para conocer la disponibilidad.

Código para pedido = Part. + Code

REXNORD

- **Montaje del** Part. S0227 código 61931
  Aplicable a los soportes orientables.

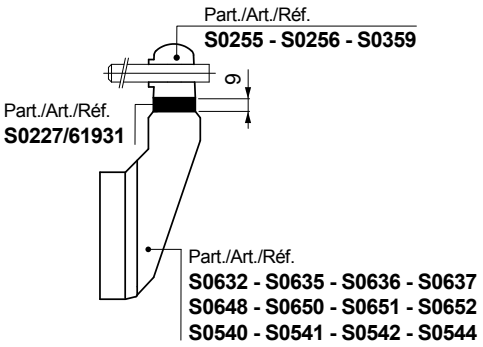

- **Montaje del** Part. S0227 código 62581
  Aplicable a los soportes orientables
  Part. S0543 - S0638 - S0653
  (versión con cabezal en acero).

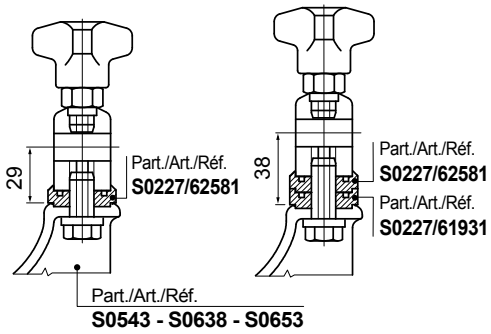

Separador

Part. S0227

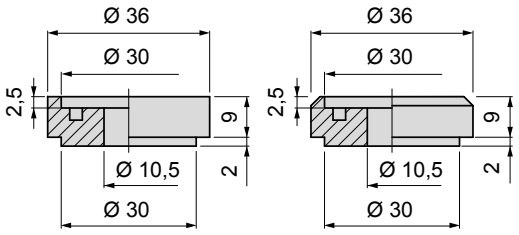

Use	Code	Peso kg
Para todos los soportes orientables y/o cabezales orientables	61931	0,01
Para soportes orientables Part. S0178 - S0543 - S0638 - S0653 y/o cabezales orientables Part. S0192	62581	

- Material: poliamida reforzada (negra).
- Confección: 50 piezas.

Ojal de apriete

Part. S0000

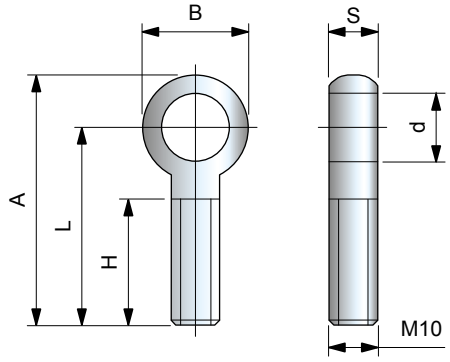

d mm	L mm	H mm	A mm	B mm	S mm	Code
13	30	18	41	20	10	**65624**
	40	30	51	21	10	**69878**
	45	35	56	21	10	**65524**
14,2	30	20	41	20	10	**61005**
	45	35	56	21	10	**60995**
16,2	44	32	56	24	10	**65804**
20,5	36	22	50	27	7,3	**675902**

- Material : acero inoxidable austenítico.

- **Best Seller**
- **Standard**
- **A petición:** cantidad mínima requerida. Consulte a nuestro Customer Service para conocer la disponibilidad.

Código para pedido = Part. + Code

Part. S0061

Distanciador

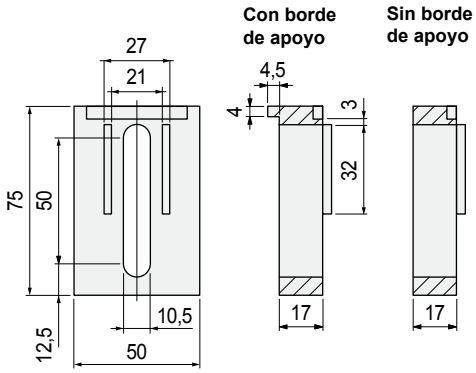

Versión	Code	Peso kg
Con borde de apoyo	66194N	0,04
Sin borde de apoyo	50870N	

- Material: poliamida reforzada PA FV (negra).
- Confección: 50 piezas.

• **Montaje** del Part. S0061

Aplicable a los Part. S0010 - S0097 - S0107 - S0648 - S0650 - S0651 - S0652 - S0653.

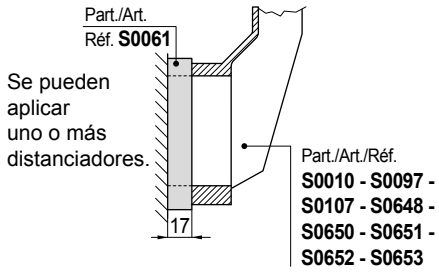

Vantajas de la versión con borde de apoyo:

Permite el apoyo sobre el costado trasportador.

Posibilidad de centrar los diversos distanciadores durante la superposición.

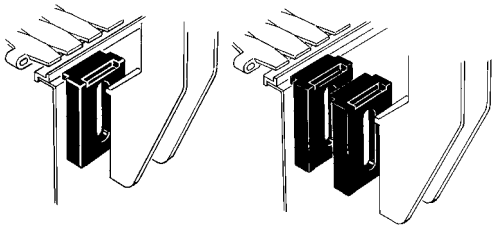

Part. S0142

Distanciador

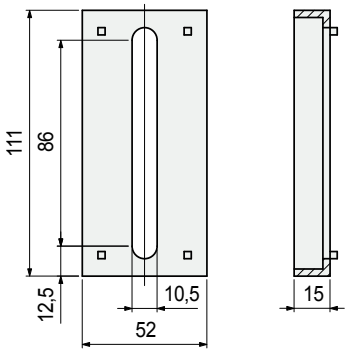

Code	Peso kg
65870	0,06

- Material: poliamida reforzada PA FV (negra).
- Confección: 25 piezas.

• **Montaje del** Part. S0142
Aplicable a los Part. S0072 - S0089 - S0140.

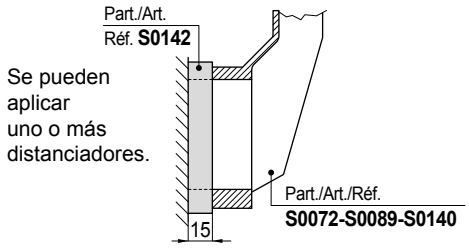

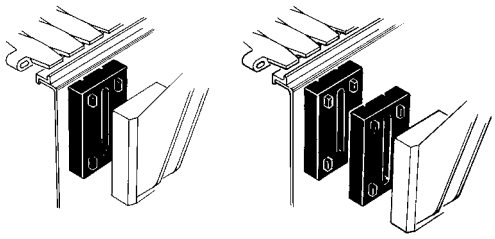

• **Montaje grupo soporte colector de líquidos**
Part. S0226 - S0336.
Los Part. S0061 - S0142 permiten el uso del grupo soporte colector de líquidos.

- **Best Seller**
- **Standard**
- **A petición:** cantidad mínima requerida. Consulte a nuestro Customer Service para conocer la disponibilidad.

Código para pedido = Part. + Code

REXNORD

• **Montaje** del Part. S0545
Aplicable a los Part. S0540 - S0541 - S0542 - S0543 - S0544.

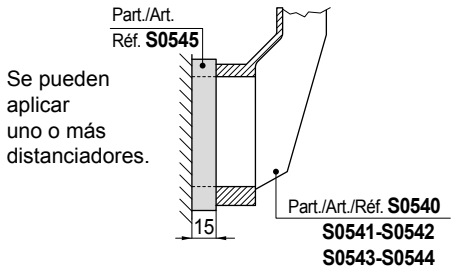

Vantajas de la versión con borde de apoyo:

Permite el apoyo sobre el costado trasportador.

Posibilidad de centrar los diversos distanciadores durante la superposición.

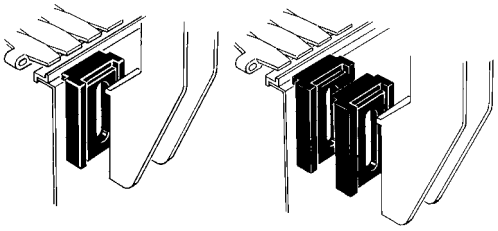

• **Montaje del** Part. S0725
Aplicable a los Part. S0632 - S0635 - S0636 - S0637 - S0638.

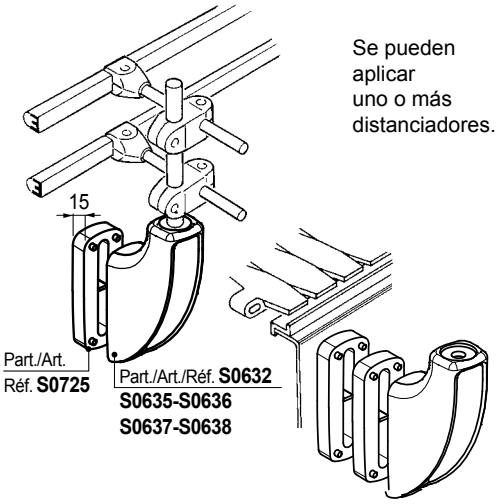

• **Montaje grupo soporte colector de líquidos**
Part. S0226 - S0336.
Los Part. S0725 permiten el uso del grupo soporte colector de líquidos.

Distanciador

Part. S0545

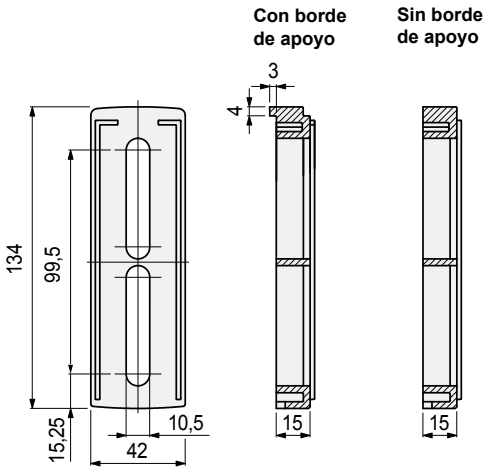

Versión	Code	Peso kg
Con borde de apoyo	683771	0,04
Sin borde de apoyo	**683761**	

- Material: poliamida reforzada PA FV (negra).
- Confección: 25 piezas.

Distanciador

Part. S0725

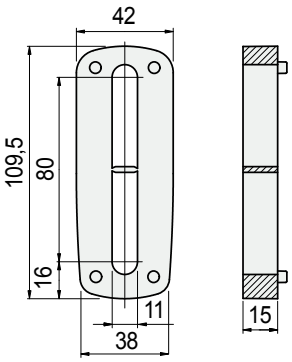

Code	Peso kg
688762	0,05

- Material: poliamida reforzada PA FV (negra).
- Confección: 25 piezas.

Best Seller

Standard

A petición: cantidad mínima requerida. Consulte a nuestro Customer Service para conocer la disponibilidad.

Código para pedido = Part. + Code

Part. S0226
Part. S0336

Barra de sujeción doblada

Grupo soporte colector de líquidos

Part. S0226 (estándar)

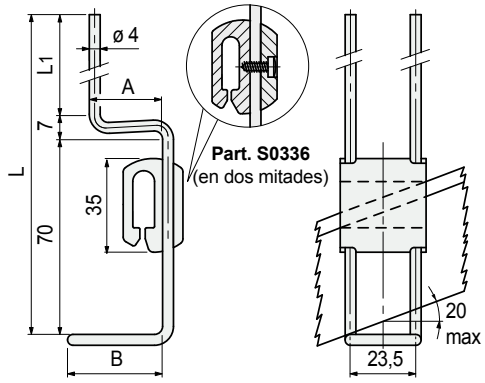

Altura L mm	L1 mm	A mm	B mm	Code Part. S0226 Estándar	Code Part. S0336 En dos mitades	Peso kg
		14	35	67305N	697761N	
		17	35	66772N	66823N	
180	103	27	35	**62071N**	**60574N**	
		27	50	67319N	697771N	0,06
		57	50	641461N	697781N	
200	123	38	35	**64681N**	**697791N**	
230	153	27	35	**64631N**	**697801N**	
310	233	18	35	**647551N**	**68299N**	

- Material: cuerpo en polipropileno reforzado PP FV (negro), varilla de soporte en acero inoxidable austenítico, tornillo autoroscante en acero inoxidable (sólo para Part. S0336).
- Confección: 100 piezas.

Part. S0226
Part. S0336

Barra de sujeción derecha

Grupo soporte colector de líquidos

Part. S0226 (estándar)

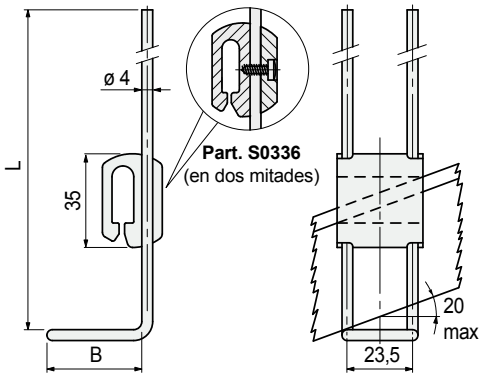

Altura L mm	B mm	Code Part. S0226 Estándar	Code Part. S0336 En dos mitades	Peso kg
200	35	**61767**	**697811**	0,06

- Material: cuerpo en polipropileno reforzado PP FV (negro), varilla de soporte en acero inoxidable austenítico, tornillo autoroscante en acero inoxidable (sólo para Part. S0336).
- Confección: 100 piezas.

- **Montaje** del Part. S0226 (estándar)

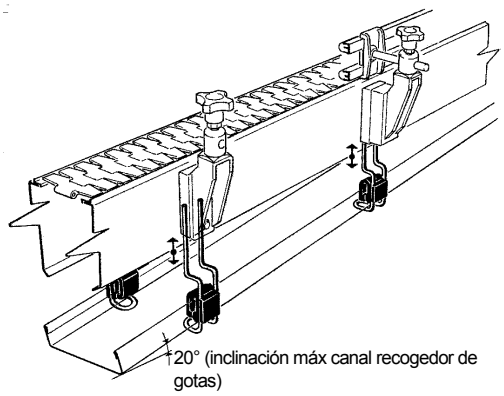

- **Montaje** del Part. S0336 (en dos mitades)

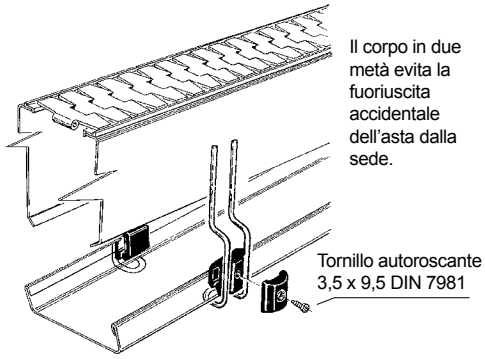

- **Dimensionamiento** canal recogedor de gotas

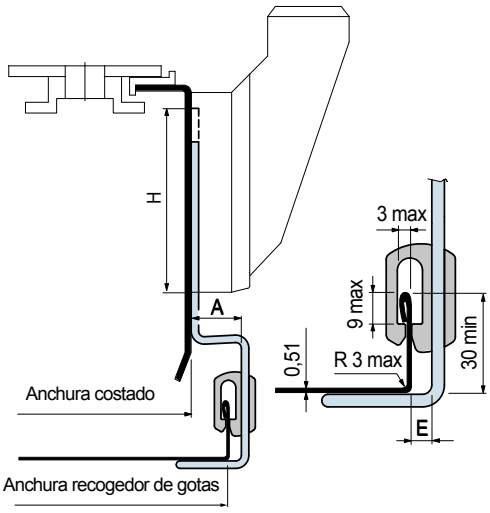

Anchura recogedor de gotas = Anchura costado + 2 • (A - E)

A = ver tabla de los códigos

E = 10 mm per Part. S0226 (estándar)
9,2 mm per Part. S0336 (en dos mitades)

Soporte Part.	Altura asiento barra H mm
S0081 - S0088	70
S0072 - S0089	102,5
S0085	53
S0010 - S0097	71
S0107	72
S0599	104
S0140	106
S0617	95
S0632 - S0635 - S0636 - S0637 - S0638	103,5
S0540 - S0541 - S0542 - S0543 - S0544	123

- **Best Seller**
- **Standard**
- **A petición:** cantidad mínima requerida. Consulte a nuestro Customer Service para conocer la disponibilidad.

Código para pedido = Part. + Code

REXNORD

• **Montaje** del Part. S0338

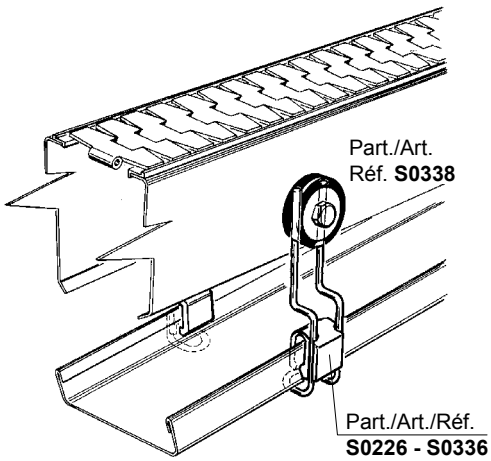

Placa de cierre

Part. S0338

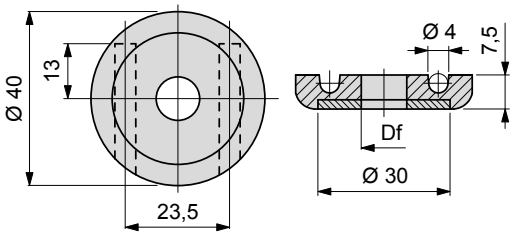

Ø Agujero Df mm	Code	Peso kg
9	67563	0,20
10,5	**67325**	

- Material: placa en poliamida reforzada (negra), arandela de refuerzo en acero inoxidable austenítico.
- Confección: 100 piezas.

Best Seller

Standard

A petición: cantidad mínima requerida. Consulte a nuestro Customer Service para conocer la disponibilidad.

Código para pedido = Part. + Code

Part. S0678

Soportes laterales orientables

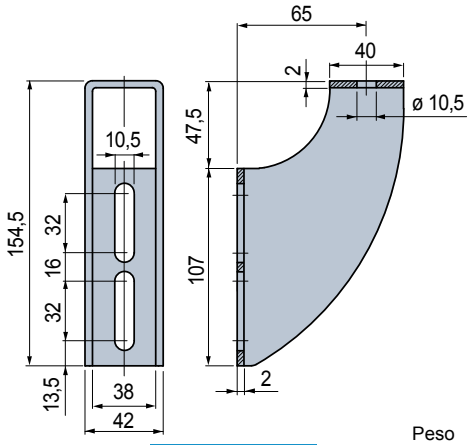

Code	Peso kg
684292	0,32

- Material: acero inoxidable austenítico.
- Confección: 6 piezas.

Part. S0679

Soportes laterales orientables

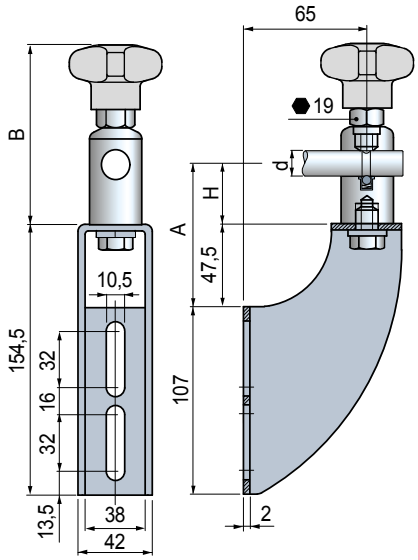

Ø perno d mm	A mm	H mm	Code	B mm	Peso kg
Sin posicionador					
14÷16	70	22,5	**684302**	89	0,60
	87,5	40	**684312**	106,5	0,70
	107,5	60	**684322**	126,5	0,81
	137,5	90	**684332**	156,5	0,97
	177,5	130	**684342**	196,5	1,20
Con posicionador					
16*	87,5	40	685072	106,5	0,70
	107,5	60	685082	126,5	0,81
	137,5	90	685092	156,5	0,97
	177,5	130	685102	196,5	1,20

* = La versión con posicionador es utilizable sólo con pernos de 16 mm de ø.
- Material: soporte de acero inoxidable austenítico.
  Cabezal de acero inoxidable austenítico.
  Mando de apriete de polipropileno reforzado PP FV (gris).
  Inserto hexagonal (para llave 19 mm) y tornillería de acero inoxidable austenítico.
- Par máx. de apriete aconsejado: 4 Kgm.
- Confección: 6 piezas.

• **Montaje** Part. S0678

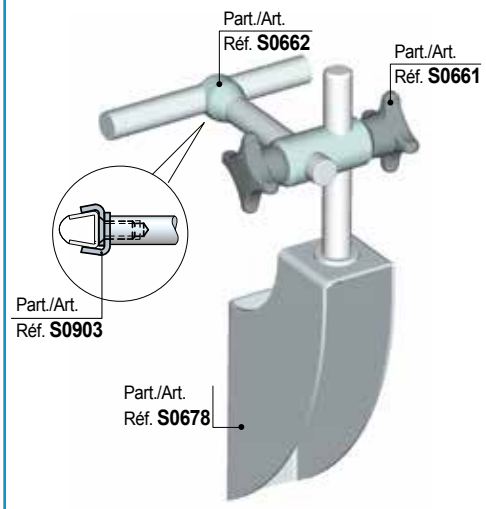

• **Accesorios** per Part. S0678

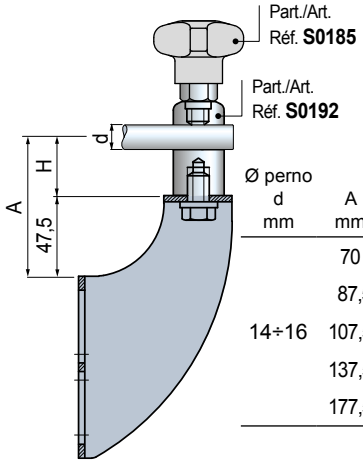

Ø perno d mm	A mm	H mm
	70	22,5
	87,5	40
14÷16	107,5	60
	137,5	90
	177,5	130

• **Montaje** Part. S0679

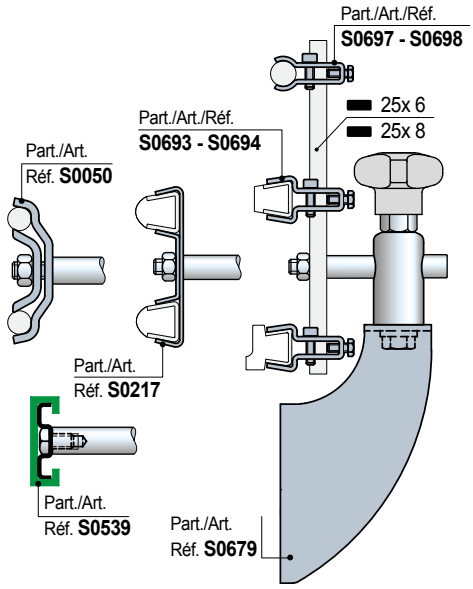

• **Dimensiónes** perno para posicionador

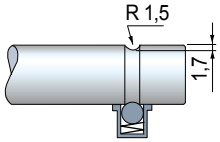

- **Best Seller**
- **Standard**
- **A petición:** cantidad mínima requerida. Consulte a nuestro Customer Service para conocer la disponibilidad.

Código para pedido = Part. + Code

REXNORD

• **Montaje** Part. S0680

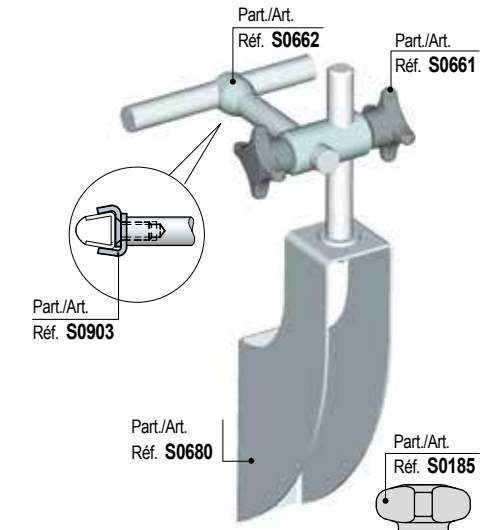

• **Accesorios** per Part. S0680

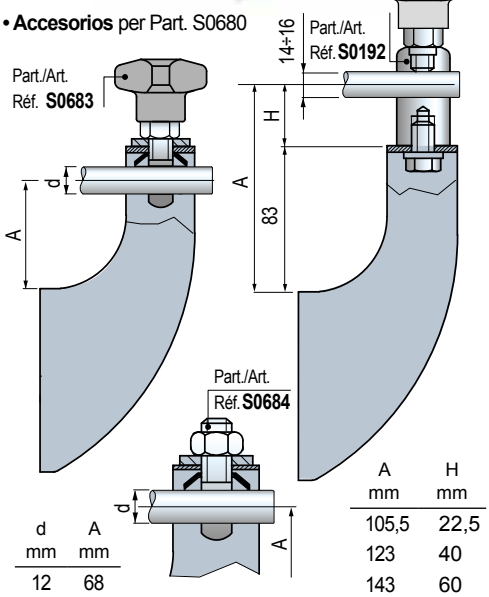

d mm	A mm
12	68
14	67
16	66

A mm	H mm
105,5	22,5
123	40
143	60
173	90
213	130

• **Montaje** Part. S0681

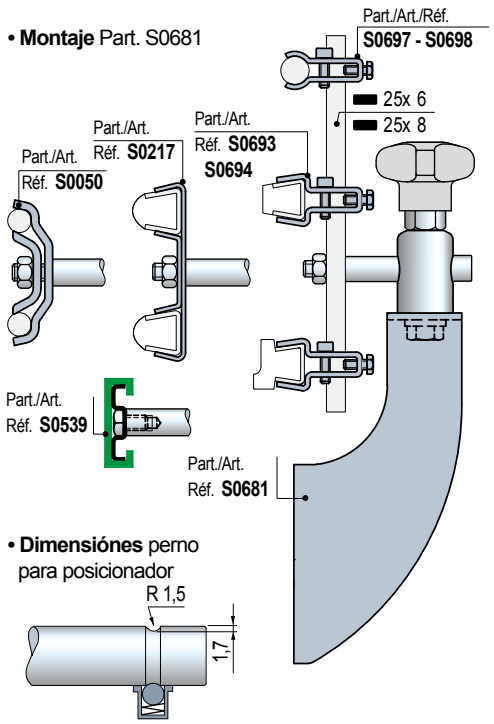

• **Dimensiónes** perno para posicionador

Soportes laterales orientables

Part. S0680

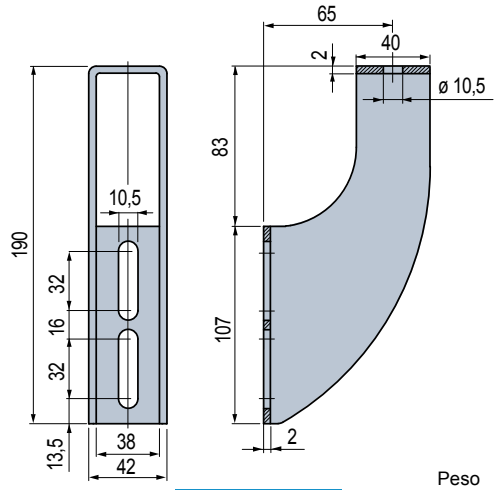

Code	Peso kg
684352	0,36

- Material: acero inoxidable austenítico.
- Confección: 6 piezas.

Soportes laterales orientables

Part. S0681

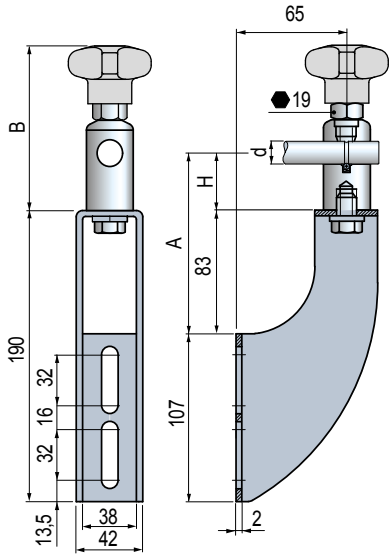

Ø perno d mm	A mm	H mm	Code	B mm	Peso kg
Sin posicionador					
14÷16	105,5	22,5	**684402**	89	0,64
	123	40	**685112**	106,5	0,74
	143	60	**685122**	126,5	0,85
	173	90	**685132**	156,5	1,01
	213	130	**685142**	196,5	1,24
Con posicionador					
16*	123	40	684362	106,5	0,74
	143	60	684372	126,5	0,85
	173	90	684382	156,5	1,01
	213	130	684392	196,5	1,24

* = La versión con posicionador es utilizable sólo con pernos de 16 mm de ø.
- Material: soporte de acero inoxidable austenítico. Cabezal de acero inoxidable austenítico. Mando de apriete de polipropileno reforzado PP FV (gris). Inserto hexagonal (para llave 19 mm) y tornillería de acero inoxidable austenítico.
- Par máx. de apriete aconsejado: 4 Kgm.
- Confección: 6 piezas.

● **Best Seller**

● **Standard**

● **A petición:** cantidad mínima requerida. Consulte a nuestro Customer Service para conocer la disponibilidad.

Código para pedido = Part. + Code

Part. S0682

Soportes laterales orientables

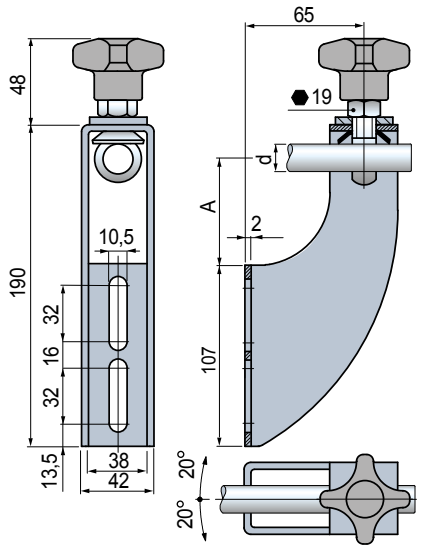

Ø perno d mm	A mm	Code	Peso kg
12	68	**684412**	
14	67	**684422**	0,46
16	66	**684432**	

- Material: soporte, arandelas y ajuste roscado en acero inoxidable austenítico.
  Pomo de apriete de polipropileno reforzado PP FV (gris).
  Inserto hexagonal (para llave 19 mm) de acero inoxidable austenítico.
- Confección: 6 piezas.

• **Aplicación** Part. S0682

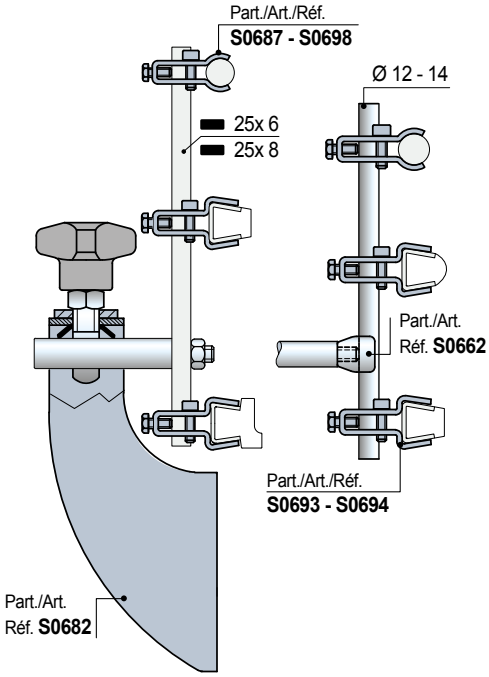

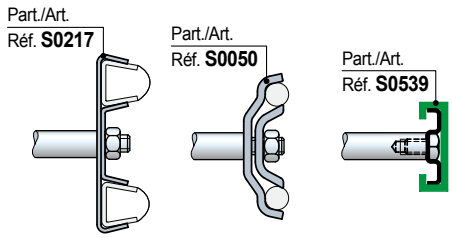

Part. S0677

Soportes laterales orientables

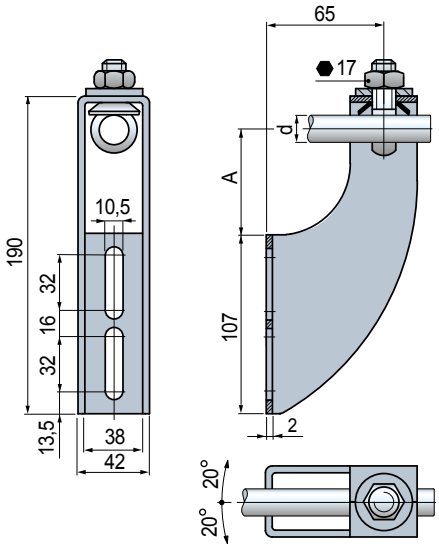

Ø perno d mm	A mm	Code	Peso kg
12	68	684262	
14	67	684272	0,42
16	66	684282	

- Material: soporte, tuerca de ajuste,
  arandelas y ajuste roscado en acero inoxidable austenítico.
- Confección: 6 piezas.

• **Aplicación** Part. S0677

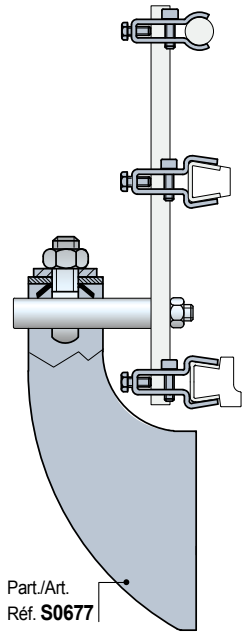

- **Best Seller**
- **Standard**
- **A petición:** cantidad mínima requerida. Consulte a nuestro Customer Service para conocer la disponibilidad.

Código para pedido = Part. + Code

REXNORD

• **Aplicación** Part. S0683
Para aplicar a los soportes base Part. S0680.

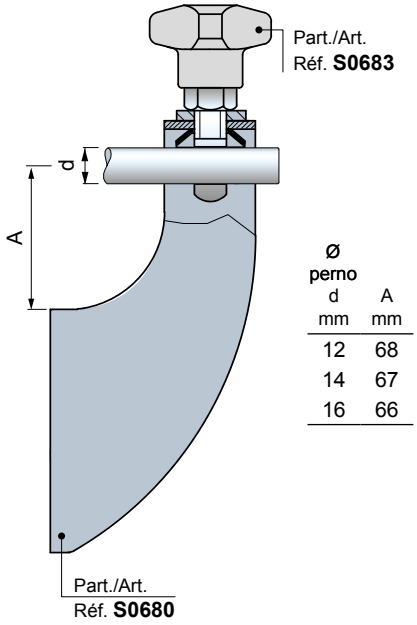

Ø perno d mm	A mm
12	68
14	67
16	66

Pomo de apriete (con mando)

Part. S0683

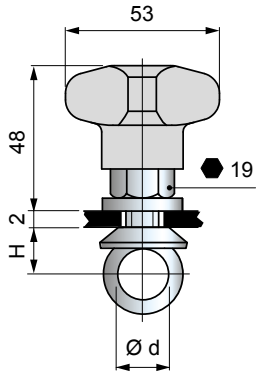

Ø Perno d mm	H mm	Code	Peso kg
12	13	684442	
14	14	**684452**	0,10
16	15	**684462**	

- Material: ajuste roscado y arandelas de acero inoxidable austenítico.
  Mando de polipropileno reforzado PP FV (gris).
  Inserto hexagonal (para llave 19 mm) de acero inoxidable austenítico.
- Confección: 6 piezas.

• **Aplicación** Part. S0684
Para aplicar a los soportes base Part. S0680.

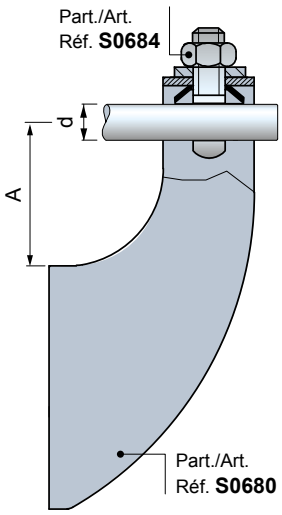

Ø perno d mm	A mm
12	68
14	67
16	66

Ojal de apriete (con tuerca)

Part. S0684

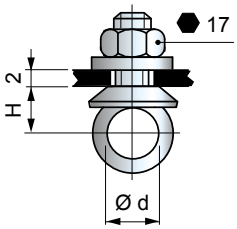

Ø Perno d mm	H mm	Code	Peso kg
12	13	684472	
14	14	**684482**	0,06
16	15	**684492**	

- Material: ajuste roscado, tuerca de apriete y arandelas de acero inoxidable austenítico.
- Confección: 6 piezas.

Best Seller

Standard

A petición: cantidad mínima requerida. Consulte a nuestro Customer Service para conocer la disponibilidad.

Código para pedido = Part. + Code

Part. S0705

Soportes laterales

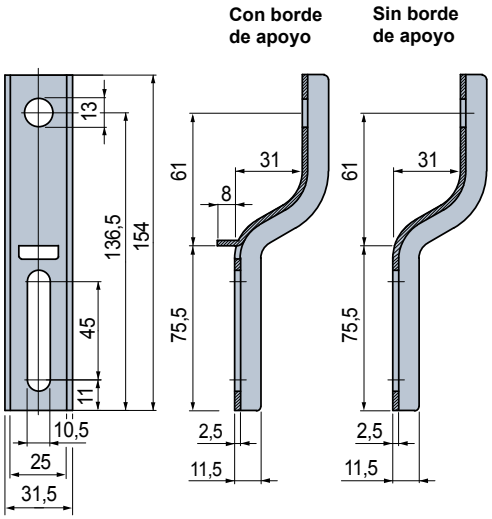

Versión	Code	Peso kg
Con borde de apoyo	684902	0,17
Sin borde de apoyo	684912	

- Material: acero inoxidable austenítico.
- Confección: 16 piezas.

• **Aplicación** Part. S0705

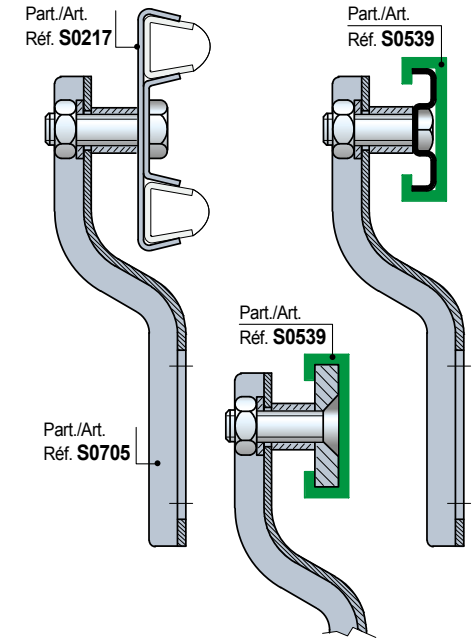

• **Aplicación** Part. S0704

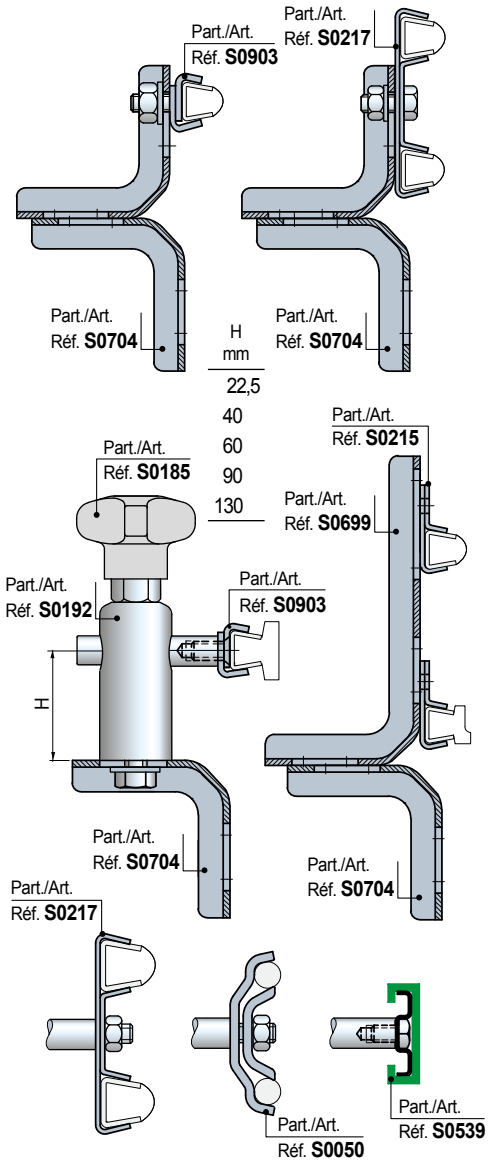

Part. S0704

Soportes laterales

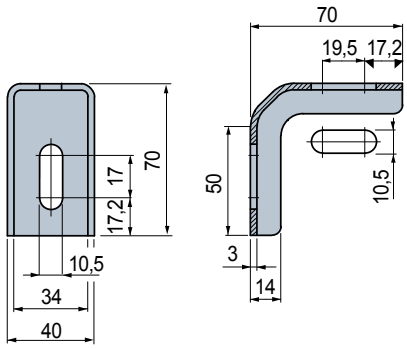

Code	Peso kg
684892	0,15

- Material: acero inoxidable austenítico.
- Confección: 16 piezas.

● **Best Seller**

● **Standard**

● **A petición:** cantidad mínima requerida. Consulte a nuestro Customer Service para conocer la disponibilidad.

Código para pedido = Part. + Code

• **Aplicación** Part. S0699

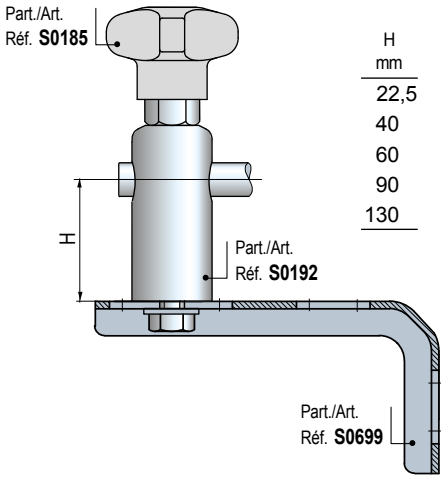

H mm
22,5
40
60
90
130

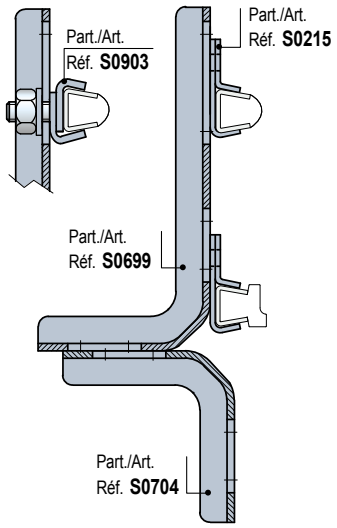

• **Aplicación** Part. S0718

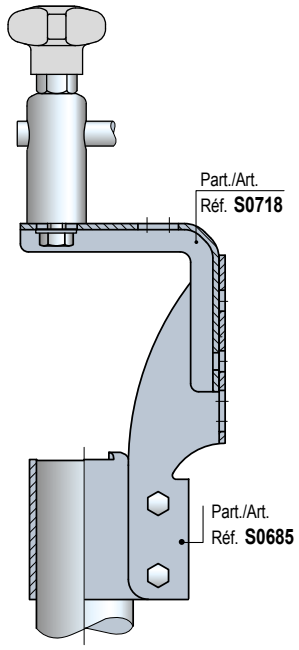

Soportes laterales

Part. S0699

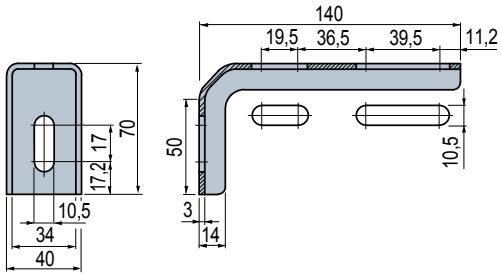

Code	Peso kg
684872	0,23

- Material: acero inoxidable austenítico.
- Confección: 16 piezas.

Soportes laterales

Part. S0718

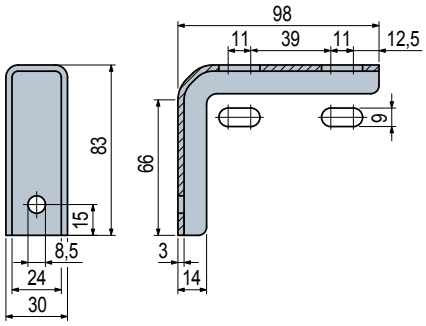

Code	Peso kg
687252	0,17

- Material: acero inoxidable austenítico.
- Confección: 16 piezas.

● **Best Seller**

● **Standard**

● **A petición:** cantidad mínima requerida. Consulte a nuestro Customer Service para conocer la disponibilidad.

Código para pedido = Part. + Code

Part. S0692

NEW DESIGN

Soportes laterales

Versión estándar

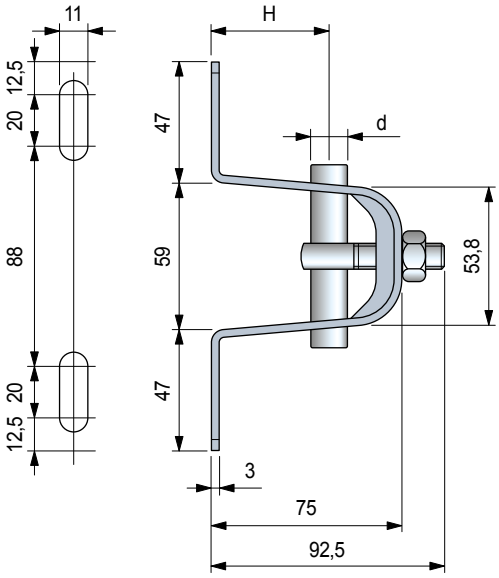

Versión compacta

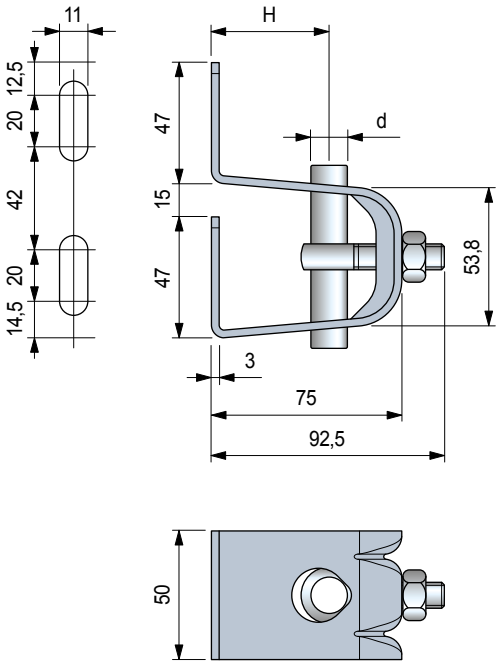

Ø perno d mm	H mm	Code Versión estándar	Code Versión compacta	Peso kg
14	47	**642713N**	**643263N**	
15	46	**686272N**	**684622N**	
16	46	**686282N**	**684632N**	0,33
18	44	**686292N**	**684642N**	
20	42	**686302N**	**684652N**	

- Material: soporte y tornillería de acero inoxidable austenítico.
- Par máx. de apriete aconsejado: 2 Kgm.
- Confección: 8 piezas.

• **Aplicación** Part. S0692

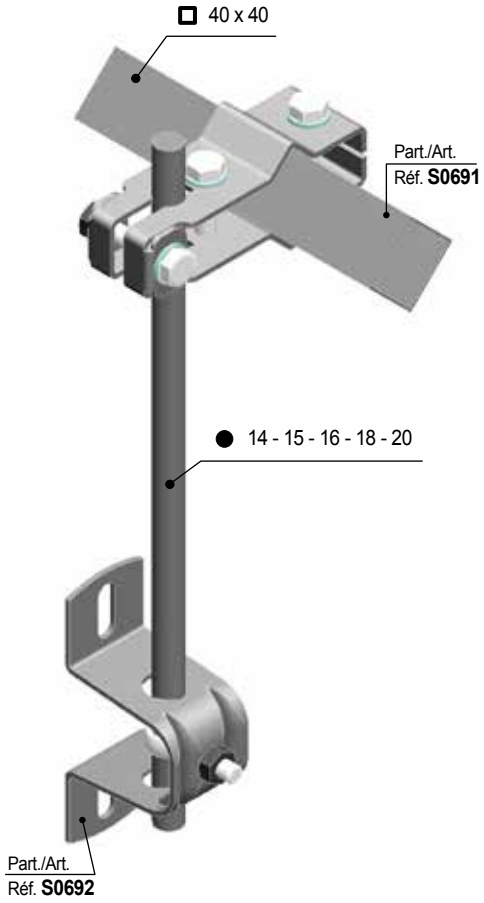

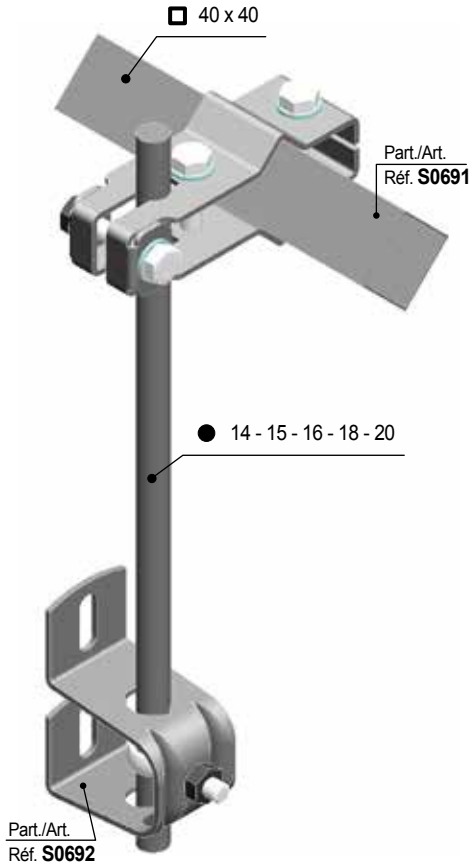

- **Best Seller**
- **Standard**
- **A petición:** cantidad mínima requerida. Consulte a nuestro Customer Service para conocer la disponibilidad.

Código para pedido = Part. + Code

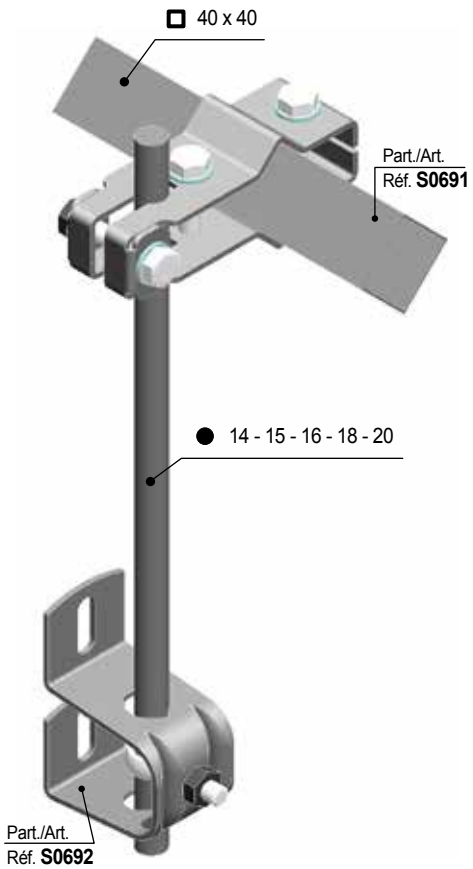

Mordazas Guía bancada

Part. S0691

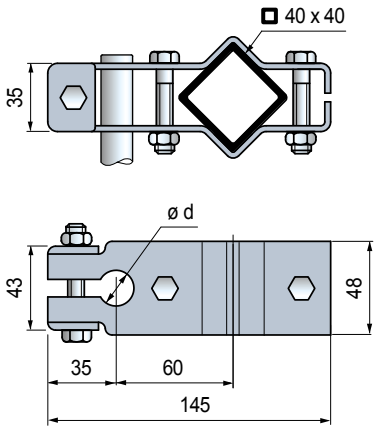

Tubo cuadro mm	Ø perno d mm	Code	Peso kg
40 x 40	20	684612	0,52

- Material: mordaza y tornillería de acero inoxidable austenítico.
- Confección: 8 piezas.

• **Aplicación** Part. S0663

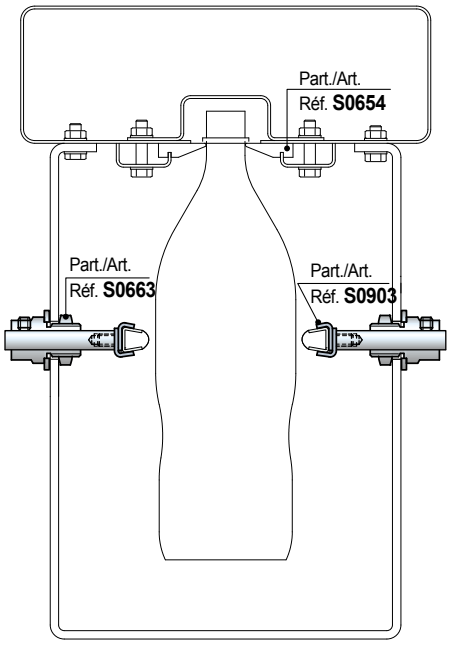

Mordazas porta pernos

Part. S0663

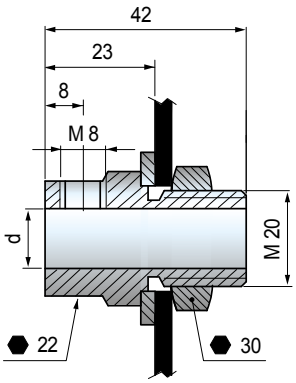

Ø perno d mm	Code	Peso kg
12	669572	0,13

- Material: mordaza de acero inoxidable austenítico. Tuerca y arandela de ajuste en acero inoxidable austenítico.
- Confección: 50 piezas.

Best Seller

Standard

A petición: cantidad mínima requerida. Consulte a nuestro Customer Service para conocer la disponibilidad.

Código para pedido = Part. + Code

Part. S0661

Mordazas en cruz

Versión sin pomos

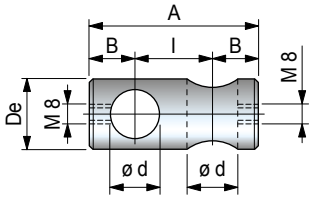

Versión con pomos

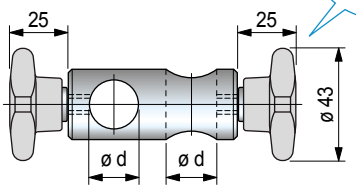

Part./Art.
Réf. **S0671**

Ø perno d mm	Code Sin pomos	Code Con pomos	l mm	A mm	B mm	ø De mm
10	669112	**675712**	14	36	11	18
12	669122	**675722**	16	40	12	20
(1/2")	686022	**683802**	16	40	12	20
14	669132	**675732**	18	44	13	20
16	669142	**675742**	20	48	14	24
18	669152	**675752**	22	52	15	26
20	669162	**675762**	24	56	16	28

- Material: mordaza de acero inoxidable austenítico.
  Pomo de polipropileno reforzado (gris).
  Inserto roscado de acero inoxidable austenítico.
- Par máx. de apriete aconsejado: 1 Kgm (con pomo)
  2 Kgm (con tornillo).
- Confección: 24 piezas.

• **Aplicación** Part. S0661

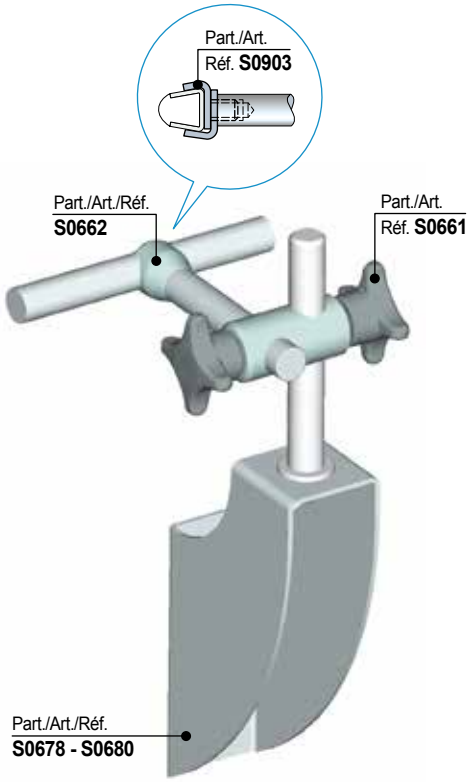

Part. S0732

NEW

Mordaza en cruz con muelle de ajuste

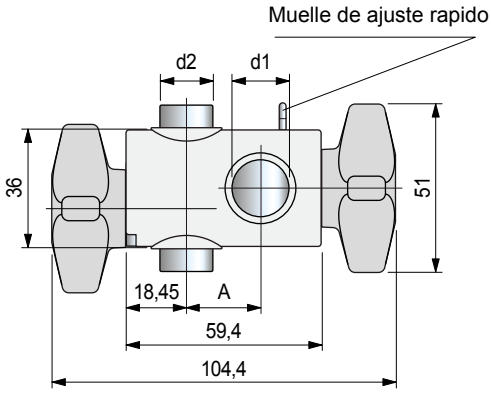

Ø perno **d1** con muelle mm	inch	Ø perno **d2** mm	inch	A	Code	Peso kg
12	1/2"	12	1/2"	24,1	**692352N**	0,18
12	1/2"	16	5/8"	24,1	**692362N**	
16	5/8"	12	1/2"	22	**638703N**	
16	5/8"	16	5/8"	22	**692372N**	

- Muelle de ajuste rapido en una de las dos barras.
- Material: mordaza y pomos en poliamida reforzada PA FV (negra).
  Ajuste roscados en acero inoxidable austenítico.
- Par máx. de apriete aconsejado: 2 Kgm.
- Confección: 50 piezas.

• **Aplicación** Part. S0732

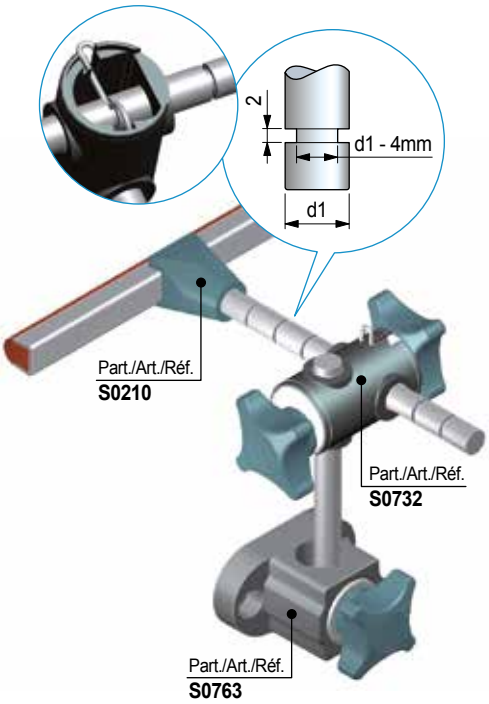

- **Best Seller**
- **Standard**
- **A petición:** cantidad mínima requerida. Consulte a nuestro Customer Service para conocer la disponibilidad.

Código para pedido = Part. + Code

REXNORD

- **Mordaza T** Part. S0763
  Disponibles en versión con tuerca o con pomo.

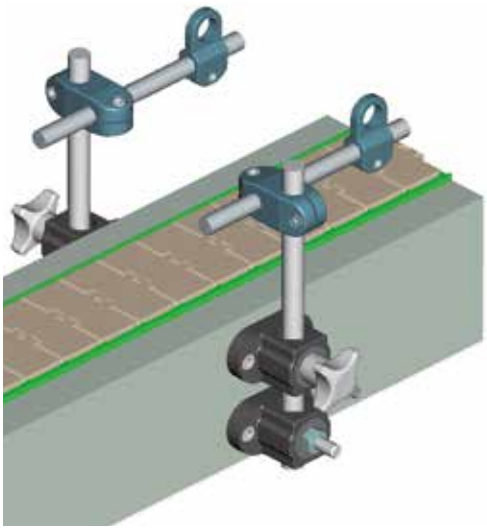

- Utilizable en combinación con mordazas en cruz
  Part. S0661 y S0732

Part./Art./Réf. **S0661**

Part./Art./Réf. **S0732**

Mordaza T con ajuste roscado

Part. S0763

Con tuerca

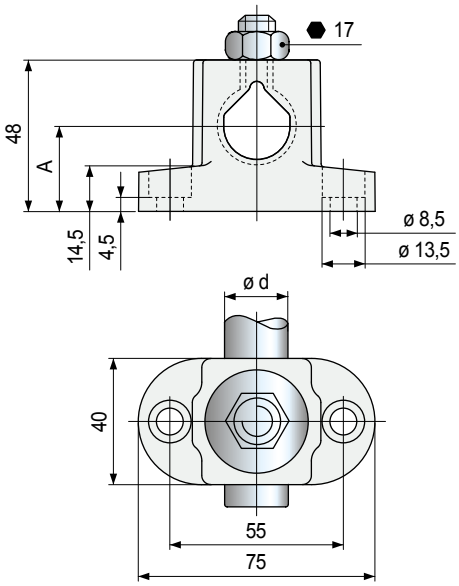

Con pomo

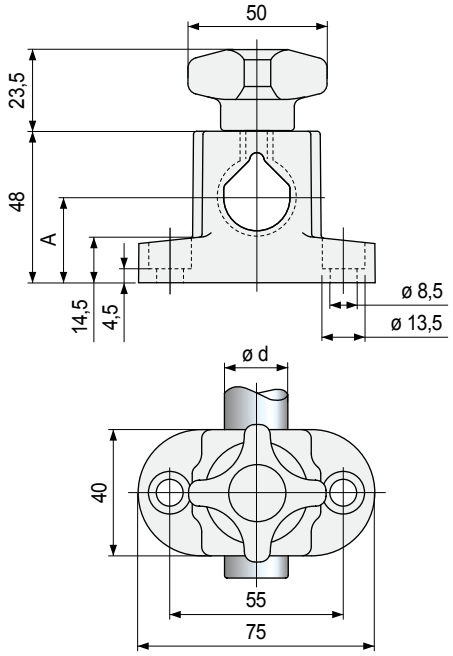

Versión	Ø barra **d** mm	**A** mm	**Code**	Peso kg
con tuerca	12	32,7	610093	0,09
	14	31,2	610103	
	16	29,8	610113	
	18	28,4	610183	
	20	27	610123	
con pomo	12	32,7	**610593**	0,12
	14	31,2	**610603**	
	16	29,8	**610613**	
	18	28,4	610623	
	20	27	**610633**	

- Material: mordaza y pomo en poliamida reforzada PA FV (negra). Inserto roscado en latón niquelado, tuerca de apriete, arandela y ajuste roscado en acero inoxidable austenítico.
- Par máx. de apriete aconsejado: 4 Kgm.
- Confección: 25 piezas.

Best Seller

Standard

A petición: cantidad mínima requerida. Consulte a nuestro Customer Service para conocer la disponibilidad.

Código para pedido = Part. + Code

Part. S0340

Mordaza en cruz

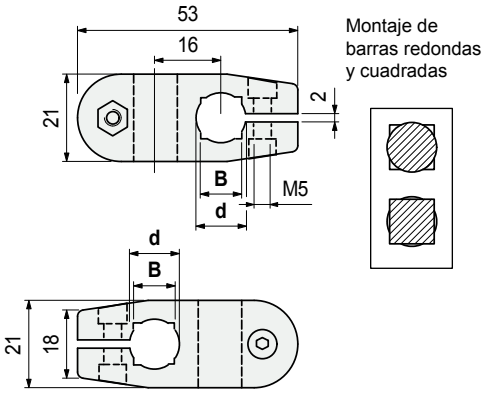

Material tornillo de ajuste	Ø barra d mm	Barra cuadrada B mm	Code	Peso kg
Acero inoxidable austenítico	10	8	68373	0,02
	12	10	68385	
	14	12	67375	
Acero zincado	10	8	627031	
	12	10	627041	
	14	12	627051	

- Material: mordaza en poliamida reforzada PA FV (negra).
- Par máx. de apriete aconsejado: 0,5 Kgm.
- Confección: 50 piezas.

Part. S0174
Part. S0174R

Mordaza en cruz

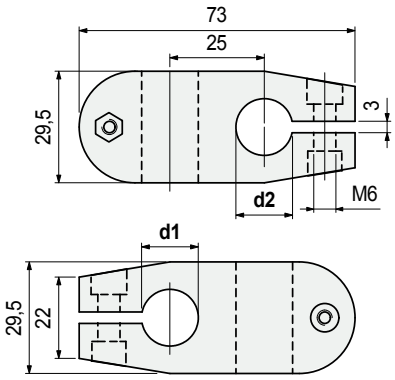

Material	Ø barra d1 mm	Ø barra d2 mm	Code	Peso kg
Poliamida r eforzada PA FV (negra)	14	14	S017457941	0,07
		15	S017459291	
		16	S017459301	
		18	S017459311	
	15	15	S017453791	
		16	S017459321	
		18	S017459331	
	16	16	S017453781	
		18	S017459341	
	18	18	S017453771	
	20	20	S0174652452	
Poliamida reforzada PA FV special (negra)	15	15	S0174R6188700	0,07
	18	18	S0174R6499700	

- Material: tornillería de ajuste en acero inoxidable austenítico.
- Par máx. de apriete aconsejado: 1 Kgm (Part. S0174); 1,5 Kgm (Part. S0174R).
- Confección: 50 piezas.

- **Resistencia a la flexión** del Part. S0340

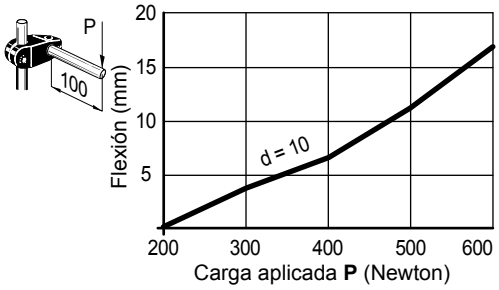

- **Datos técnicos** Part. S0340
  - resistencia: 1200 N
  - carga de rotación: 5 N/m
  Pruebas realizadas con par de apriete: 0,5 Kgm

- **Resistencia a la flexión** del Part. S0340

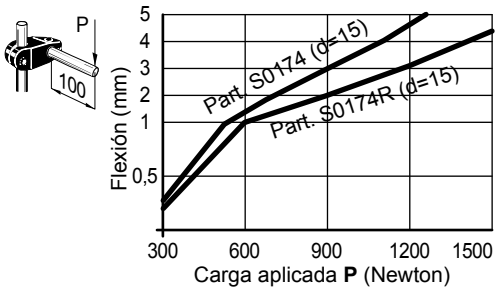

- **Datos técnicos** Part. S0174
  - resistencia: 2500 N (con d = 14 - 15 - 16)
    2800 N (con d = 18)
  - carga de rotación: 13 N/m
  Pruebas realizadas con par de apriete: 1 Kgm

- **Datos técnicos** Part. S0174R
  - resistencia: 3500 N
  - carga de rotación: 25 N/m
  Pruebas realizadas con par de apriete: 1,5 Kgm

- **Caracteristicas** Part. S0174R
  Se diferencia del Part. S0174 ya que se entrega con material especial y con distanciadores de refuerzo.

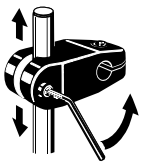

La mayor elasticidad del material permite que la grapa, una vez aflojados los tornillos de ajuste, se deslice libremente a lo largo de la barra. Indicado en los casos en que se requieren frecuentes regulaciones de la posición.

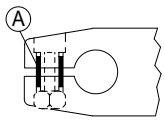

Los separadores A (en latón niquelado) evitan que se rompa la grapa durante el ajuste, ya que más allá del par máximo aconsejado la fuerza de ajuste actúa directamente sobre el separador, y ya no sobre la grapa.

- **Montaje** de los Part. S0174 - S0174R con manilla de ajuste

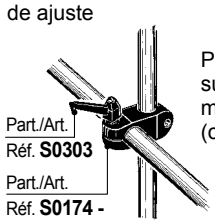

Posibilidad de utilizar en sustitución de los pernos, las manillas de ajuste Part. S0303 (código 60922).

- Best Seller
- Standard
- **A petición:** cantidad mínima requerida. Consulte a nuestro Customer Service para conocer la disponibilidad.

Código para pedido = Part. + Code

REXNORD

Part. S0174Q

• **Resistencia a la flexión** del Part. S0174Q

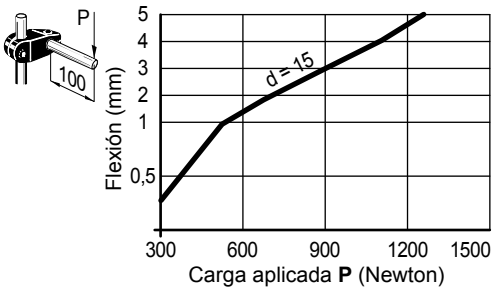

• **Datos técnicos** Part. S0174Q
- resistencia: 2500 N (con d = 14 - 15 - 16)
  2800 N (con d = 18)
- carga de rotación: 13 N/m
Pruebas realizadas con par de apriete: 1 Kgm

• **Montaje** de los Part. S0174Q con manilla de ajuste

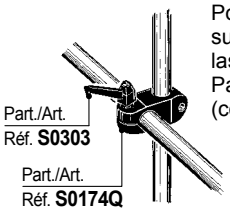

Posibilidad de utilizar en sustitución de los pernos, las manillas de ajuste Part. S0303 (código 60922).

Mordaza en cruz

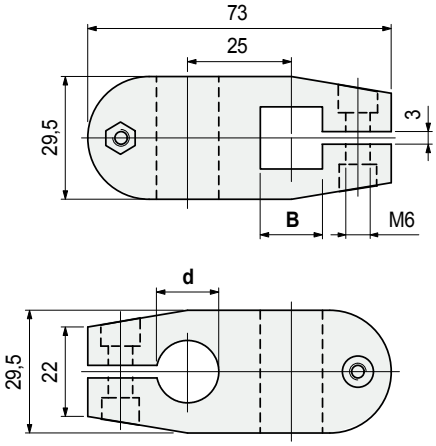

Barra cuadrada **B** mm	Ø barra **d** mm	Code	Peso kg
12	**14**	**59351**	0,07
	15	59361	
	16	**59371**	
	18	59381	

- Material: mordaza en poliamida reforzada PA FV (negra), tornillería de ajuste en acero inoxidable austenítico, tuercas en latón niquelado.
- Par máx. de apriete aconsejado: 1 Kgm.
- Confección: 50 piezas.

● **Best Seller**
● **Standard**
● **A petición:** cantidad mínima requerida. Consulte a nuestro Customer Service para conocer la disponibilidad.

Código para pedido = Part. + Code

Part. S0339

Mordaza T

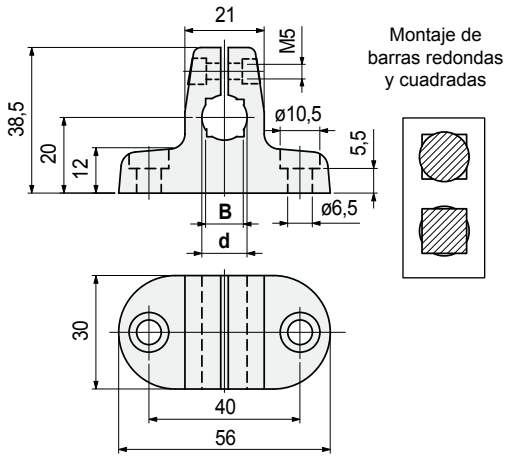

Material tornillo de ajuste	Ø barra d mm	Barra cuadrada B mm	Code	Peso kg
Acero inoxidable austenítico	10	8	68363	0,03
	12	10	68375	
	14	12	67365	
Acero zincado	10	8	626001	
	12	10	627011	
	14	12	627021	

- Material: mordaza en poliamida reforzada PA FV (negra).
- Par máx. de apriete aconsejado: 0,5 Kgm.
- Confección: 50 piezas.

- **Resistencia a la flexión** del Part. S0339

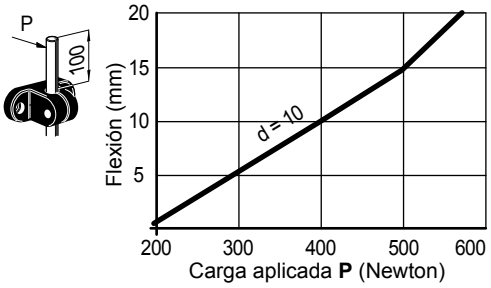

- **Datos técnicos** Part. S0339
  - resistencia: 650 N
  - carga de rotación: 5 N/m

  Pruebas realizadas con par de apriete: 0,5 Kgm

- **Montaje** de los Part. S0339
  En combinación con el Part. S0340

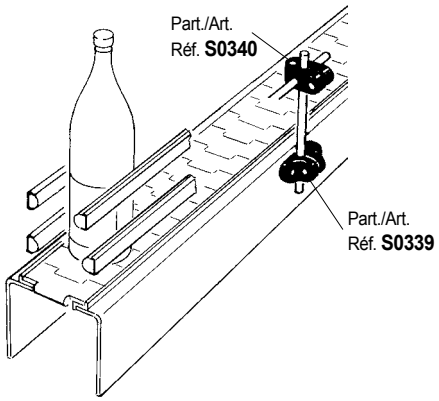

Part. S0595

Mordaza T

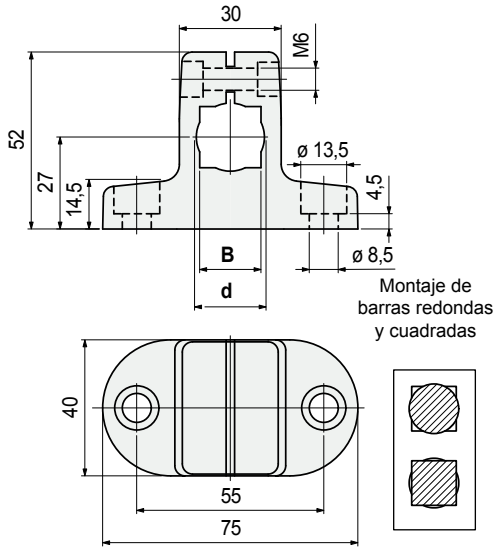

Material tornillo de ajuste	Ø barra d mm	Barra cuadrada B mm	Code	Peso kg
Acero inoxidable austenítico	16	14	610432	0,07
	18	16	610442	
	20	18	610452	
Acero zincado	16	14	610462	
	18	16	610472	
	20	18	610482	

- Material: mordaza en poliamida reforzada PA FV (negra).
- Par máx. de apriete aconsejado: 1,5 Kgm.
- Confección: 50 piezas.

- **Resistencia a la flexión** del Part. S0595

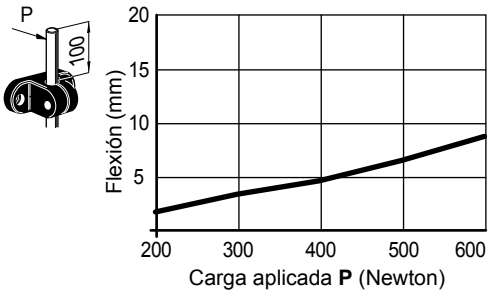

- **Datos técnicos** Part. S0595
  - resistencia: 600 N (con d = 16)
    500 N (con d = 18 - 20)

  Pruebas realizadas con par de apriete: 1,5 Kgm

- **Montaje** de los Part. S0595
  En combinación con los Part. S0174 - S0174R - S0174Q

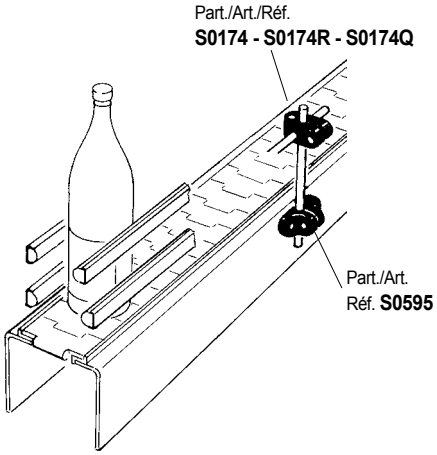

- **Best Seller**
- **Standard**
- **A petición:** cantidad mínima requerida. Consulte a nuestro Customer Service para conocer la disponibilidad.

Código para pedido = Part. + Code

REXNORD

- **Características** Part. S0786
  Indicados para aplicaciones de final de linea, soportan las guías centrales y los divisores que separan y alinean el producto antes de la zona de empaquetado.

- **Uso** del Part. S0786 (para tubos cuadrados y redondos)

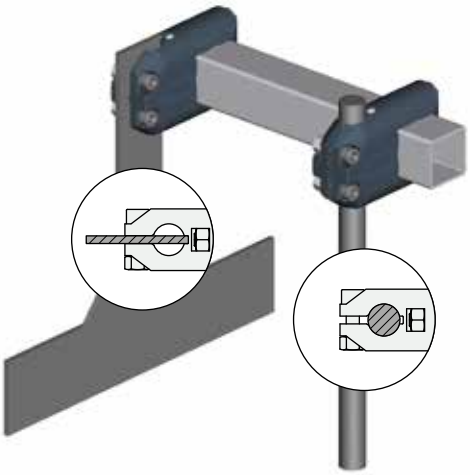

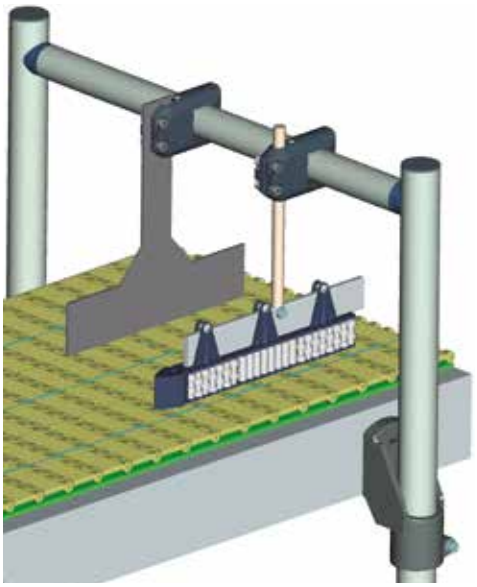

- **Uso** del Part. S0786 (para tubos cuadrados y redondos)

Código recambio manilla de ajuste S0303622433

Mordaza en cruz

Part. S0786

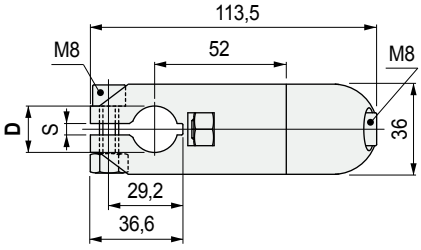

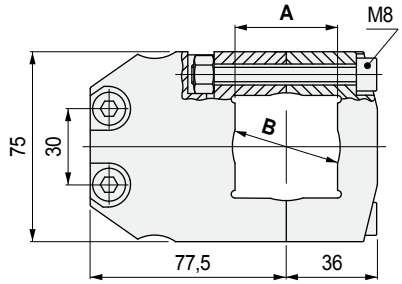

Tubo cuadrado A mm	Tubo redondo B mm	Varilla redonda D mm	Plato S mm	Code	Peso kg
40	42,4	20	4	621783	0,27

- Material: mordaza en poliamida reforzada PA FV (negra), tornillos en acero inoxidable austenítico, tuercas en latón niquelado.
- Par máx. de apriete aconsejado: 2 Kgm.
- Confección: 25 piezas.

Mordaza en cruz

Part. S0786

Con tuerca

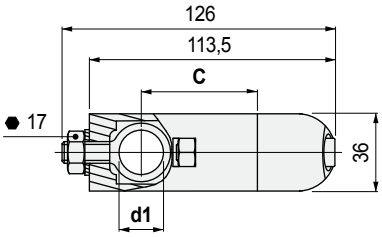

Con pomo y manillas de ajuste

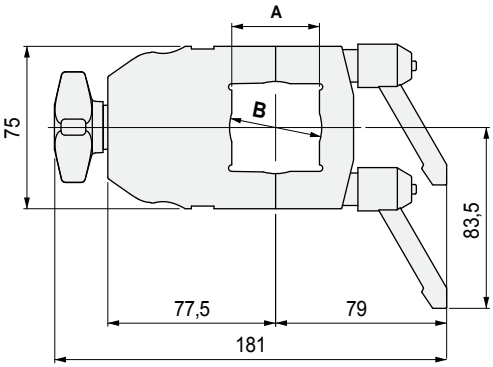

Tubo cuadrado A mm	Tubo redondo B mm	C mm	Ø barra d1 mm	Code: Con tuerca	Code: Con manillas y pomo	Peso kg
40	42,4	55	15-16	618383	**622413**	0,30
		52	20	618393	**622423**	

- Material: mordaza en poliamida reforzada PA FV (negra), tornillos en acero inoxidable austenítico.
- Manilla de ajuste: empuñadura en poliamida reforzada PA FV (negra), espárrago en acero zincado.
- Par máx. de apriete aconsejado: 2 Kgm.
- Confección: 25 piezas.

Best Seller

Standard

A petición: cantidad mínima requerida. Consulte a nuestro Customer Service para conocer la disponibilidad.

Código para pedido = Part. + Code

Part. S0633

Orificio redondo

Mordaza en cruz con manilla de ajuste

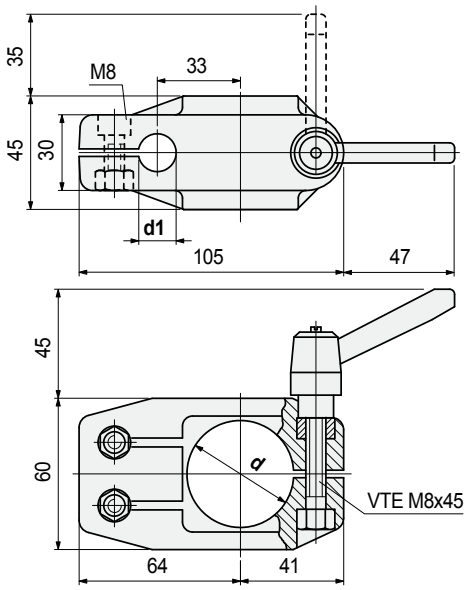

Ø tubo d mm	Ø barra d1 mm	Code	Peso kg
42,4 (1" ¼)	15 20	647152 655402	0,23

- Material mordaza: cuerpo en poliamida reforzada PA FV (negra), tornillos en acero inoxidable austenítico, tuercas en latón niquelado.
- Material manilla: empuñadura en poliamida reforzada PA FV (negra), tuerca roscada en latón niquelado.
- Par máx. de apriete aconsejado: 1,5 Kgm (plancha), 2 Kgm (tornillos).
- Confección: 25 piezas.

- **Características** Part. S0633
  Se diferencia de la Pieza S0587 en la manilla de ajuste que permite la regulación rápida de las guías.
- **Uso** del Part. S0633 (para tubos redondos)

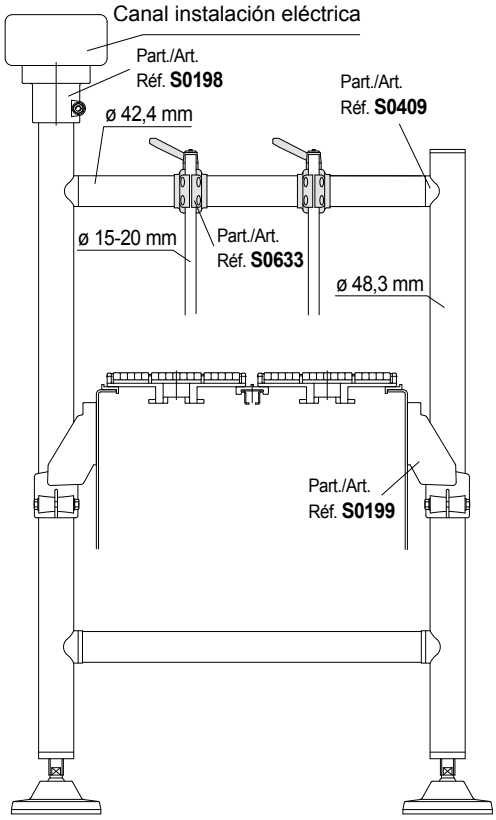

Part. S0633

Orificio cuadrado

Mordaza en cruz con manilla de ajuste

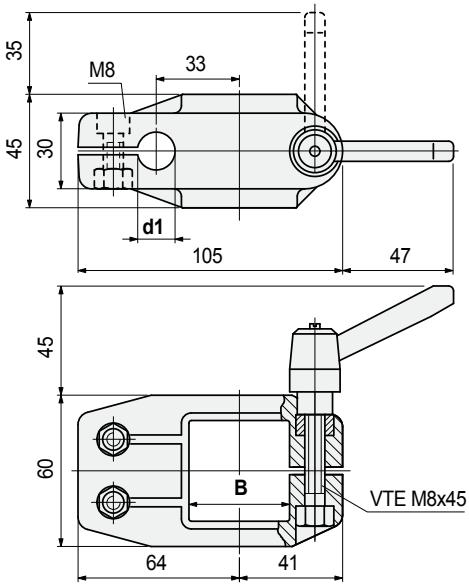

Tubo cuadrado B mm	Ø barra d1 mm	Code	Peso kg
40 x 40	15 20	655412 647162	0,23

- Material mordaza: cuerpo en poliamida reforzada PA FV (negra), tornillos en acero inoxidable austenítico, tuercas en latón niquelado.
- Material manilla: empuñadura en poliamida reforzada PA FV (negra), tuerca roscada en latón niquelado.
- Par máx. de apriete aconsejado: 1,5 Kgm (plancha), 2 Kgm (tornillos).
- Confección: 25 piezas.

- **Uso** del Part. S0633 (para tubos cuadrados)

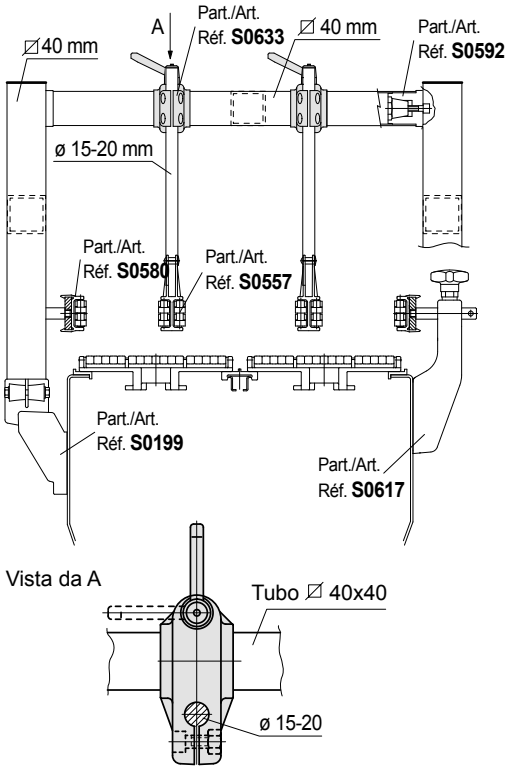

- **Best Seller**
- **Standard**
- **A petición:** cantidad mínima requerida. Consulte a nuestro Customer Service para conocer la disponibilidad.

Código para pedido = Part. + Code

REXNORD

- **Características** Part. S0655
  Se diferencia de la Pieza S0587 en la manilla de ajuste que permite la regulación rápida de las guías.
- **Uso** del Part. S0655 (para tubos redondos)

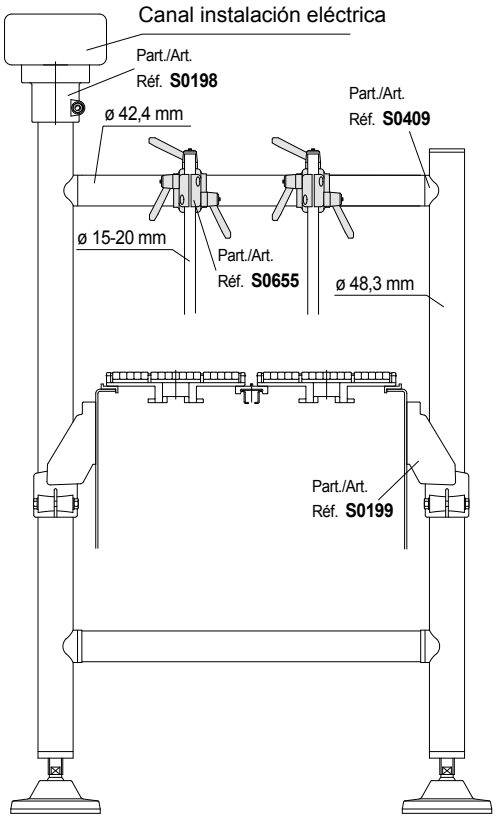

- **Uso** del Part. S0655 (para tubos cuadrados)

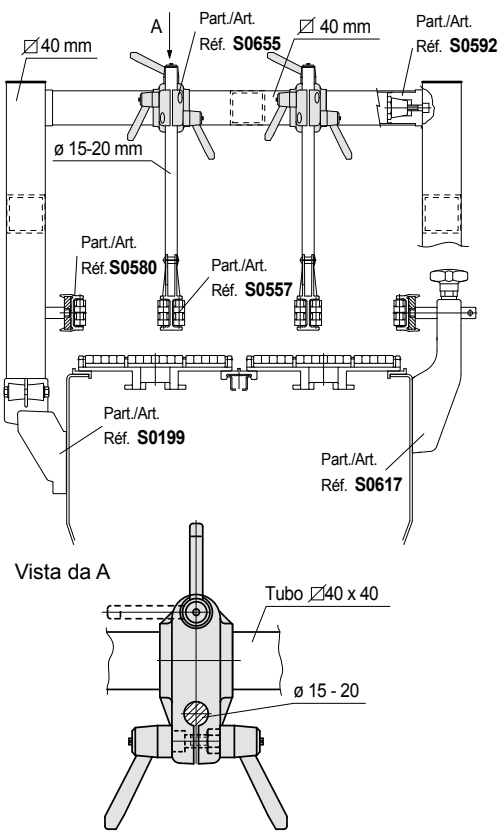

Mordaza en cruz con manilla de ajuste

Part. S0655

Orificio redondo

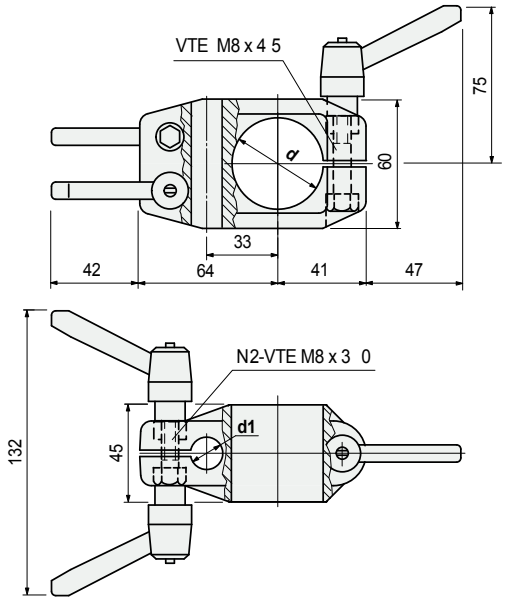

Ø tubo d mm	Ø barra d1 mm	Code	Peso kg
42,4 (1" ¼)	15	655422	0,28
	20	655182	

- Material mordaza: cuerpo en poliamida reforzada PA FV (negra), tornillos en acero inoxidable austenítico.
- Material manilla: empuñadura en poliamida reforzada PA FV (negra), tuerca roscada en latón niquelado.
- Par máx. de apriete aconsejado: 1,5 Kgm.
- Confección: 25 piezas.

Mordaza en cruz con manilla de ajuste

Part. S0655

Orificio cuadrado

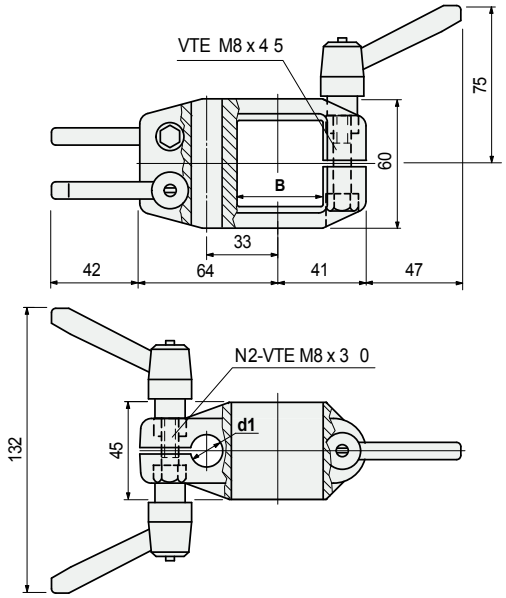

Tubo cuadrado B mm	Ø barra d1 mm	Code	Peso kg
40 x 40	15	655432	0,28
	20	655442	

- Material mordaza: cuerpo en poliamida reforzada PA FV (negra), tornillos en acero inoxidable austenítico.
- Material manilla: empuñadura en poliamida reforzada PA FV (negra), tuerca roscada en latón niquelado.
- Par máx. de apriete aconsejado: 1,5 Kgm.
- Confección: 25 piezas.

Best Seller

Standard

A petición: cantidad mínima requerida. Consulte a nuestro Customer Service para conocer la disponibilidad.

Código para pedido = Part. + Code

Part. S0199

Para tubos redondos y cuadrados

Cabezal de instalación lateral

Versión con orificios de fijación para M8

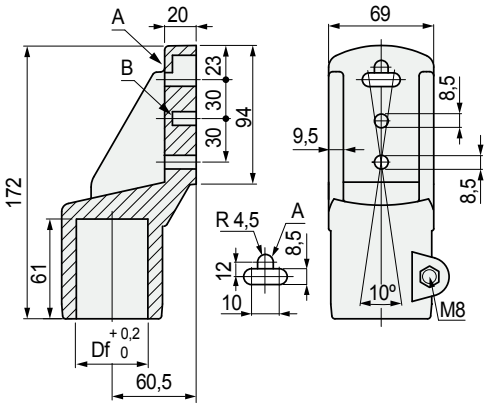

Versión con orificios de fijación para M10

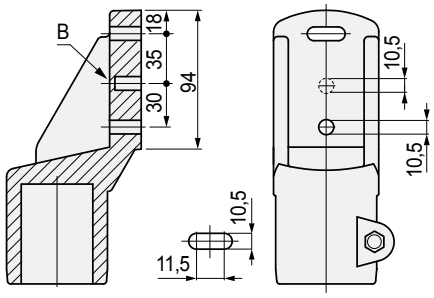

Dimensiónes tubo mm	Ø orificio Df mm	Material tornilleria	Code
Versión con orificios de fijación para M8			
Ø48,3 (1"½)	Ø48,3	Acero inoxidable austenítico	**59171**
Ø50,8	Ø50,8	Acero inoxidable austenítico	**664771**
⧄**38x38**	⧄38	Acero inoxidable austenítico	611622
		Acero zincado	611712
⧄**40x40**	⧄40	Acero inoxidable austenítico	**611632**
		Acero zincado	611722
Versión con orificios de fijación para M10			
Ø48,3 (1"½)	Ø48,3	Acero inoxidable austenítico	61683

- Material: poliamida reforzada PA FV (negra).
- Peso: 0,32 Kg.
- Par máx. de apriete aconsejado: 2 Kgm.
- Confección: 24 piezas.

• **Montaje** del Part. S0199 (con tubos redondos)

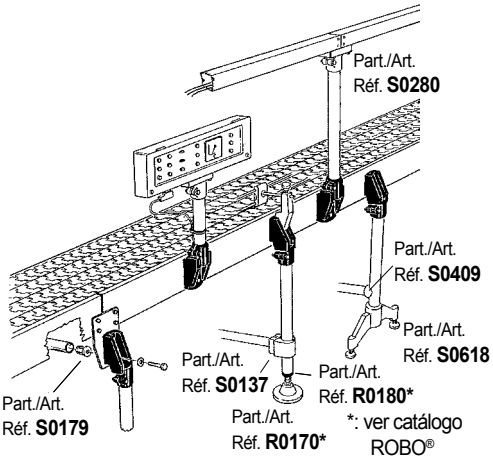

• **Montaje** del Part. S0199 (con tubos cuadrados)

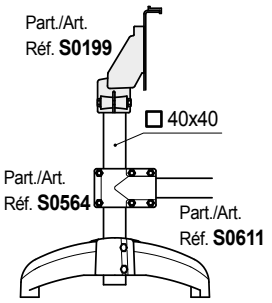

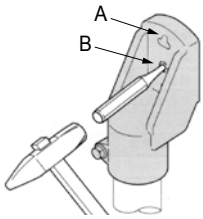

Para utilizar los orificios A y B romper el diafragma.

• **Resistencia a la flexión** del Part. S0199

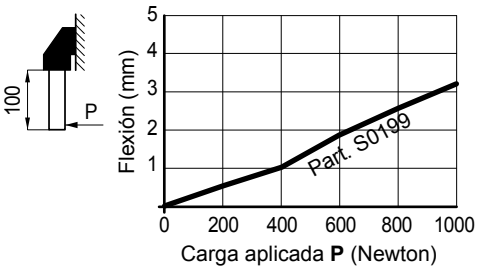

• **Carga de deslizamiento** • **Carga de rotura**

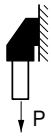

Part. S0199- Ø 48,3 (P = 3600 N)
Part. S0199- ⧄ 38 (P = 2600 N)
Part. S0199- ⧄ 40 (P = 1900 N)

Part. S0199 (P = 35900 N)

Pruebas realizadas con par de apriete: 2 Kgm

Best Seller

Standard

A petición: cantidad mínima requerida. Consulte a nuestro Customer Service para conocer la disponibilidad.

Código para pedido = Part. + Code

• **Montaje** Part. S0709 con tubos redondos de Ø 60,3 mm (2").

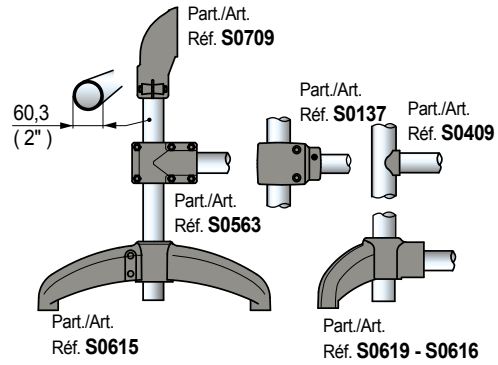

• **Montaje** Part. S0709 (con tubos cuadrados 50 x 50 mm).

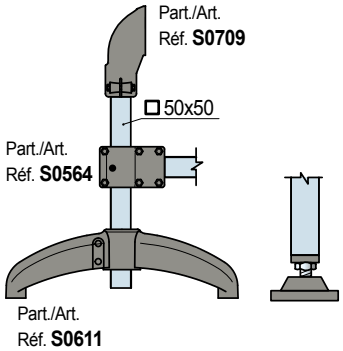

• **Montaje** del Part. S0168 (con tubos cuadrados)

• **Montaje** del Part. S0168 (con tubos redondos)

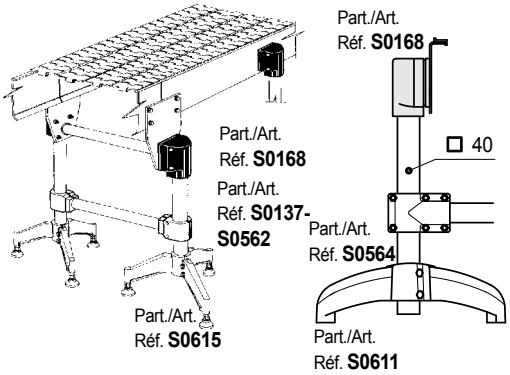

• **Resistencia a la flexión** del Part. S0168

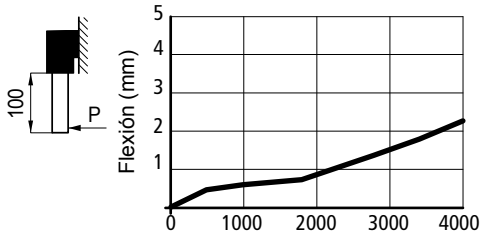

Carga aplicada **P** (Newton)

• **Carga de deslizamiento**

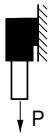

Con tubos Ø 48,3
(P = 1900 N)
Con tubos ⧄ 40
(P = 3100 N)

• **Carga de rotura**

P = 22300 N

Pruebas realizadas con par de apriete: 2 Kgm

Cabezal de instalación lateral

Part. S0709

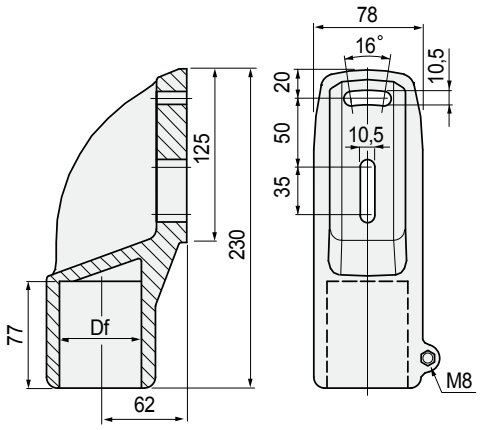

Para tubos redondos y cuadrados

Dimensiónes tubo mm	Ø orificio Df mm	Code
Ø **60,3** (2")	Ø 60,3	685322
⧄ **50 x 50**	⧄ 50	685332

- Material: poliamida reforzada PA FV (negra).
  Tornilleria de acero inoxidable austenítico.
- Peso: 0,75 Kg.
- Par máx. de apriete aconsejado: 2 Kgm.
- Confección: 12 piezas.

Cabezal de instalación lateral

Part. S0168

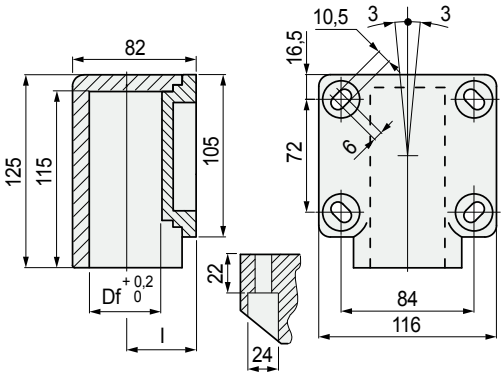

Para tubos redondos y cuadrados

Dimensiónes tubo mm	Ø orificio Df mm	l mm	Code
Ø 48,3 (1"½)	Ø 48,3	46	50451
⧄ 40 x 40	⧄ 40	50	611672

- Material: poliamida reforzada PA FV (negra).
- Peso: 0,42 Kg.
- Par máx. de apriete aconsejado: 2,5 Kgm.
- Confección: 8 piezas.

Best Seller

Standard

A petición: cantidad mínima requerida. Consulte a nuestro Customer Service para conocer la disponibilidad.

Código para pedido = Part. + Code

Part. S0198

Para tubos redondos y cuadrados

Cabezal de apoyo

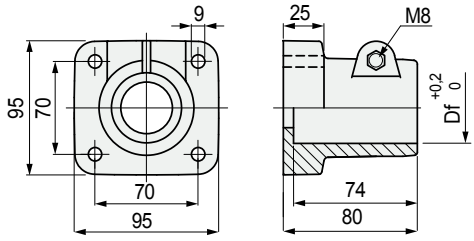

Dimensiónes tubo mm	Ø orificio Df mm	Material tornilleria	Code
Ø 48,3 (1"½)	Ø 48,3	Acero inoxidable austenítico	59161
Ø 50,8	Ø 50,8	Acero zincado	664761
⧄ 38x38	⧄ 38	Acero inoxidable austenítico	611602
		Acero zincado	611682
⧄ 40x40	⧄ 40	Acero inoxidable austenítico	611612
		Acero zincado	611692

- Material: poliamida reforzada PA FV (negra).
- Peso: 0,30 Kg.
- Par máx. de apriete aconsejado: 2 Kgm.
- Confección: 24 piezas.

• **Montaje** del Part. S0198 (con tubos redondos)

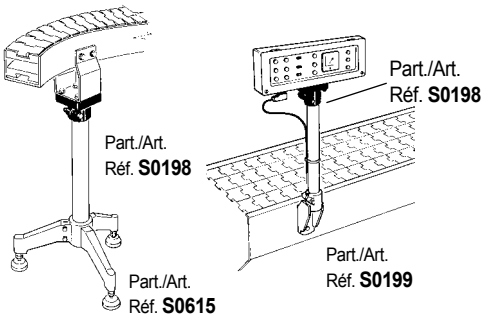

• **Montaje** del Part. S0198 (con tubos cuadrados)

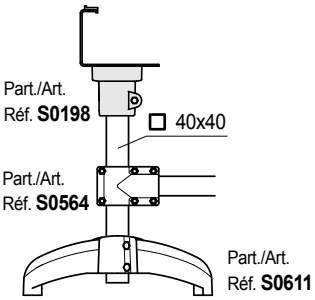

• **Resistencia a la flexión** del Part. S0198

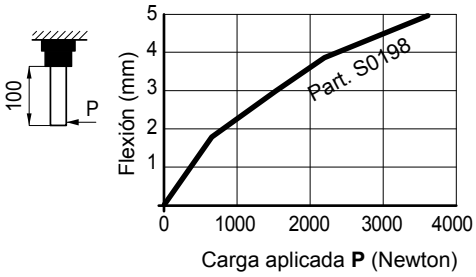

• **Carga de deslizamiento**

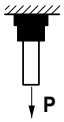

Part. S0198- Ø48,3 (P = 1900 N)
Part. S0198- ⧄ 38 (P = 4400 N)
Part. S0198- ⧄ 40 (P = 2300 N)

Pruebas realizadas con par de apriete: 2 Kgm

Best Seller

Standard

A petición: cantidad mínima requerida. Consulte a nuestro Customer Service para conocer la disponibilidad.

Código para pedido = Part. + Code

REXNORD

• **Montaje** del Part. S0280

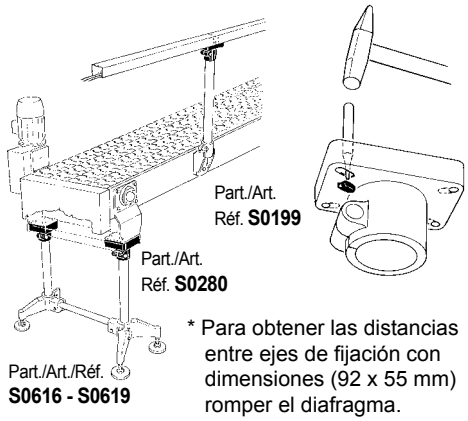

* Para obtener las distancias entre ejes de fijación con dimensiones (92 x 55 mm) romper el diafragma.

• **Resistencia a la flexión** del Part. S0280

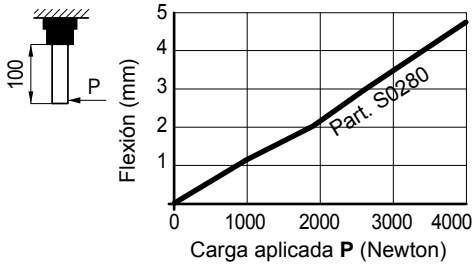

• **Carga de deslizamiento**

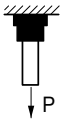

Part. S0280 (P = 1900 N)

Pruebas realizadas con par de apriete:
- 3,5 Kgm (para Part. S0280)

Cabezal de apoyo

Part. S0280

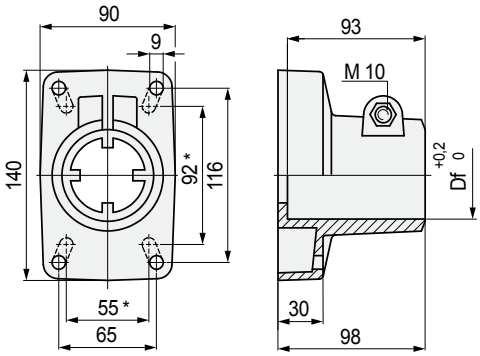

Para tubos redondos

Dimensiónes tubo mm	Ø orificio Df mm	Code
Ø **48,3** (1"½)	48,3	**63503**
Ø **50,8**	50,8	664781
Ø **60,3** (2")	60,3	**66781**

- Material: cabezal de poliamida reforzada PA FV (negra).
- Material tornilleria: acero inoxidable austenítico.
- Peso: 0,40 Kg.
- Par máx. de apriete aconsejado: 3,5 Kgm.
- Confección: 8 piezas.

● **Best Seller**

● **Standard**

● **A petición:** cantidad mínima requerida. Consulte a nuestro Customer Service para conocer la disponibilidad.

Código para pedido = Part. + Code

Part. S0615

Para tubos redondos

Base de soporte (de tres brazos)

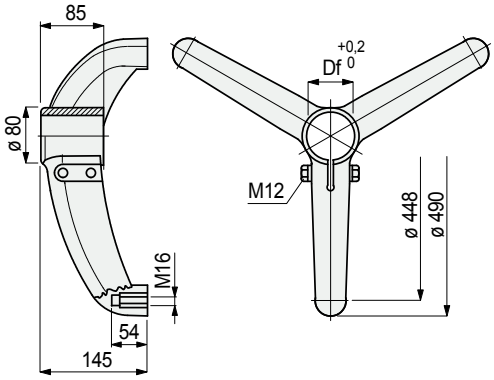

Dimensiónes tubo mm	Ø orificio Df mm	Code
Tornillería de acero inoxidable austenítico		
38,1	38,1	**624242**
42,4 (1"¼)	42,4	**624252**
48,3 (1"½)	48,3	**624262**
50,8	50,8	**624272**
60,3 (2")	60,3	**621522**
Tornillería de acero zincado		
38,1	38,1	638742
42,4 (1"¼)	42,4	638752
48,3 (1"½)	48,3	**638762**
50,8	50,8	638772
60,3 (2")	60,3	**638782**

- Material: base de poliamida reforzada PA FV (negra), casquillos roscados de latón.
- Peso: 1,45 Kg.
- Par máx. de apriete aconsejado: 3,6 Kgm.
- Confección: 8 piezas.

• **Montaje** del Part. S0615

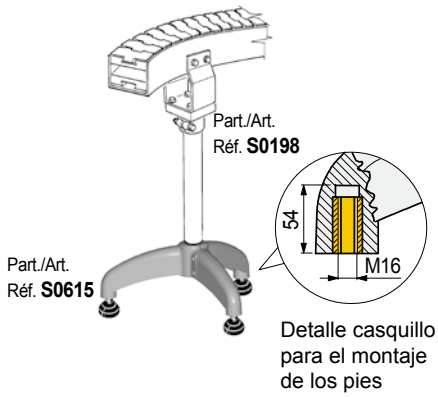

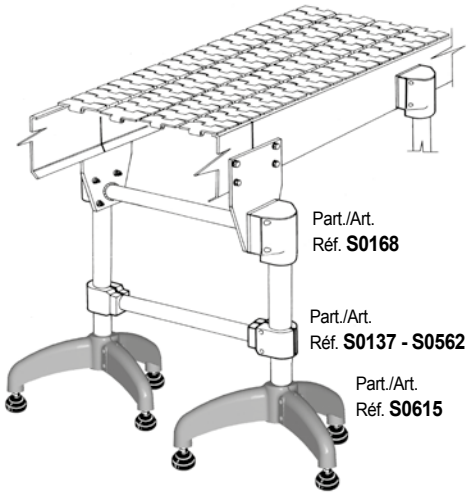

• **Carga de deslizamiento**

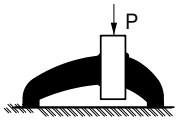

P = 8000 N

• **Carga max. aplicable**

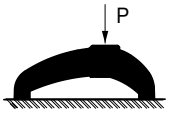

P = 10000 N

Pruebas realizadas con par de apriete: 3,6 Kgm

• **Tipos de pies utilizables**

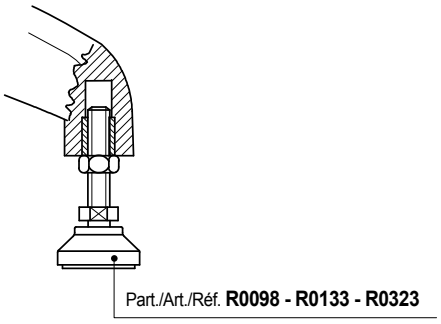

Best Seller

Standard

A petición: cantidad mínima requerida. Consulte a nuestro Customer Service para conocer la disponibilidad.

Código para pedido = Part. + Code

REXNORD

• **Montaje** del Part. S0618

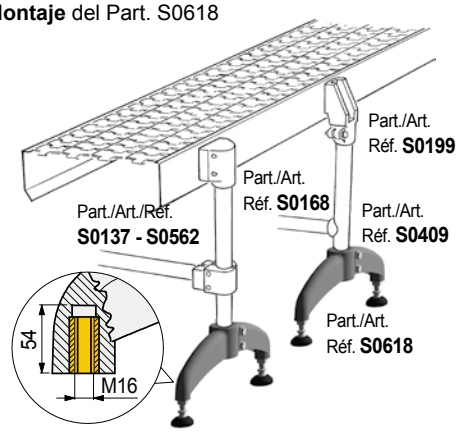

Detalle casquillo para el montaje de los pies.

• **Carga de deslizamiento**

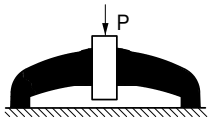

Part. S0618 (P = 8000 N)
Part. S0611 (P = 8000 N)

• **Carga max. aplicable**

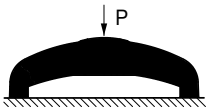

Part. S0618 (P = 9600 N)
Part. S0611 (P = 8000 N)

Pruebas realizadas con par de apriete:
3,6 Kgm (Part. S0618), 2,5 Kgm (Part. S0611)

• **Tipos de pies utilizables**

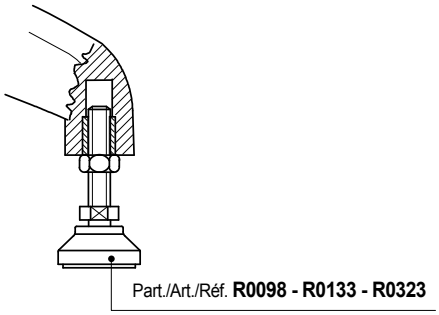

• **Montaje** del Part. S0611

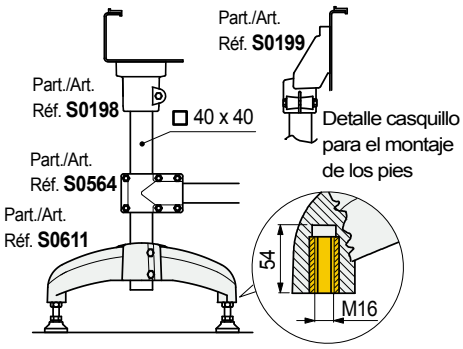

• **Versiones disponibles** para el Part. S0611

Estructura cerrada
Versión altamente higiénica

Estructura abierta

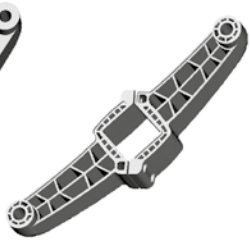

Base de soporte (de dos brazos)

Part. S0618

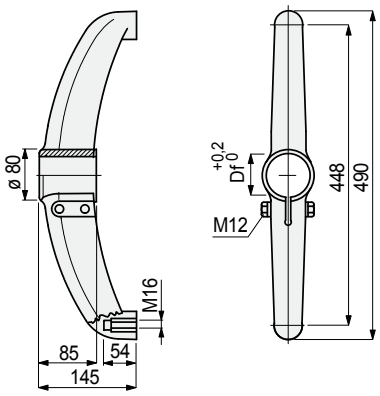

Para tubos redondos

Dimensiónes tubo mm	Ø orificio Df mm	Code
Tornillería de acero inoxidable austenítico		
38,1	38,1	**624282**
42,4 (1"¼)	42,4	**624292**
48,3 (1"½)	48,3	**624302**
50,8	50,8	**624312**
60,3 (2")	60,3	**624322**
Tornillería de acero zincado		
38,1	38,1	**638792**
42,4 (1"¼)	42,4	**638802**
48,3 (1"½)	48,3	**638812**
50,8	50,8	**638822**
60,3 (2")	60,3	**638832**

- Material: base de poliamida reforzada PA FV (negra), casquillos roscados de latón.
- Peso: 1,05 Kg.
- Par máx. de apriete aconsejado: 3,6 Kgm.
- Confección: 12 piezas.

Base de soporte (de dos brazos)

Part. S0611

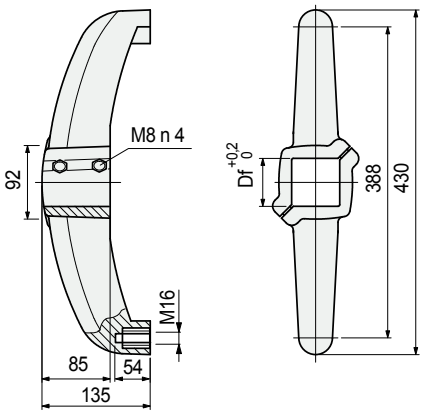

Para tubos cuadrados

Dimensiónes tubo mm	Ø orificio Df mm	Code Estructura cerrada	Code Estructura abierta
⊠ **40 x 40**	⊠ 40	615542	**616082**
⊠ **50 x 50**	⊠ 50	615552	**616092**
⊠ **60 x 60**	⊠ 60	615562	**616102**

- Material: base de poliamida reforzada PA FV (negra), tornillos de acero inoxidable austenítico, casquillos de ajuste de latón niquelado, casquillos roscados de latón.
- Par máx. de apriete aconsejado: 2,5 Kgm.
- Peso: 0,9 Kg.
- Confección: 10 piezas (20 medias bases).

● **Best Seller**
● **Standard**
● **A petición:** cantidad mínima requerida. Consulte a nuestro Customer Service para conocer la disponibilidad.

Código para pedido = Part. + Code

Part. S0619

Para tubos redondos

Base de soporte (de dos brazos)

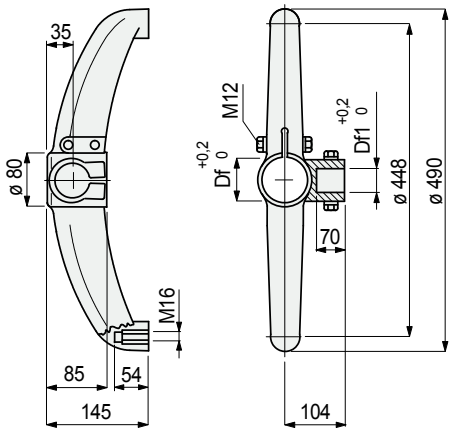

Dimensiónes tubo vertical mm	Dimensiónes tubo horizontal mm	Ø foro Df mm	Ø foro Df1 mm	Code
Tornillería de acero inoxidable austenítico				
42,4 (1"¼)	**42,4** (1"¼)	42,4	42,4	**624352**
48,3 (1"½)	**42,4** (1"¼)	48,3	42,4	**624372**
48,3 (1"½)	**48,3** (1"½)	48,3	48,3	**692052**
50,8	**42,4** (1"¼)	50,8	42,4	**624402**
60,3 (2")	**42,4** (1"¼)	60,3	42,4	**624432**
Tornillería de acero zincado				
42,4 (1"¼)	**42,4** (1"¼)	42,4	42,4	**638842**
48,3 (1"½)	**42,4** (1"¼)	48,3	42,4	**638852**
48,3 (1"½)	**48,3** (1"½)	48,3	48,3	**600213**
50,8	**42,4** (1"¼)	50,8	42,4	**638862**
60,3 (2")	**42,4** (1"¼)	60,3	42,4	**638872**

- Material: base de poliamida reforzada PA FV (negra), casquillos roscados de latón.
- Peso: 1,05 Kg.
- Par máx. de apriete aconsejado: 3,6 Kgm.
- Confección: 12 piezas.

• **Montaje** del Part. S0619

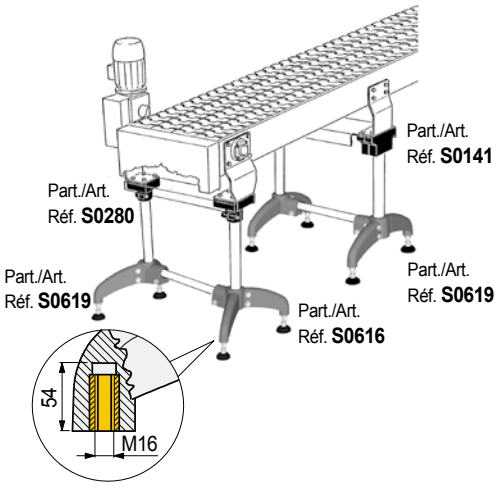

Detalle casquillo para el montaje de los pies.

• **Carga de deslizamiento**

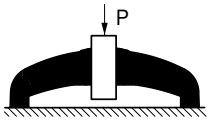

P = 8000 N.

• **Carga max. aplicable**

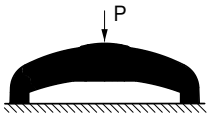

P = 8000 N.

• **Resistencia a la flexión**

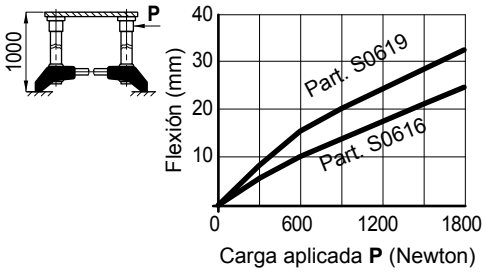

Pruebas realizadas con par de apriete: 3,6 Kgm

• **Tipos de pies utilizables**

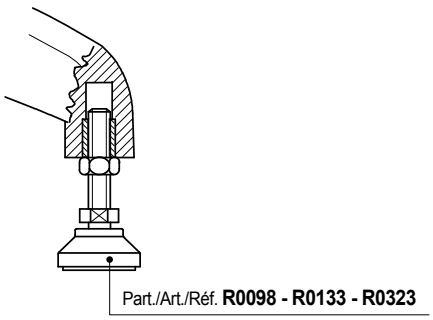

Best Seller

Standard

A petición: cantidad mínima requerida. Consulte a nuestro Customer Service para conocer la disponibilidad.

Código para pedido = Part. + Code

REXNORD

• **Montaje** del Part. S0618

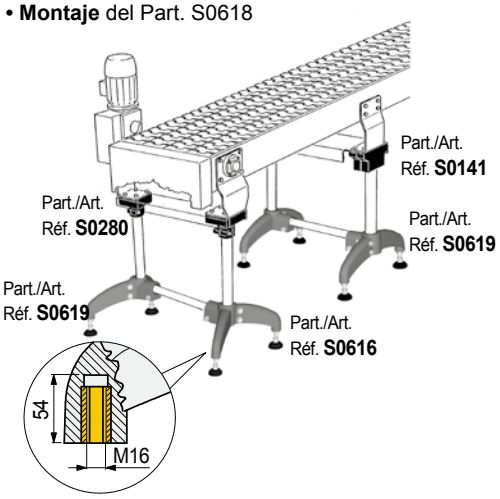

Detalle casquillo para el montaje de los pies.

• **Carga de deslizamiento**

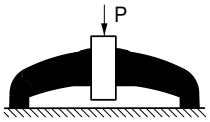

P = 8000 N.

• **Carga max. aplicable**

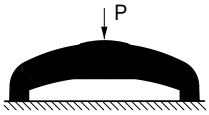

P = 8000 N.

• **Resistencia a la flexión**

El Part. S0616 ofrece una mayor rigidez respecto al Part. S0619

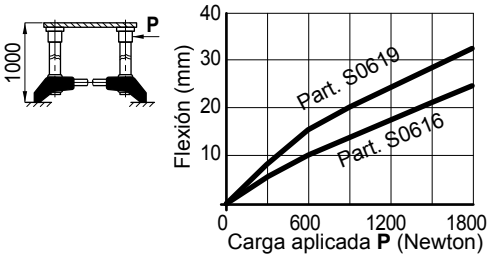

Pruebas realizadas con par de apriete: 3,6 Kgm

• **Tipos de pies utilizables**

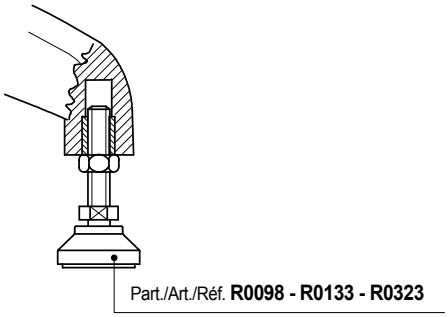

• **Montaje** del Part. S0124

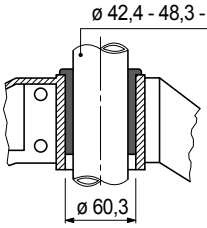

Aplicada al los bases con orificio Df=60,3, mm el casquillo de ajuste permite el montaje de tubos de Ø 42,4 - 48,3 - 50 - 50,6 mm.

Base de soporte (de dos brazos)

Part. S0616

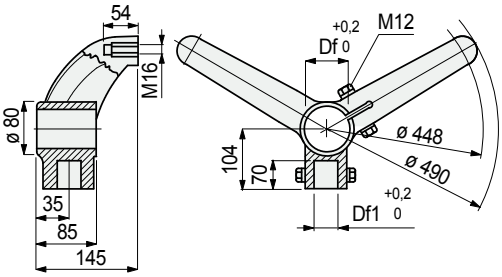

Para tubos redondos

Dimensiónes tubo vertical mm	Dimensiónes tubo horizontal mm	Ø foro Df mm	Ø foro Df1 mm	Code
Tornillería de acero inoxidable austenítico				
42,4 (1"¼)	**42,4** (1"¼)	42,4	42,4	**624472**
48,3 (1"½)	**42,4** (1"¼)	48,3	42,4	**624492**
48,3(1"½)	**48,3** (1"½)	48,3	48,3	**611203**
50,8	**42,4** (1"¼)	50,8	42,4	**624522**
60,3 (2")	**42,4** (1"¼)	60,3	42,4	**624552**
Tornillería de acero zincado				
42,4 (1"¼)	**42,4** (1"¼)	42,4	42,4	**638882**
48,3 (1"½)	**42,4** (1"¼)	48,3	42,4	**638892**
48,3(1"½)	**48,3** (1"½)	48,3	48,3	**611213**
50,8	**42,4** (1"¼)	50,8	42,4	**638902**
60,3 (2")	**42,4** (1"¼)	60,3	42,4	**638912**

- Material: base de poliamida reforzada PA FV (negra), casquillos roscados de latón.
- Peso: 1,05 Kg.
- Par máx. de apriete aconsejado: 3,6 Kgm.
- Confección: 12 piezas.

Casquillo de ajuste

Part. S0124

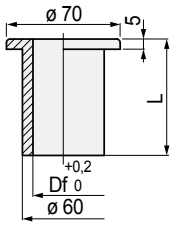

Dimensiónes tubo mm	Ø orificio Df mm	L mm	Code	Peso kg
42,4 (1"¼)	42,4	85	**61980**	
48,3 (1"½)	48,3	50	692711	
		85	**61970**	0,10
50	50	85	51361	
50,6	50,6	85	61770	

- Material: poliamida PA (negra).
- Confección: 10 piezas.

● **Best Seller**

● **Standard**

● **A petición:** cantidad mínima requerida. Consulte a nuestro Customer Service para conocer la disponibilidad.

Código para pedido = Part. + Code

Part. S0562

Para tubos redondos

Juntas de Conexion

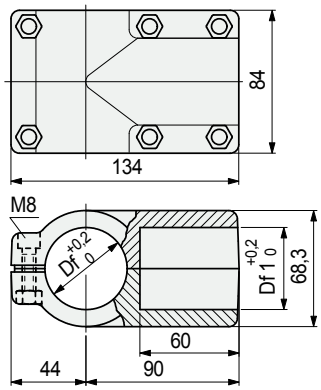

Dimensiónes tubo vertical mm	Dimensiónes tubo horizontal mm	Ø foro Df mm	Ø foro Df1 mm	Code
33,7 (1")	**33,7** (1")	33,7	33,7	697831
38,1	**33,7** (1")	38,1	33,7	605852
	38,1	38,1	38,1	697841
42,4 (1"¼)	**33,7** (1")	42,4	33,7	607092
	38,1	42,4	38,1	637353
	42,4	42,4	42,4	637343
48,3 (1"½)	**33,7** (1")	48,3	33,7	605862
	38,1	48,3	38,1	697851
	42,4 (1"¼)	48,3	42,4	**607102**
	48,3 (1"½)	48,3	48,3	**697861**

- Material: junta de poliamida reforzada PA FV (negra). Tornillos de acero inoxidable austenítico, tuercas de latón niquelado.
- Peso: 0,4 Kg.
- Par máx. de apriete aconsejado: 1,5 Kgm.
- Confección: 8 piezas.

Part. S0563

Para tubos redondos

Juntas de Conexion

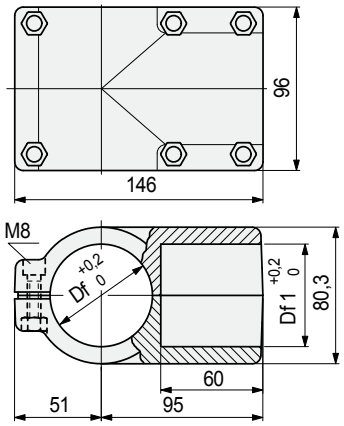

Dimensiónes tubo vertical mm	Dimensiónes tubo horizontal mm	Ø foro Df mm	Ø foro Df1 mm	Code
50,8	**33,7** (1")	50,8	33,7	697871
	42,4 (1"¼)	50,8	42,4	**605892**
	48,3 (1"½)	50,8	48,3	605872
	50,8	50,8	50,8	**669512**
60,3 (2")	**33,7** (1")	60,3	33,7	605882
	42,4 (1"¼)	60,3	42,4	**605562**
	48,3 (1"½)	60,3	48,3	697881
	60,3 (2")	60,3	60,3	**697891**

- Material: junta de poliamida reforzada PA FV (negra). Tornillos de acero inoxidable austenítico, tuercas de latón niquelado.
- Peso: 0,5 Kg.
- Par máx. de apriete aconsejado: 1,5 Kgm.
- Confección: 8 piezas.

• **Montaje** del Part. S0562
Ejemplo de montaje con tubos verticales de ø 33,7 mm

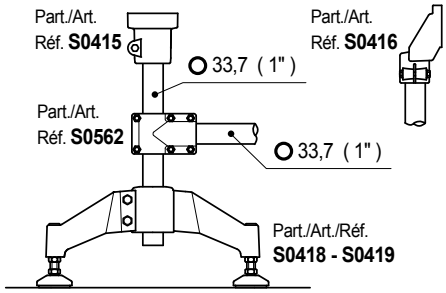

Ejemplo de montaje con tubos verticales de ø 48,3 mm

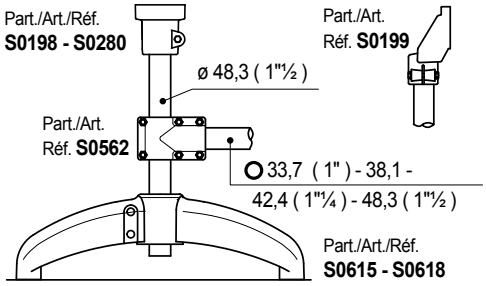

• **Montaje** del Part. S0563
Ejemplo de montaje con tubos verticales de ø 60,3 mm

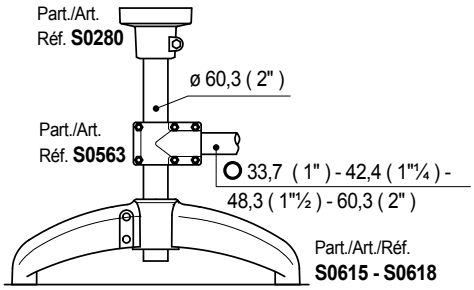

• **Carga de deslizamiento**

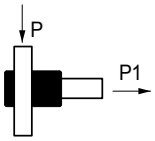

Part. S0562 (P = 2000 N) - (P1 = 3500 N)
Part. S0563 (P = 1500 N) - (P1 = 3000 N)

Pruebas realizadas con par de apriete: 1,5 Kgm

- Best Seller
- Standard
- **A petición:** cantidad mínima requerida. Consulte a nuestro Customer Service para conocer la disponibilidad.

Código para pedido = Part. + Code

REXNORD

• **Montaje** del Part. S0564

Ejemplo de montaje con tubos verticales ⌀ 40 mm

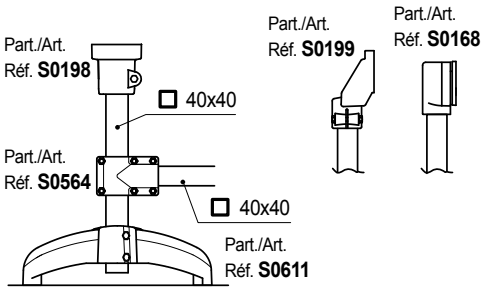

Juntas de Conexion

Part. S0564

Para tubos cuadrados

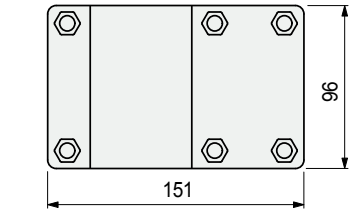

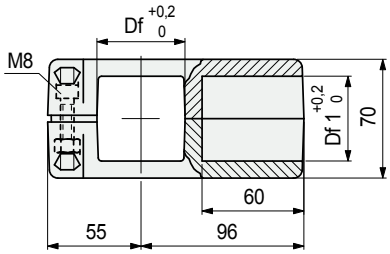

Dimensiónes tubo mm	Orificio Df mm	Orificio Df1 mm	Code
⌀ **38 x 38**	⌀ 38	⌀ 38	698531
⌀ **40 x 40**	⌀ 40	⌀ 40	698541
⌀ **45 x 45**	⌀ 45	⌀ 45	607112
⌀ **50 x 50**	⌀ 50	⌀ 50	698551

- Material: junta de poliamida reforzada PA FV (negra). Tornillos de acero inoxidable austenítico, tuercas de latón niquelado.
- Peso: 0,5 Kg.
- Par máx. de apriete aconsejado: 1,5 Kgm.
- Confección: 8 piezas.

• **Montaje** del Part. S0417

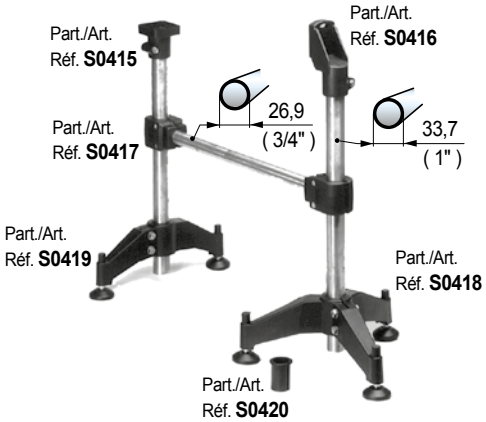

• **Carga de deslizamiento**

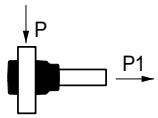

P = 500 N
P1 = 800 N

Pruebas realizadas con par de apriete: 2 Kgm

Juntas de Conexion

Part. S0417

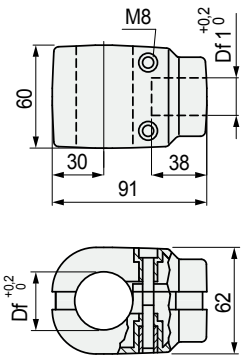

Para tubos redondos

Dimensiónes tubo vertical mm	Dimensiónes tubo horizontal mm	Ø foro Df mm	Ø foro Df1 mm	Code
Ø **33,7** (1")	Ø **26,9** (3/4")	33,7	26,9	69368

- Material: junta de poliamida reforzada PA FV (negra). Tornillos de acero inoxidable austenítico, casquillos de ajuste de latón niquelado.
- Peso: 0,21 Kg.
- Par máx. de apriete aconsejado: 2 Kgm.
- Confección: 24 piezas.

● **Best Seller**

● **Standard**

● **A petición:** cantidad mínima requerida. Consulte a nuestro Customer Service para conocer la disponibilidad.

Código para pedido = Part. + Code

Part. S0454

Para tubos redondos

Juntas de Conexion

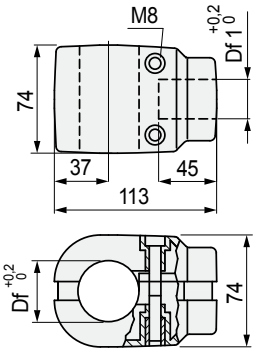

Dimensiónes tubo vertical mm	Dimensiónes tubo horizontal mm	Ø foro Df mm	Ø foro Df1 mm	Code
Ø **42,4** (1"¼)	Ø **33,7** (1")	42,4	33,7	69378

- Material: junta de poliamida reforzada PA FV (negra). Tornillos de acero inoxidable austenítico, casquillos de ajuste de latón niquelado.
- Peso: 0,36 Kg.
- Par máx. de apriete aconsejado: 2 Kgm.
- Confección: 12 piezas.

- **Montaje** del Part. S0454
  Ejemplo de montaje con tubos verticales de ø 42,4 mm

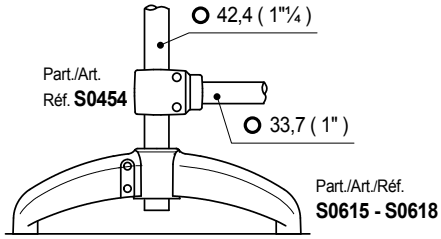

- **Carga de deslizamiento**

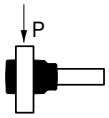

P = 500 N

Pruebas realizadas con par de apriete: 2 Kgm

Part. S0137

Para tubos redondos

Juntas de Conexion

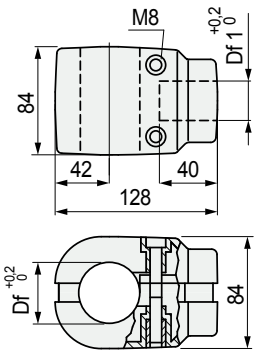

Dimensiónes tubo vertical mm	Dimensiónes tubo horizontal mm	Ø foro Df mm	Ø foro Df1 mm	Code
Ø **48,3** (1"½)	Ø **42,4** (1"¼)	48,3	42,4	**66813**
Ø **60,3** (2")	Ø **42,4** (1"¼)	60,3	42,4	**65020**

- Material: junta de poliamida reforzada PA FV (negra). Tornillos de acero inoxidable austenítico, casquillos de ajuste de latón niquelado.
- Peso: 0,44 Kg.
- Par máx. de apriete aconsejado: 1 Kgm.
- Confección: 8 piezas.

- **Montaje** Part. S0137
  Ejemplo de montaje con tubos verticales de ø 48,3 mm

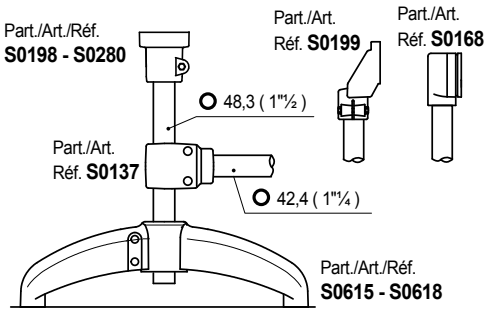

Ejemplo de montaje con tubos verticales de ø 60,3 mm

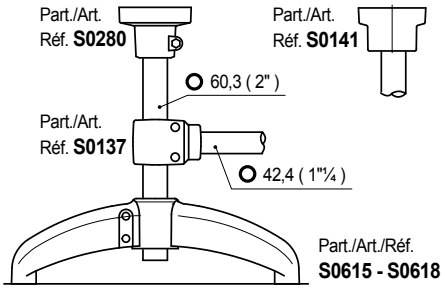

- **Resistencia a la flexión**

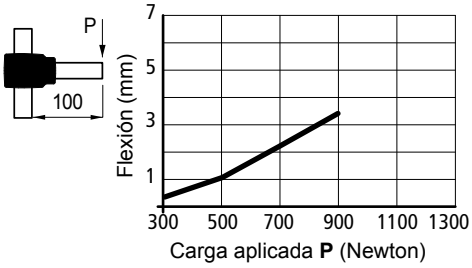

- **Carga de deslizamiento**

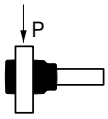

P = 1000 N

Pruebas realizadas con par de apriete: 1 Kgm

Best Seller

Standard

A petición: cantidad mínima requerida. Consulte a nuestro Customer Service para conocer la disponibilidad.

Código para pedido = Part. + Code

REXNORD

• **Montaje** del Part. S0416 - S0415

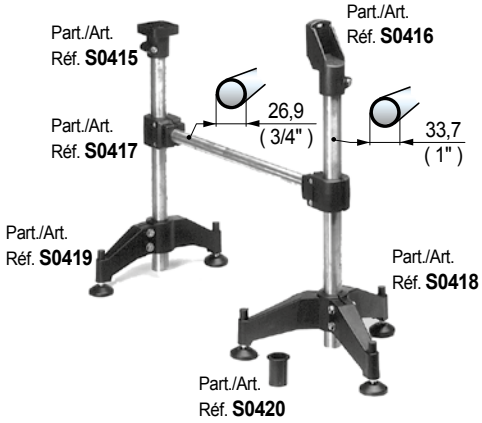

• **Resistencia a la flexión** Part. S0416

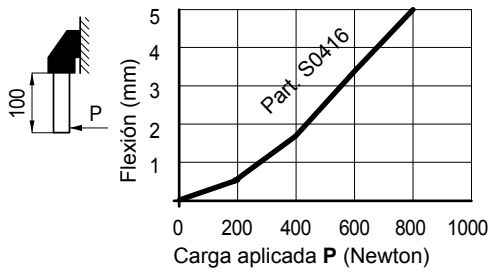

• **Carga de deslizamiento**

Part. S0416 (P = 3300 N)

• **Carga de rotura**

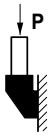

Part. S0416 (P = 21900 N)

Pruebas realizadas con par de apriete: 2 Kgm

• **Resistencia a la flexión** Part. S0415

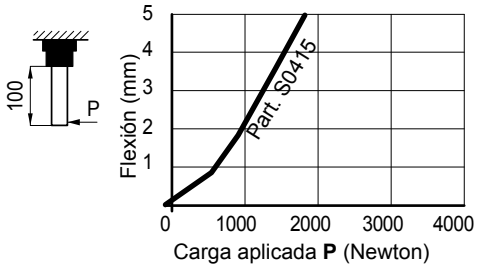

• **Carga de deslizamiento**

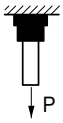

Part. S0415 (P = 1500 N)

Pruebas realizadas con par de apriete: 2 Kgm

• **Carga de deslizamiento**

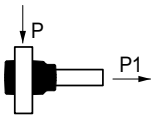

Part. S0415 (P = 500 N)
(P1 = 800 N)

Pruebas realizadas con par de apriete: 2 Kgm

Cabezal de instalación lateral

Part. S0416

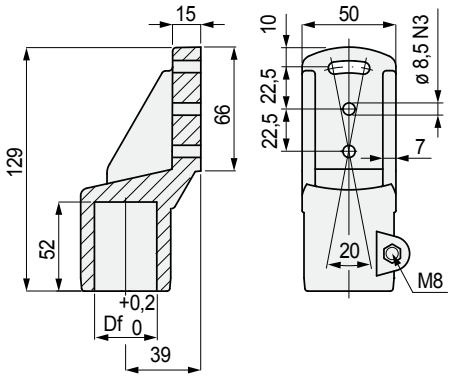

Para tubos redondos

Dimensiónes tubo mm	Ø orificio Df mm	Material tornilleria	Code
Ø **33,7** (1")	33,7	Acero inoxidable austenítico	69668

- Material: poliamida reforzada PA FV (negra).
- Peso: 0,15 Kg.
- Par máx. de apriete aconsejado: 2 Kgm.
- Confección: 24 piezas.

Cabezal de apoyo

Part. S0415

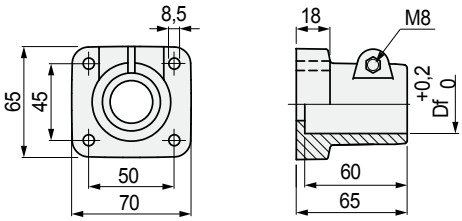

Para tubos redondos

Dimensiónes tubo mm	Ø orificio Df mm	Material tornilleria	Code
Ø **33,7** (1")	33,7	Acero inoxidable austenítico	69658

- Material: poliamida reforzada PA FV (negra).
- Peso: 0,12 Kg.
- Par máx. de apriete aconsejado: 2 Kgm.
- Confección: 24 piezas.

● **Best Seller**

● **Standard**

● **A petición:** cantidad mínima requerida. Consulte a nuestro Customer Service para conocer la disponibilidad.

Código para pedido = Part. + Code

Part. S0418

Para tubos redondos

Base de soporte (de tres brazos)

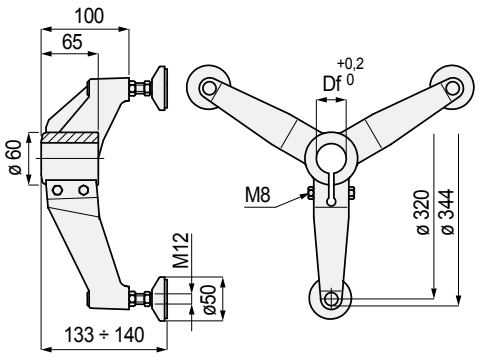

Dimensiónes tubo mm	Ø orificio Df mm	Material tornilleria	Code
Ø **33,7** (1")	33,7	Acero inoxidable austenítico	614201

- Material: base y zócalo pie de poliamida reforzada PA FV (negra).
  Tapón de protección espárrago roscado de poliamida PA (negra).
  Espárrago roscado de acero inoxidable austenítico.
  Casquillos roscados de latón niquelado.
  Antideslizante de goma NBR negra (dureza 70 shore).
- Peso: 0,81 Kg.
- Par máx. de apriete aconsejado: 2 Kgm.
- Confección: 8 piezas.

Part. S0419

Para tubos redondos

Base de soporte (de dos brazos)

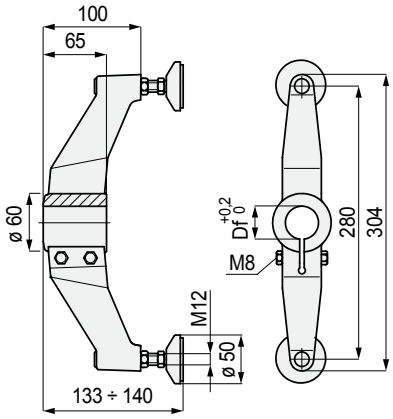

Dimensiónes tubo mm	Ø orificio Df mm	Material tornilleria	Code
Ø **33,7** (1")	33,7	Acero inoxidable austenítico	614211

- Material: base y zócalo pie de poliamida reforzada PA FV (negra).
  Tapón de protección espárrago roscado de poliamida PA (negra).
  Espárrago roscado de acero inoxidable austenítico.
  Casquillos roscados de latón niquelado.
  Antideslizante de goma NBR negra (dureza 70 shore).
- Peso: 0,57 Kg.
- Par máx. de apriete aconsejado: 2 Kgm.
- Confección: 12 piezas.

- **Montaje** del Part. S0418 - S0419

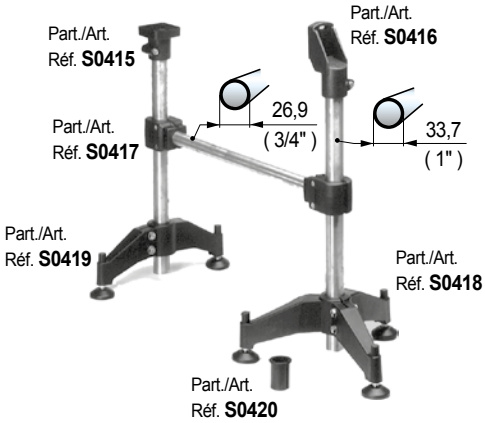

- **Tapón de protección**
  contra la suciedad y protección de la rosca.
  Durante la regulación del pie, el tapón de protección
  sigue el recorrido de la barra.

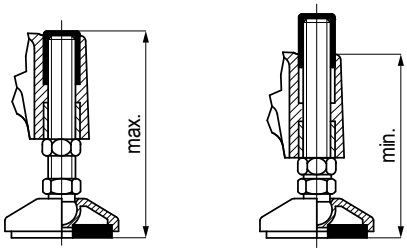

- **Carga de deslizamiento Part. S0418**

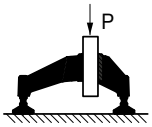

P = 3600 N

- **Carga max. aplicable Part. S0418**

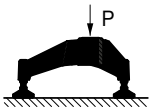

P = 7000 N

Pruebas realizadas con par de apriete: 2 Kgm

- **Carga de deslizamiento Part. S0419**

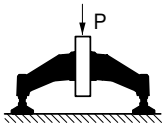

P = 3600 N

- **Carga max. aplicable Part. S0419**

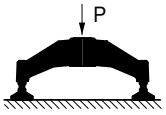

P = 7000 N

Pruebas realizadas con par de apriete: 2 Kgm

- **Best Seller**
- **Standard**
- **A petición:** cantidad mínima requerida. Consulte a nuestro Customer Service para conocer la disponibilidad.

Código para pedido = Part. + Code

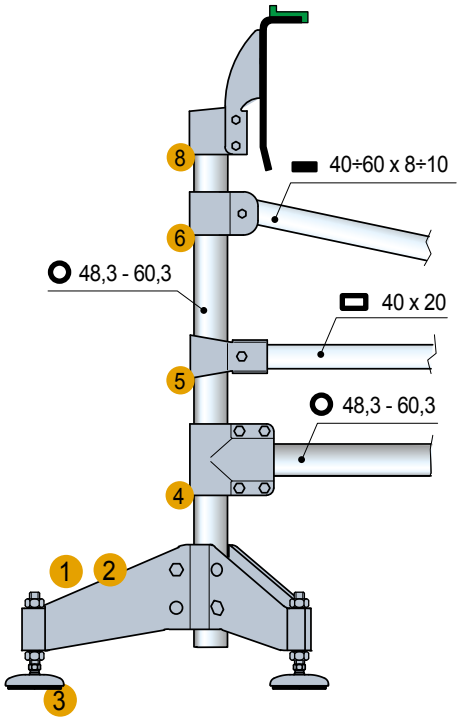

1 - Part. S0706
2 - Part. S0707
3 - Part. S0623 - S0627
4 - Part. S0686
5 - Part. S0688
6 - Part. S0689
7 - Part. S0690
8 - Part. S0685

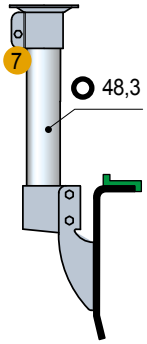

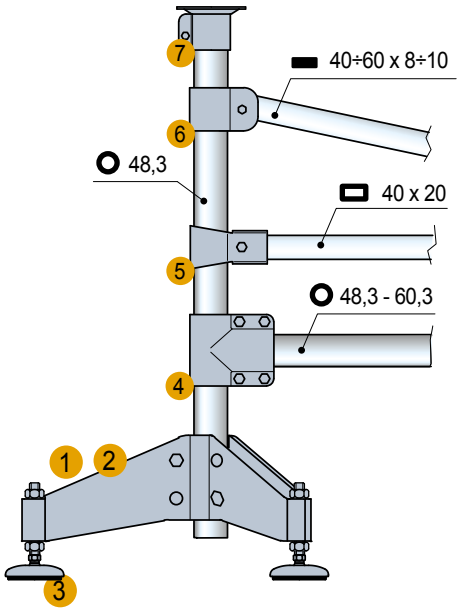

Cabezal de instalación lateral

Part. S0685

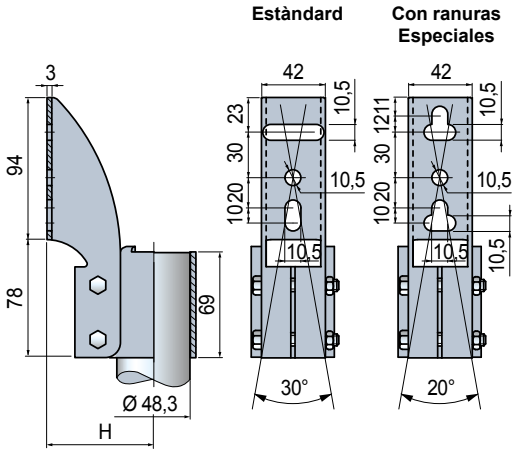

Ø tubo mm	Code Estàndard	Code Con ranuras Especiales	H mm	Peso kg
48,3 (1"1/2)	684502	610223	72	0,70

- Material: cabeza y pernería de acero inoxidable austenítico.
- Confección: 4 piezas.

Cabezal de apoyo

Part. S0690

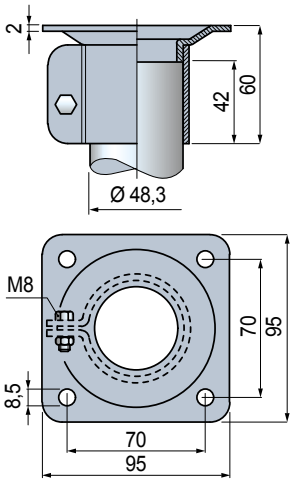

Ø tubo mm	Code	Peso kg
48,3 (1"1/2)	684572	0,33

- Material: cabeza y pernería de acero inoxidable austenítico.
- Confección: 4 piezas.

Best Seller
Standard
A petición: cantidad mínima requerida. Consulte a nuestro Customer Service para conocer la disponibilidad.

Código para pedido = Part. + Code

Part. S0707

Base de soporte (de tres brazos)

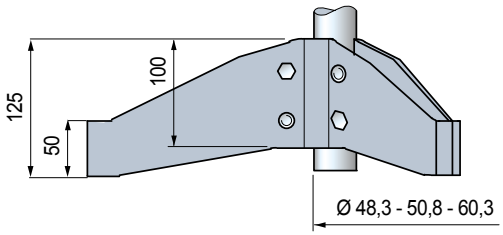

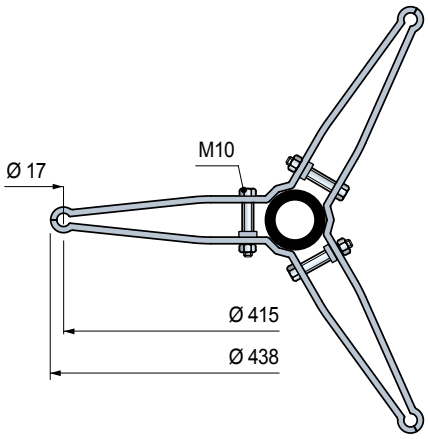

Ø tubo mm	Code	Peso kg
48,3 (1"1/2)	685062N	
50,8	609963N	2,61
60,3 (2")	685862N	

- Material: cabeza y pernería de acero inoxidable austenítico.
- Confección: 1 piezas.

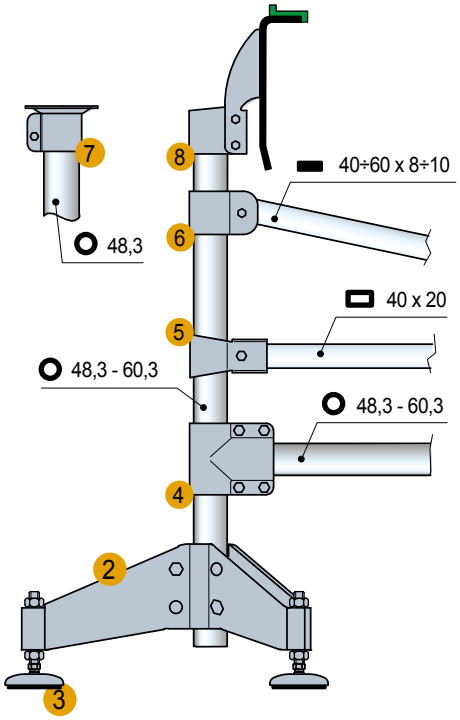

1 - Part. S0706
2 - Part. S0707
3 - Part. S0623 - S0627
4 - Part. S0686
5 - Part. S0688
6 - Part. S0689
7 - Part. S0690
8 - Part. S0685

Best Seller

Standard

A petición: cantidad mínima requerida. Consulte a nuestro Customer Service para conocer la disponibilidad.

Código para pedido = Part. + Code

REXNORD

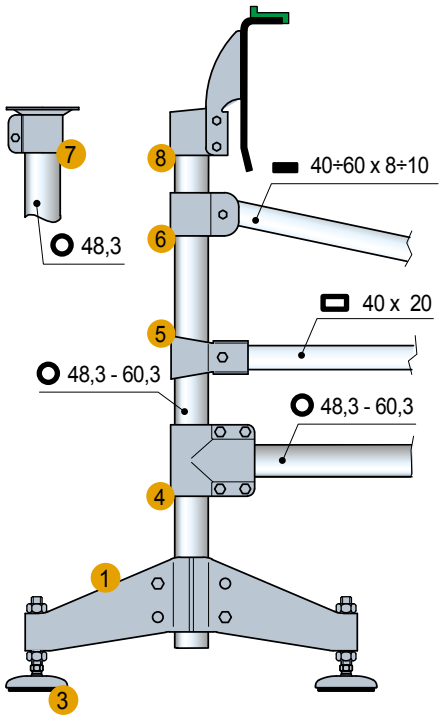

1 - Part. S0706
2 - Part. S0707
3 - Part. S0623 - S0627
4 - Part. S0686
5 - Part. S0688
6 - Part. S0689
7 - Part. S0690
8 - Part. S0685

Base de soporte (de dos brazos)

Part. S0706

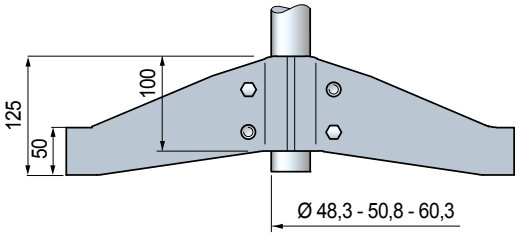

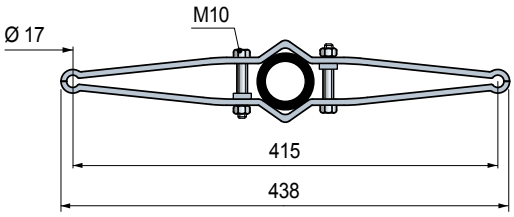

Ø tubo mm	Code	Peso kg
48,3 (1"1/2)	685052N	
50,8	609953N	1,88
60,3 (2")	685852N	

- Material: cabeza y pernería de acero inoxidable austenítico.
- Confección: 2 piezas.

Best Seller
Standard
A petición: cantidad mínima requerida. Consulte a nuestro Customer Service para conocer la disponibilidad.

Código para pedido = Part. + Code

Part. S0686

Para tubos Ø 48,3 mm

Junta de conexión

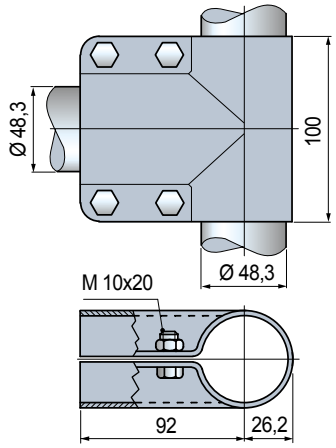

Ø tubo mm	Estado de entrega	Code	Peso kg
48,3 (1"1/2)	Con pernería	**684512**	0,64
	Sin pernería	**684522**	

- Material: junta y tornillería de acero inoxidable austenítico.
- Confección: 4 piezas.

Part. S0687

Para tubos Ø 60,3 mm

Junta de conexión

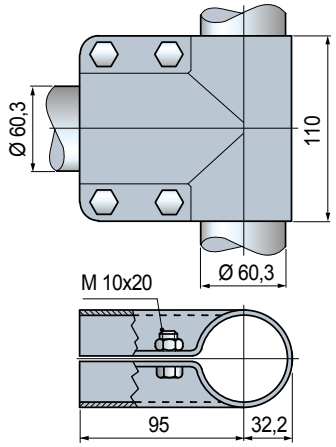

Ø tubo mm	Estado de entrega	Code	Peso kg
60,3 (2")	Con pernería	**684532**	0,70
	Sin pernería	**684542**	

- Material: junta y tornillería de acero inoxidable austenítico.
- Confección: 4 piezas.

• **Montaje** del Part. S0686 - S0687

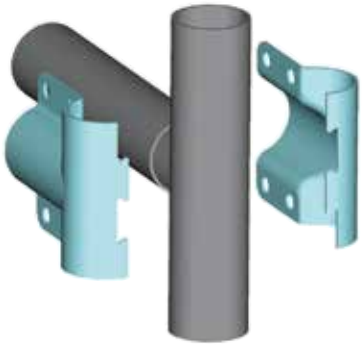

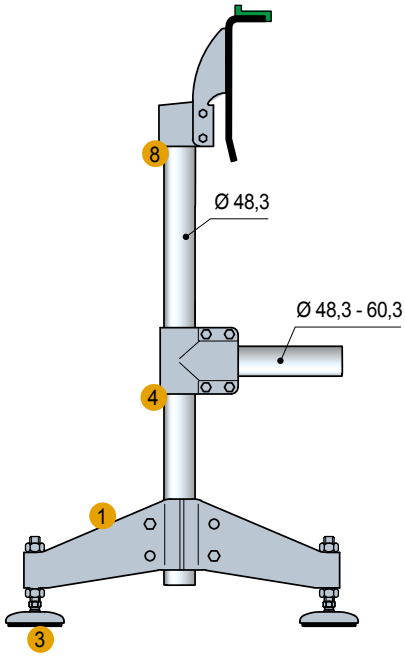

1 - Part. S0706
2 - Part. S0707
3 - Part. S0623 - S0627
4 - Part. S0686
7 - Part. S0690
8 - Part. S0685

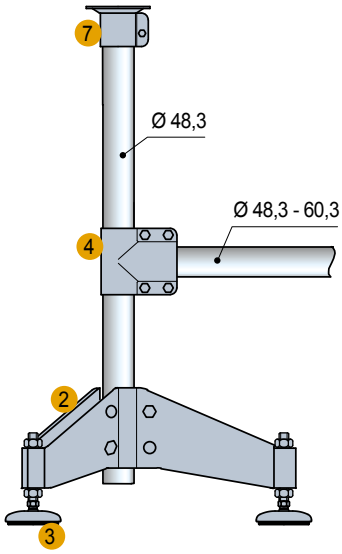

Best Seller

Standard

A petición: cantidad mínima requerida. Consulte a nuestro Customer Service para conocer la disponibilidad.

Código para pedido = Part. + Code

REXNORD

• **Plantilla perforada para tubos rectangulares.**

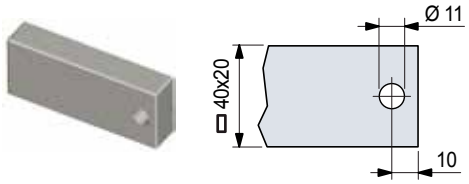

• **Montaje**

Part. S0688

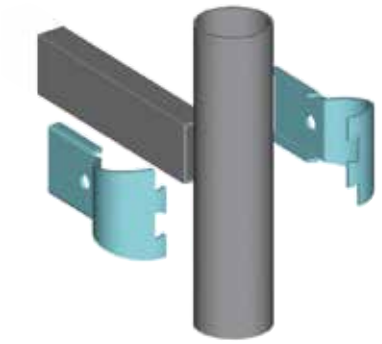

Part. S0689

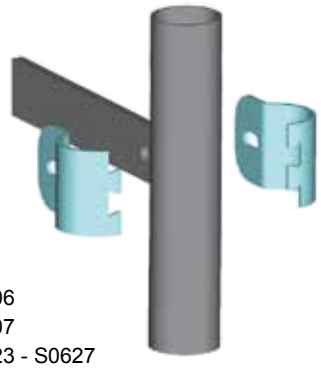

1 - Part. S0706
2 - Part. S0707
3 - Part. S0623 - S0627
5 - Part. S0688
6 - Part. S0689
7 - Part. S0690
8 - Part. S0685

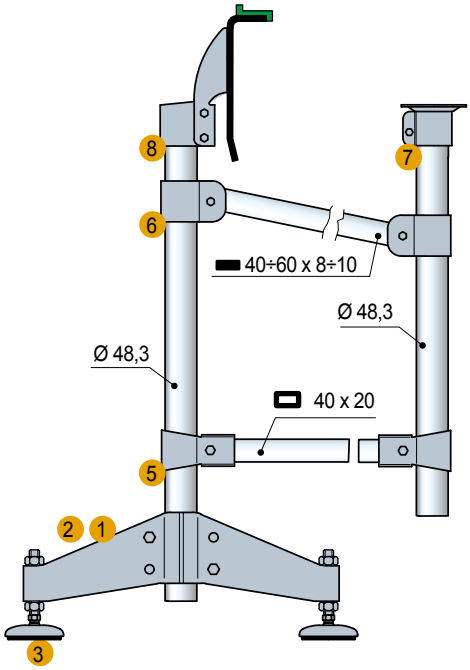

Junta de conexión

Part. S0688

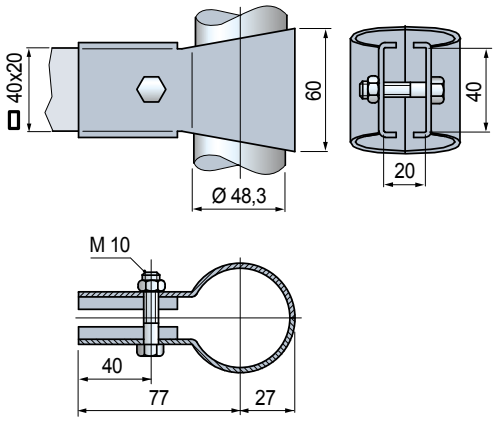

Ø tubo mm	Tubo rectangular mm	Code	Peso kg
48,3 (1"1/2)	40 x 20	684552	0,35

- Material: junta y tornillería de acero inoxidable austenítico.
- Confección: 8 piezas.

Junta de conexión

Part. S0689

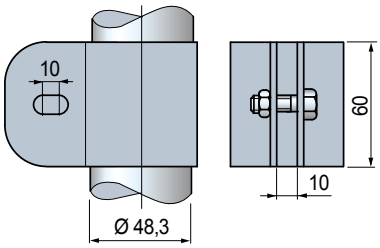

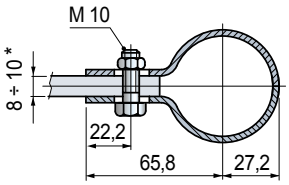

*= Utilizable con planos de espesor 8 ÷10 mm.

Ø tubo mm	Code	Peso kg
48,3 (1"1/2)	684562	0,37
50,8	609943	

- Material: junta y tornillería de acero inoxidable austenítico.
- Confección: 8 piezas.

Best Seller

Standard

A petición: cantidad mínima requerida. Consulte a nuestro Customer Service para conocer la disponibilidad.

Código para pedido = Part. + Code

Part. S0342

Mordaza para fotocélulas o sensores

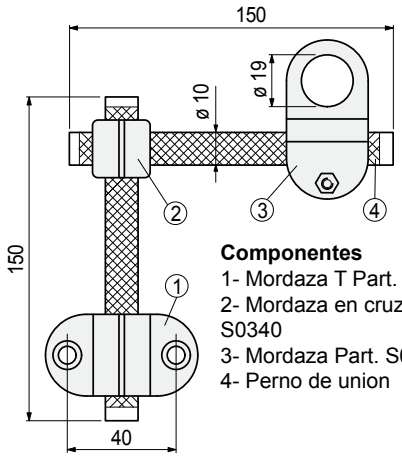

Componentes
1- Mordaza T Part. S0339
2- Mordaza en cruz Part. S0340
3- Mordaza Part. S0341
4- Perno de union

Code	Peso kg
605153N	0,14

- Material: mordazas en poliamida reforzada PA FV (negra),
  tornillería de ajuste y tubos union en acero inoxidable austenítico, tapones en polipropileno.
- Par máx. de apriete aconsejado: 0,5 Kgm.
- Confección: 50 Kit.

• **Montaje** del Part. S0342

Utilizable para fotocélulas o proximity de 18 mm ø

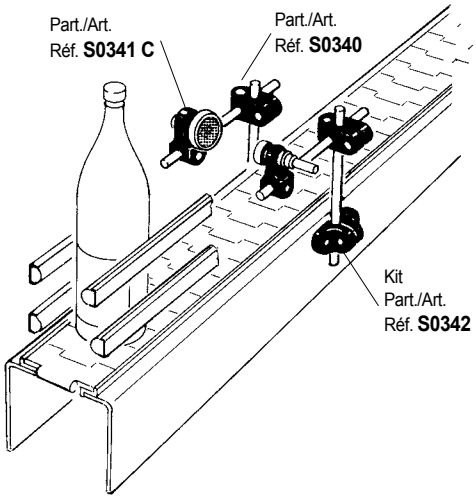

Part. S0341

Mordaza para fotocélulas o sensores

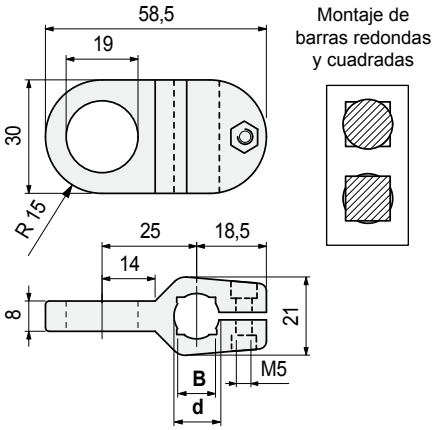

Material tornillo de ajuste	Ø barra d mm	Barra cuadrada B mm	Code	Peso kg
Acero inoxidable austenítico	10	8	68383	0,02
	12	10	68395	
	14	12	67385	
Acero zincado	10	8	627061	
	12	10	627071	
	14	12	627081	

- Material: mordaza en poliamida reforzada PA FV (negra).
- Par máx. de apriete aconsejado: 0,5 Kgm.
- Confección: 50 piezas.

• **Montaje** del Part. S0341

Utilizable para fotocélulas o proximity de 18 mm ø

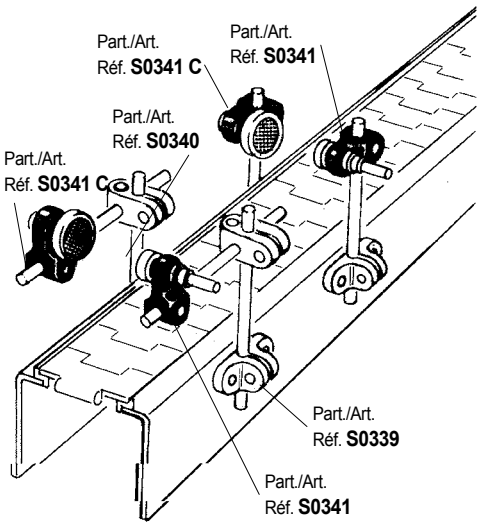

- **Best Seller**
- **Standard**
- **A petición:** cantidad mínima requerida. Consulte a nuestro Customer Service para conocer la disponibilidad.

Código para pedido = Part. + Code

REXNORD

Part. S0341C

- **Montaje** del Part. S0341 C

Tipos de equipos reflectantes utilizables:

Reflectantes con perno de fijación tipo clip.
Montaje a presión.
Acoplamiento clip-orificio de la mordaza con interferencia.

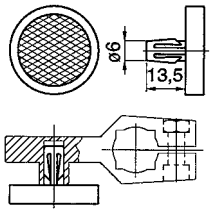

- **Principio de reflexión**

El haz de luz emitido E se refleja a través del reflector C en el receptor R. La lectura se realiza cuando se interrumpe el haz de luz.

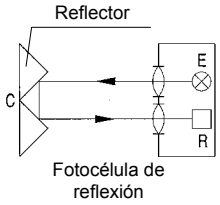

- **Montaje de fotocélulas o sensores**

Perforándola oportunamente la mordaza puede usarse para fotocélulas y sensores de 8 - 10 - 12 - 14 mm de diámetro.

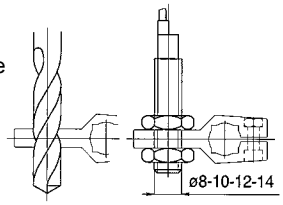

- **Tipo de reflectore utilizable**

Imos

Mordaza porta reflectores

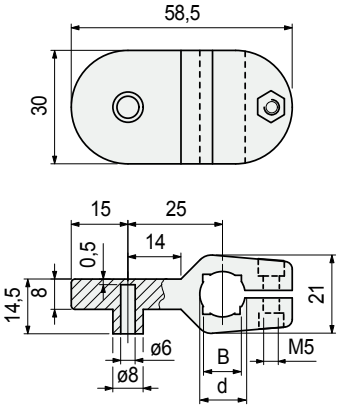

Montaje de barras redondas y cuadradas

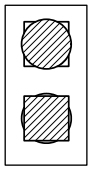

Material tornillo de ajuste	Ø barra d mm	Barra cuadrada B mm	Code	Peso kg
Acero inoxidable austenítico	**10**	**8**	**6721500**	0,02
	12	**10**	**6912500**	
	14	**12**	**6913500**	
Acero zincado	**10**	**8**	**6270910**	
	12	**10**	**6271010**	
	14	**12**	**6271110**	

- Material: mordaza en poliamida reforzada PA FV (negra).
- Par máx. de apriete aconsejado: 0,5 Kgm.
- Confección: 50 piezas.

Best Seller

Standard

A petición: cantidad mínima requerida. Consulte a nuestro Customer Service para conocer la disponibilidad.

Código para pedido = Part. + Code

Part. S0372

Mordaza universal porta fotocélulas y reflectores

- Se puede montar en las posiciones A - B - C

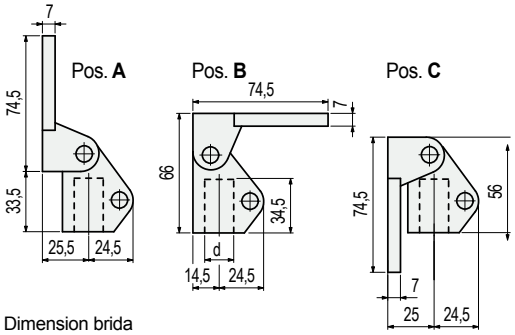

- Dimension brida

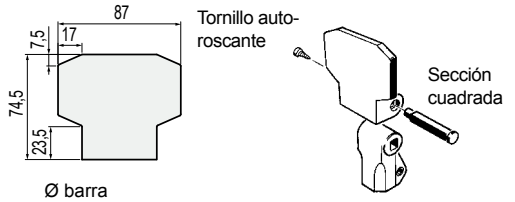

Ø barra d mm	Code	Peso kg
14	61786	
15	61796	
16	61806	0,12
18	61816	
20	61826	

- Material: mordaza en poliamida reforzada PA FV (negra), tornillería de ajuste en acero inoxidable austenítico.
- Estado de suministro: ya montada en posición A.
- Par máx. de apriete aconsejado: 1,5 Kgm.
- Confección: 50 piezas.

• Tipos de fotocélulas utilizables

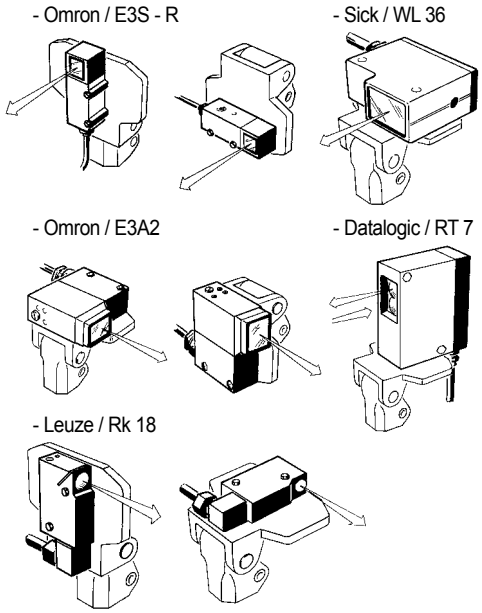

• Tipos de reflectores utilizables

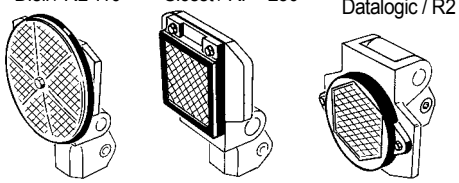

• Montaje del Part. S0372

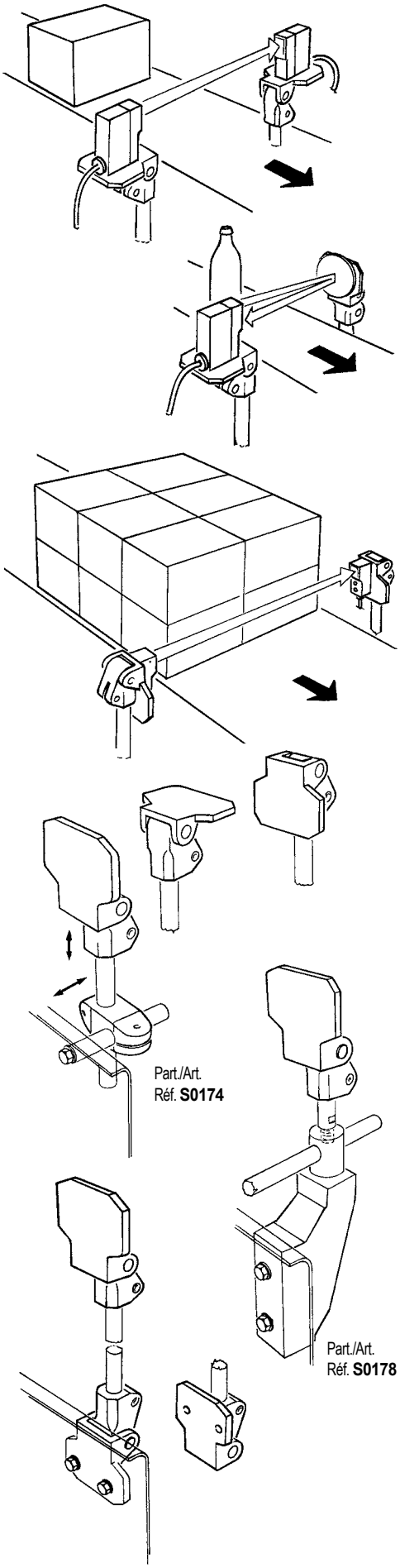

- **Best Seller**
- **Standard**
- **A petición:** cantidad mínima requerida. Consulte a nuestro Customer Service para conocer la disponibilidad.

Código para pedido = Part. + Code

REXNORD

Controlador de presencia por contacto

Part. S0518

- **Uso**
  El controlador se utiliza para la detección mecánica de productos empaquetados. Para la detección se pueden utilizar sensores magnéticos o fotocélulas.

- **Tipos de versiones**
  El controlador se entrega en tres versiones distintas según si la detección se realiza con sensores magnéticos o con fotocélulas.

1) Con orificio (sin inserto metálico).

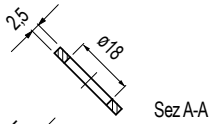

2) Con orificio + inserto metálico (para sensor magnético).

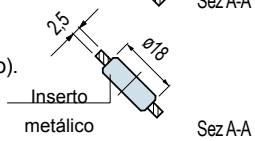

3) Sin orificio (para inserto metálico).

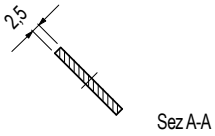

- Fijación en el eje.
  Para la fijación axial en el eje, el controlador está equipado con un casquillo metálico con clavija de fijación.

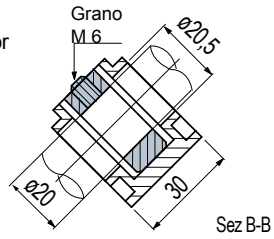

- **Montaje** Part. S0518 (con sensor magnético)
  En condiciones normales de trabajo el controlador permanece levantado, y el sensor magnético no detecta la presencia del inserto metálico.

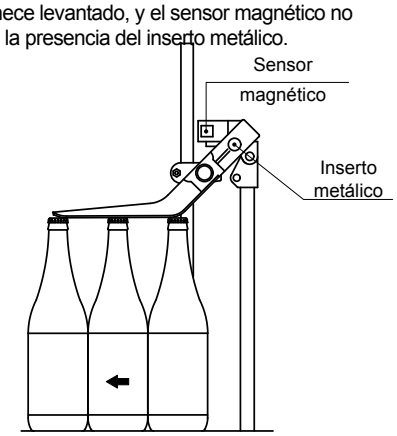

En caso de inconvenientes (ej. vuelco de botellas), el controlador desciende y el sensor magnético detecta la presencia del inserto metálico, provocando la parada de la instalación.

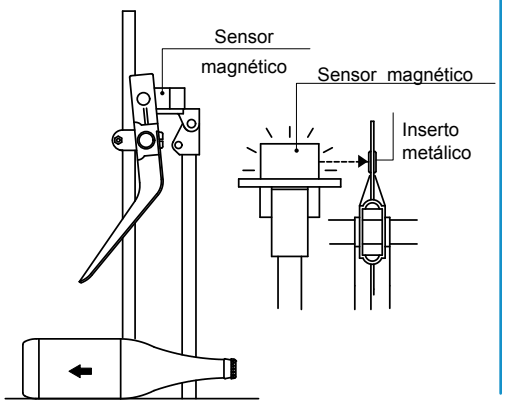

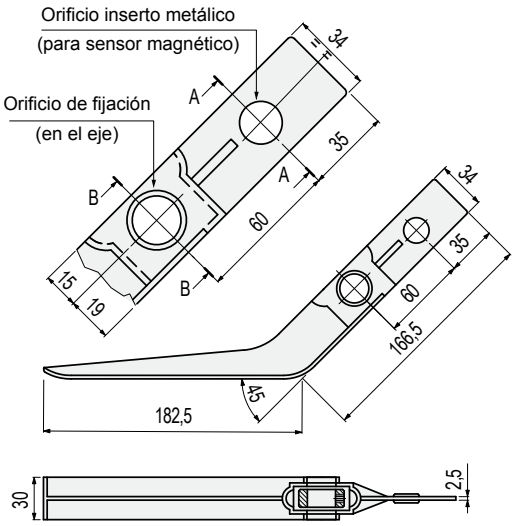

Version	Code	Peso kg
Con orificio (sin inserto metálico)	642941N	
Con orificio + inserto metálico	**642951N**	0,1
Sin orificio (para inserto metálico)	**696021N**	

- Material: controlador de polipropileno (negro),
  inserto metálico (para sensor magnético) en acero inoxidable ferritico,
  casquillo (para orificio de fijación en el eje) en acero zincado.
- Confección: 50 piezas.

Best Seller

Standard

A petición: cantidad mínima requerida. Consulte a nuestro Customer Service para conocer la disponibilidad.

Código para pedido = Part. + Code

Part. S0337

Bisagra 270°

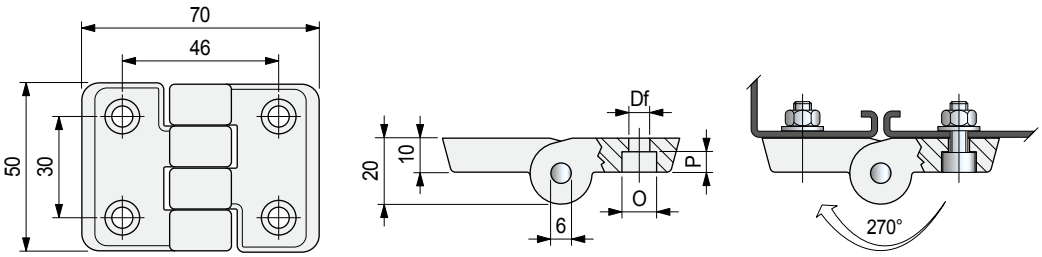

ø tornillo de ajuste	Code	ø Df mm	O mm	P mm	Peso gr	Confección N. piezas
M 6	67023	6,5	10,5	6	55	24
M 8	**60334**	8,5	13,5	4		

- Material: bisagra en poliamida reforzada PA FV (negra). Perno en acero inoxidable ferritico.
- Par máx. de apriete aconsejado: 0,5 Kgm.

Part. S0260

Bisagra 170°

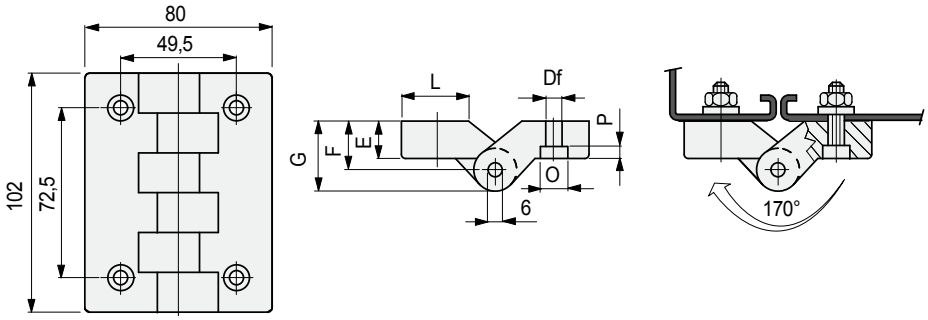

E mm	ø tornillo de ajuste	Code	ø Df mm	F mm	G mm	O mm	P mm	L mm	Peso gr	Confección N. piezas
11,5	M 6	65021	6,5	14,5	23,5	10,5	6	35	110	20
	M 8	**66546**	8,5			13,5	8			
18	M 6	65011	6,5	21	30	10,5	6	22	130	
	M 8	**66556**	8,5			13,3	8			

- Material: bisagra en poliamida PA (negra). Perno en acero inoxidable austenítico.
- Par máx. de apriete aconsejado: 0,5 Kgm (con tornillo M6), 1 Kgm (con tornillo M8).

Best Seller

Standard

A petición: cantidad mínima requerida. Consulte a nuestro Customer Service para conocer la disponibilidad.

Código para pedido = Part. + Code

REXNORD

Bisagra 170°

Part. S0260

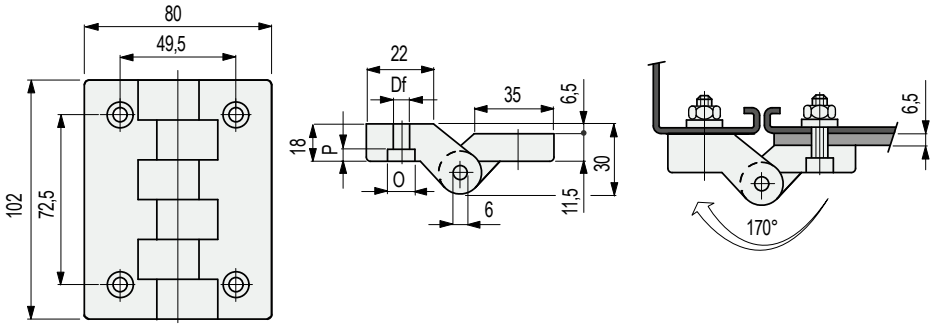

Bisagra 170°

ø tornillo de ajuste	Code	ø Df mm	O mm	P mm	Peso gr	Confección N. piezas
M 6	65031	6,5	10,5	6	120	20
M 8	66566	8,5	13,5	4		

- Material : bisagra en poliamida PA (negra). Perno en acero inoxidable austenítico.
- Par máx. de apriete aconsejado : 0,5 Kgm (con tornillo M6), 1 Kgm (con tornillo M8).

Best Seller

Standard

A petición: cantidad mínima requerida. Consulte a nuestro Customer Service para conocer la disponibilidad.

Código para pedido = Part. + Code

Part. S0272

Mordaza universal porta fotocélulas y reflectores

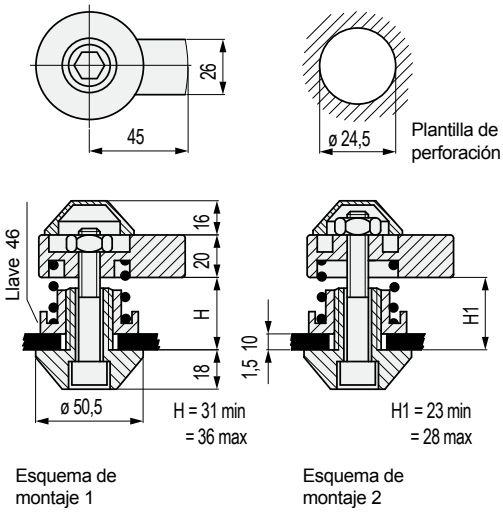

	Code	Peso kg
	66771	0,2

- Material: cuerpo en poliamida reforzada PA FV (negra), tornillería y muelle en acero inoxidable austenítico.
- Uso: cierre de puertas de las máquinas (lavadoras, embotelladora, etc.)
- Confección: 10 piezas.
- Puesta en marcha con llave allen de 10.
- Giro llave: 360° derecha o izquierda.
- Istrucciónes de montaje:
  Montar la cerratura según esquema de montaje 1, cuando la dimensión X (Fig. 1) esta entre 31 ÷ 36 mm. Cuando X (Fig.1) esta entre 23 ÷ 28 mm, seguir el esquema de montaje 2.

• **Montaje** del Part. S0272

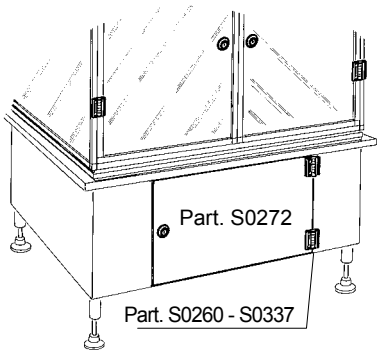

• **Fig. 1**

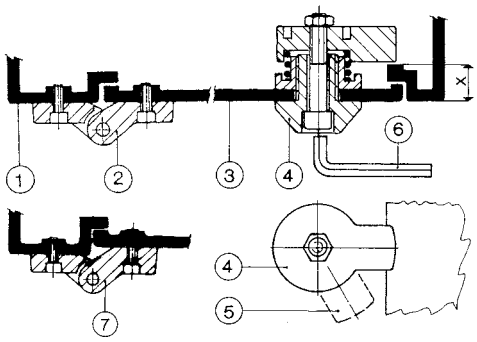

1 - Estructura máquina.
2 - Bisagra Part. S0260 - S0337.
3 - Puerta.
4 - Cerradura Part. S0272 (en posición cerrado).
5 - Cerradura Part. S0272 (en posición abierto).
6 - Llave cerradura (allen 10).
7 - Bisagra Part. S0260 (con superficies de fijación desalineadas).

Best Seller

Standard

A petición: cantidad mínima requerida. Consulte a nuestro Customer Service para conocer la disponibilidad.

Código para pedido = Part. + Code

REXNORD

Manilla de ajuste

Part. S0302

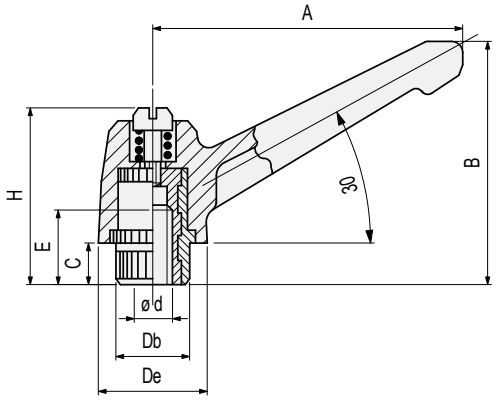

Rosca d	A mm	B mm	C mm	E mm	H mm	Db mm	De mm	Code
M6	40	40	7	12	32	11,5	16	60902
M8	55	51	10	14	37	15	20	**60862**
M10	79	67	11	20	48	20	28	**60962**

- Material: empuñadura en poliamida reforzada PA FV (negra), tuerca roscada en latón niquelado.
- Confección:
  con d = M6 y M8 (100 piezas).
  con d = M10 (50 piezas).

Manilla de ajuste

Part. S0303

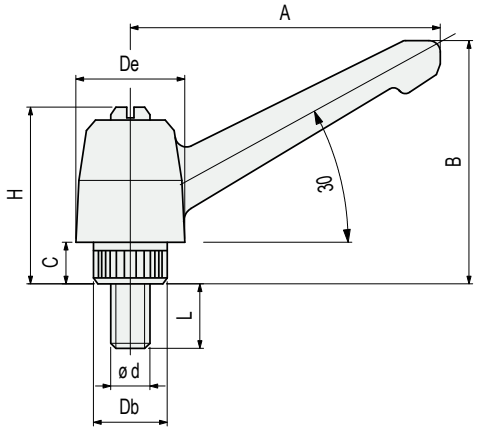

Rosca d	A mm	B mm	C mm	L mm	H mm	Db mm	De mm	Code
M5	40	40	7	20	32	11,5	16	646742
M6	40	40	7	20	32	11,5	16	**60922**
M8	55	51	10	25	37	15	20	**60872**
M10	79	67	11	30	48	20	28	**60942**

- Material: empuñadura en poliamida reforzada PA FV (negra), espárrago en acero inoxidable austenítico.
- Confección:
  con d = M5, M6 y M8 (100 piezas).
  con d = M10 (50 piezas).

- **Best Seller**
- **Standard**
- **A petición:** cantidad mínima requerida. Consulte a nuestro Customer Service para conocer la disponibilidad.

Código para pedido = Part. + Code

Part. S0182

Pomo

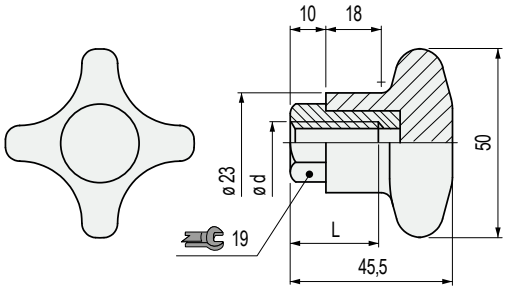

Ø foro d	Code	L mm
Tuerca roscada en acero inoxidable austenítico		
M6	645111N	23
M8	649961N	
M10	649971N	
M12	645141N	
Tuerca roscada en latón niquelado		
M10	54911	28

- Material: pomo en poliamida reforzada PA FV (negra), tuerca roscada en latón niquelado.
- Par máx. de apriete aconsejado: 2,5 Kgm (ajuste manual), 4 Kgm (ajuste con llave hexagonal).
  Para cierres más elevados actuar en el hexágono metálico usando una llave 19.
- Confección: 50 piezas.

Part. S0183

Pomo

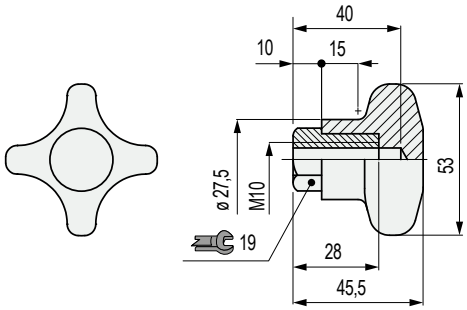

Code
54921

- Material: pomo en poliamida reforzada PA FV (negra), tuerca roscada en latón niquelado.
- Par máx. de apriete aconsejado: 2,5 Kgm (ajuste manual), 4 Kgm (ajuste con llave hexagonal).
  Para cierres más elevados actuar en el hexágono metálico usando una llave 19.
- Confección: 50 piezas.

Best Seller

Standard

A petición: cantidad mínima requerida. Consulte a nuestro Customer Service para conocer la disponibilidad.

Código para pedido = Part. + Code

Pomo

Part. S0625

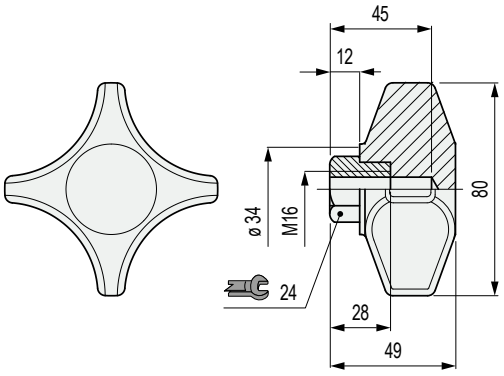

Code
641372

- Material: pomo en poliamida reforzada PA FV (negra), tuerca roscada en latón niquelado.
- Par máx. de apriete aconsejado: 3 Kgm (ajuste manual), 5 Kgm (ajuste con llave hexagonal).
  Para cierres más elevados actuar en el hexágono metálico usando una llave 24.
- Confección: 50 piezas.

Pomo

Part. S0775

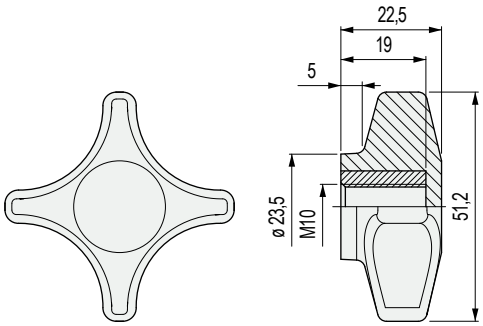

NEW

Code
612763

- Material: pomo en poliamida reforzada PA FV (negra), tuerca roscada en latón niquelado.
- Par máx. de apriete aconsejado: 2,5 Kgm (ajuste manual).
- Confección: 50 piezas.

- **Best Seller**
- **Standard**
- **A petición:** cantidad mínima requerida. Consulte a nuestro Customer Service para conocer la disponibilidad.

Código para pedido = Part. + Code

Part. S0185

Pomo

Versión con llave

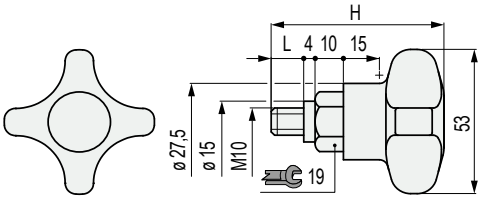

Versión sin llave

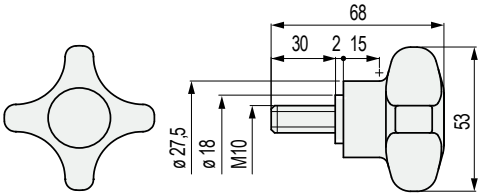

Material manija	L mm	Code	H mm
Versión con llave			
Poliamida reforzada PA FV (negra)	**11**	53081	61
	30	683832	80
Polipropileno reforzado PP FV (gris)	**11**	683902	61
Versión sin llave			
Poliamida reforzada PA FV (negra)	**-**	698942	-

- Aplicación: la versión con manija de Polipropileno reforzado PP FV (gris), permite una elevada resistencia a los agentes químicos.
- Material: manija de poliamida reforzada PA FV negra (vástago roscado de latón niquelado).
  Con manija de Polipropileno reforzado PP FV (vástago roscado de acero inoxidable austenítico).
- Par máx de apriete aconsejado: 2,5 Kgm (sujeción manual), 4 Kgm (sujeción con llave hexagonal).
  Para mayor sujeción actúe sobre el cilindro roscado hexagonal con llave 19.
- Confección: 50 piezas.

Best Seller

Standard

A petición: cantidad mínima requerida. Consulte a nuestro Customer Service para conocer la disponibilidad.

Código para pedido = Part. + Code

REXNORD

- **Ejemplos de aplicación** de la versión sin inserto roscado

Aplicación con tuerca
Aplicar una tuerca hexagonal normal M 8 UNI 5588, DIN 934.

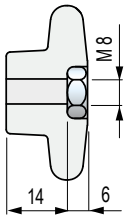

Aplicación con tornillo
Aplicar un tornillo de cabeza hexagonal M 8 UNI 5739, DIN 933, ISO 4017.

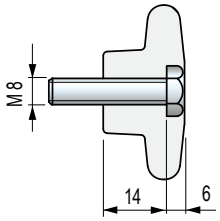

Aplicación con tuerca
Aplicar una tuerca hexagonal normal M 10 UNI 5588, DIN 934.

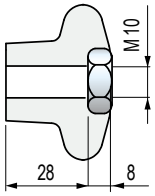

Aplicación con tornillo
Aplicar un tornillo de cabeza hexagonal M 10 UNI 5739, DIN 933, ISO 4017.

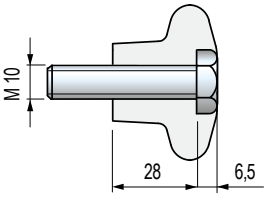

Pomo

Part. S0671

Versión con inserto roscado

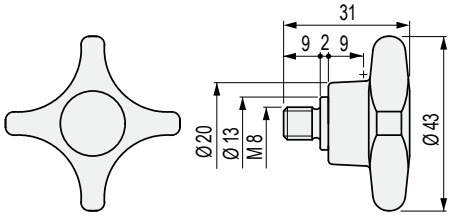

Versión con sede hexagonal

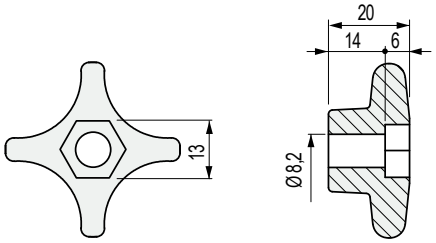

Versión	Code
Con inserto roscado	676392
Con sede hexagonal	676402

- Hecha de Polipropileno reforzado PP FV, ofrece una mejor resistencia a los agentes químicos.
- Material: manija de polipropileno reforzado PP FV (gris), inserto roscado de acero inoxidable austenítico.
- Par máx de apriete aconsejado: 1 Kgm.
- Confección: 50 piezas.

Pomo

Part. S0734

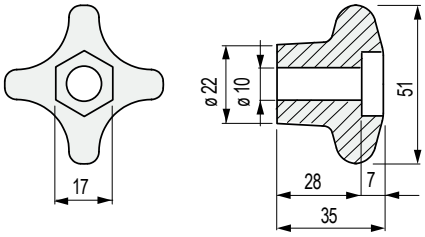

Code	Peso kg
Poliamida reforzada PA FV (negra)	
693552	0,02
Polipropileno reforzado PP FV (gris)	
693562	0,02

- Versión económica (suministrada sin elementos de sujeción).
- Hecha de Polipropileno reforzado PP FV, ofrece una mejor resistencia a los agentes químicos.
- Confección: 50 piezas.

Best Seller

Standard

A petición: cantidad mínima requerida. Consulte a nuestro Customer Service para conocer la disponibilidad.

Código para pedido = Part. + Code

Part. S0846

Módulo de trasferencia lateral (con aleta)

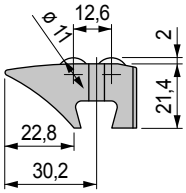

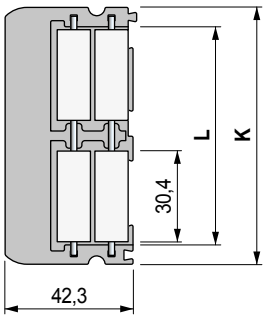

K mm	L mm	Code	Peso kg
85	72	**645573**	0,046
115	102	**645583**	0,063

- Material: cuerpo en acetálica Rex-HP™ (gris oscuro) con bajo coeficiente de rozamiento, rodillos en acetálica POM (blanca). Pernos porta rodillos de acero inoxidable austenítico.
- Modular: se acopla a presión para una conexión rápida con el Part. S0847 - S0848 - S0849.
- Confección: 10 piezas.

Part. S0847

Módulo de trasferencia lateral (con aleta)

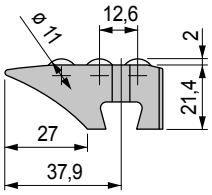

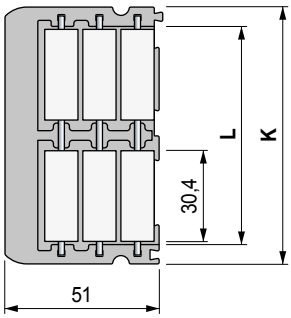

K mm	L mm	Code	Peso kg
85	72	**645593**	0,062
115	102	**645603**	0,085

- Material: cuerpo en acetálica Rex-HP™ (gris oscuro) con bajo coeficiente de rozamiento, rodillos en acetálica POM (blanca). Pernos porta rodillos de acero inoxidable austenítico.
- Modular: se acopla a presión para una conexión rápida con el Part. S0846 - S0848 - S0849.
- Confección: 10 piezas.

- **Best Seller**
- **Standard**
- **A petición:** cantidad mínima requerida. Consulte a nuestro Customer Service para conocer la disponibilidad.

Código para pedido = Part. + Code

• **Montaje de los** Part. S0846 - S0846

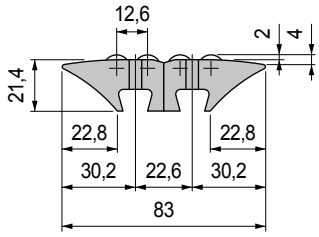

• **Montaje de los** Part. S0846 - S0847

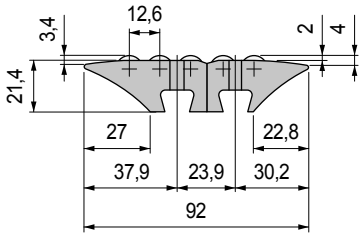

• **Montaje de los** Part. S0846 - S0848

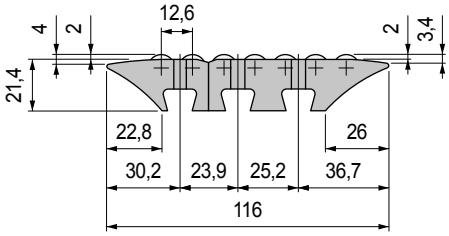

• **Montaje de los** Part.S0846 - S0849

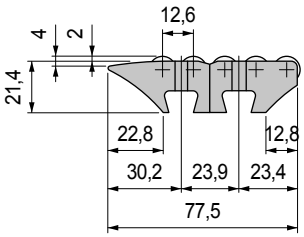

• **Montaje de los** Part. S0847 - S0847

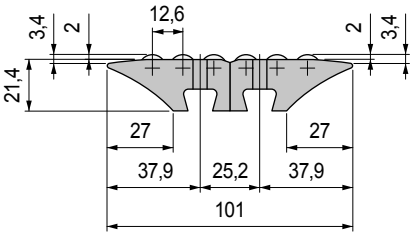

• **Montaje de los** Part. S0847 - S0848

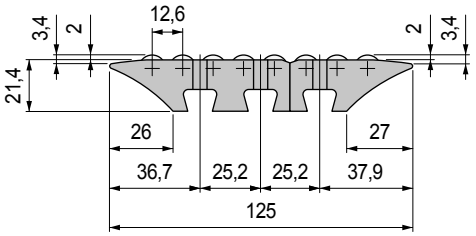

• **Montaje de los** Part. S0847 - S0849

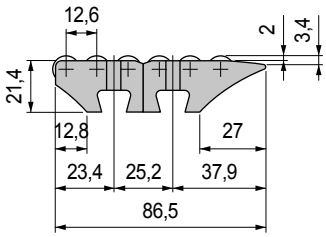

• **Montaje de los** Part. S0848 - S0849

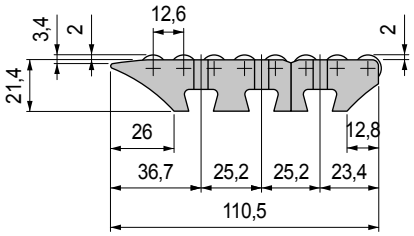

• **Montaje de los** Part.S0848 - S0848

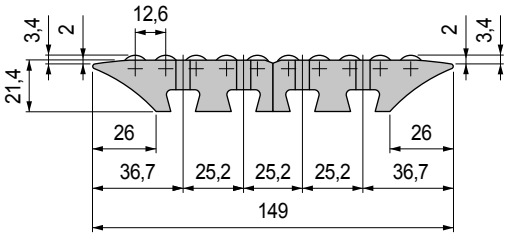

• **Montaje de los** Part. S0849 - S0849

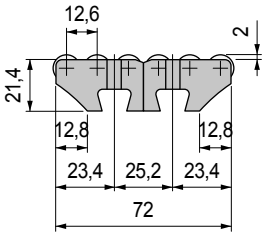

Módulo de trasferencia lateral (con aleta)

Part. S0848

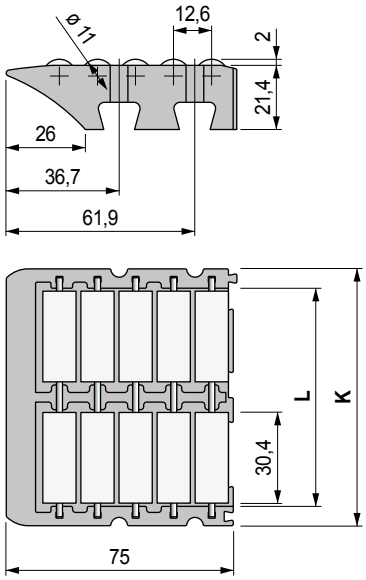

K mm	L mm	Code	Peso kg
85	72	**645633**	0,099
115	102	**645643**	0,135

- Material: cuerpo en acetálica Rex-HP™ (gris oscuro) con bajo coeficiente de rozamiento, rodillos en acetálica POM (blanca). Pernos porta rodillos de acero inoxidable austenítico.
- Modular: se acopla a presión para una conexión rápida con el Part. S0846 - S0847 - S0849.
- Confección: 10 piezas.

Módulo de trasferencia lateral

Part. S0849

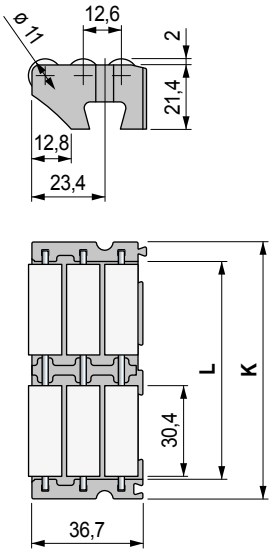

K mm	L mm	Code	Peso kg
85	72	**645613**	0,056
115	102	**645623**	0,077

- Material: cuerpo en acetálica Rex-HP™ (gris oscuro) con bajo coeficiente de rozamiento, rodillos en acetálica POM (blanca). Pernos porta rodillos de acero inoxidable austenítico.
- Modular: se acopla a presión para una conexión rápida con el Part. S0846 - S0847 - S0848.
- Confección: 10 piezas.

Best Seller

Standard

A petición: cantidad mínima requerida. Consulte a nuestro Customer Service para conocer la disponibilidad.

Código para pedido = Part. + Code

Part. S0850

NEW

Barra de unión

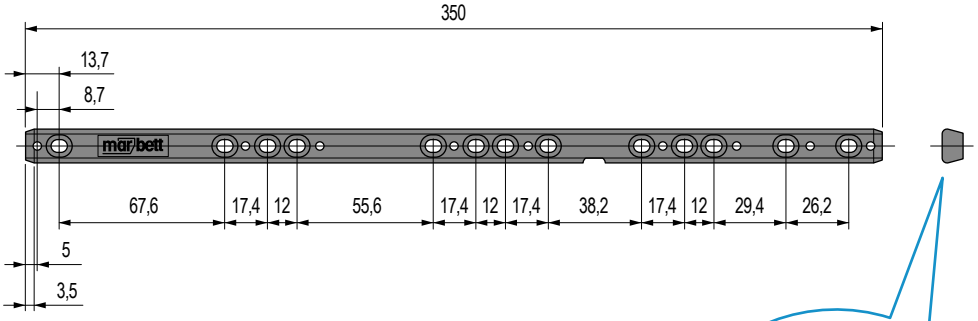

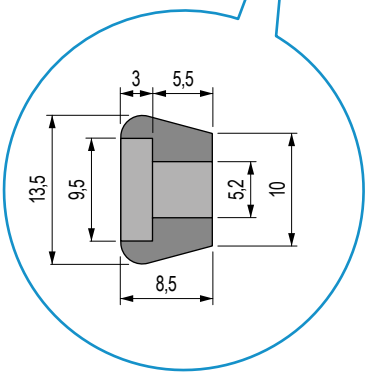

	Code	Peso kg
Con tornillos M5 x 10	**646713**	
Con tornillos M5 x 16	**646723**	0,04
Sin tornillos	**646733**	

- Material: Poliamida especial reforzada PAFV negro.
- La barra está provista de marcas para indicar las posiciones de corte, para obtener las longitudes en la página siguiente. le lunghezze riportate nella pagina seguente.
- Confección: 10 piezas.

Part. S0864

NEW

Perfil L

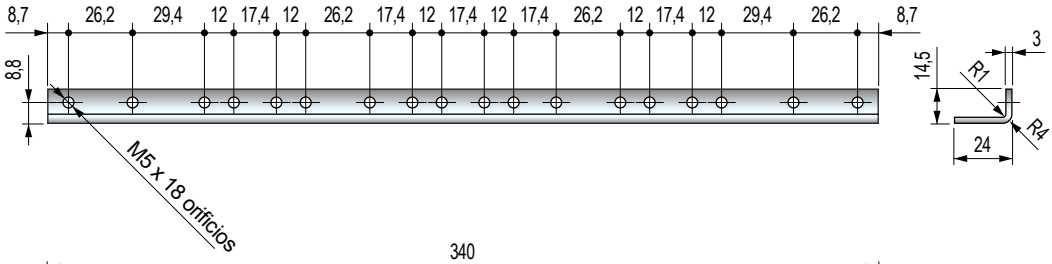

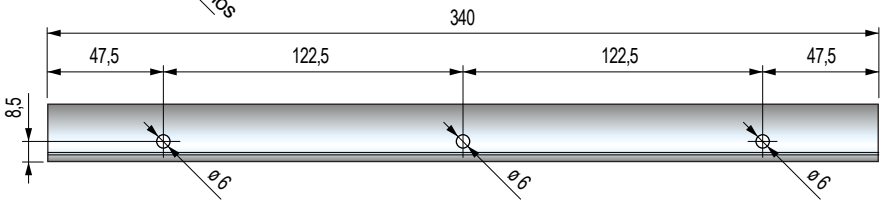

	Code	Peso kg
	646663	0,25

- Material: perfil y tornillos M6 de acero inoxidable austenítico, tuercas M6 de latòn niquelado.
- Confección: 2 piezas.

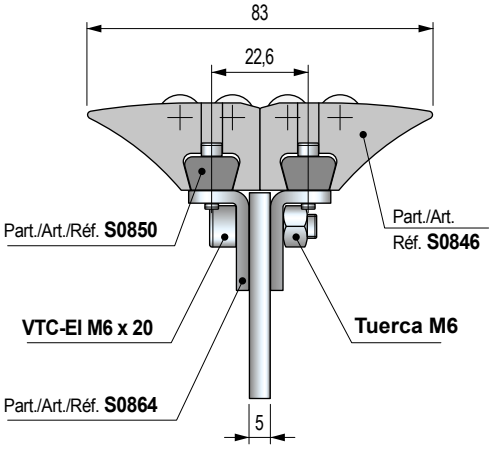

- **Best Seller**
- **Standard**
- **A petición:** cantidad mínima requerida. Consulte a nuestro Customer Service para conocer la disponibilidad.

Código para pedido = Part. + Code

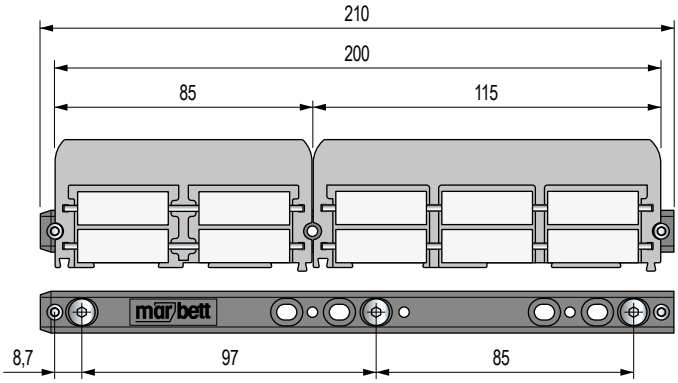
210
200
85
115
mārbett
8,7
97
85

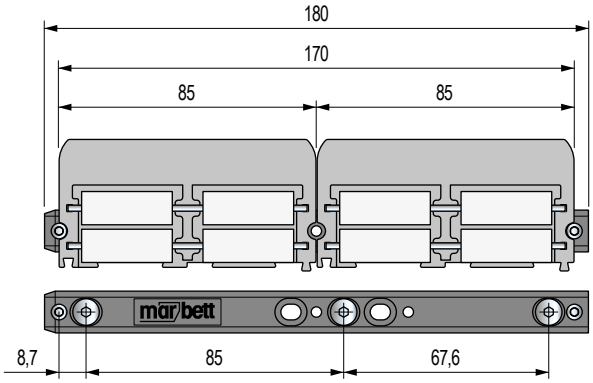
180
170
85
85
mārbett
8,7
85
67,6

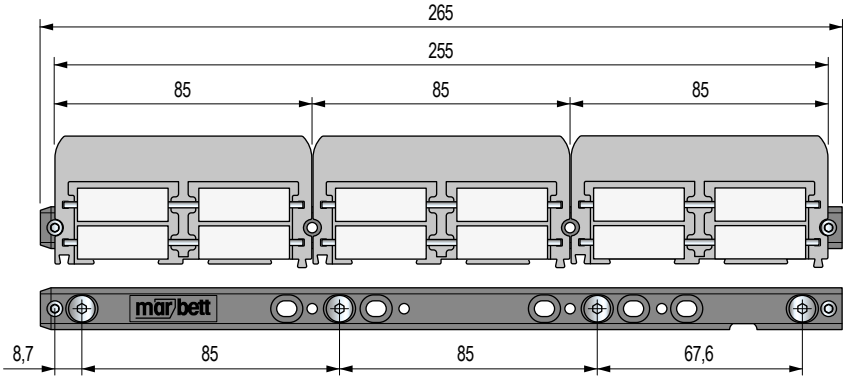
265
255
85
85
85
mārbett
8,7
85
85
67,6

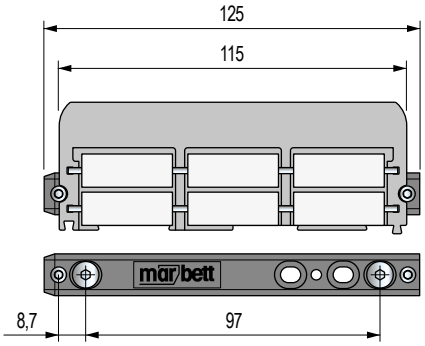
125
115
mārbett
8,7
97

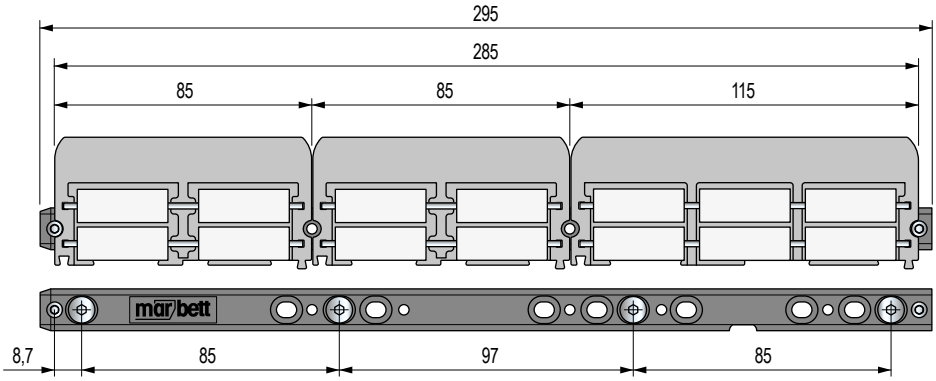
295
285
85
85
115
mārbett
8,7
85
97
85

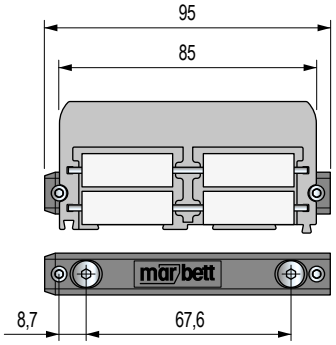
95
85
mārbett
8,7
67,6

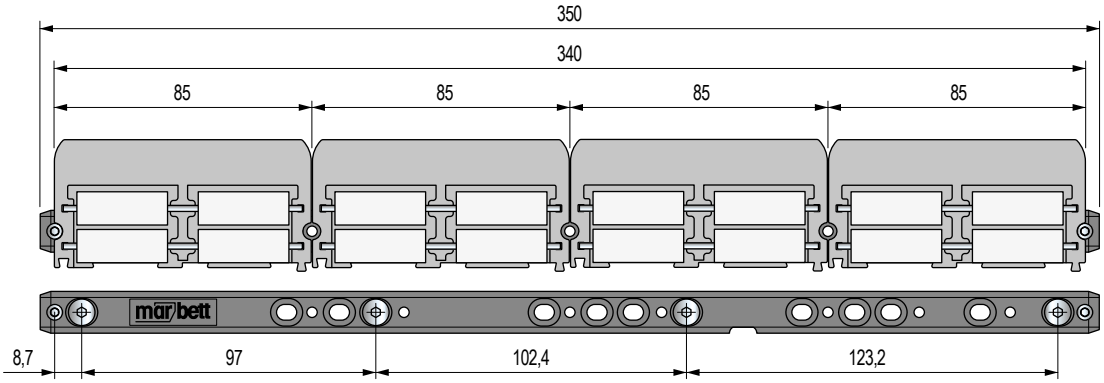
350
340
85
85
85
85
mārbett
8,7
97
102,4
123,2

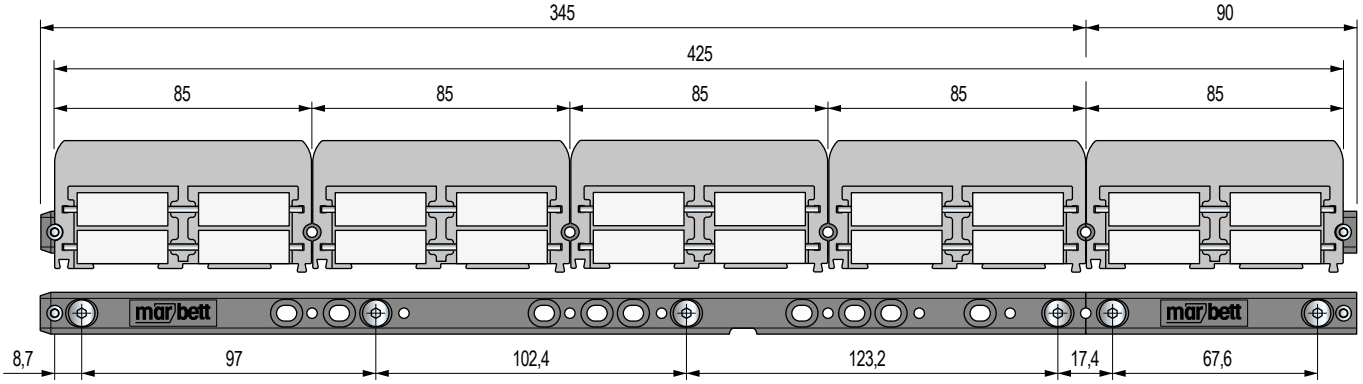
345
90
425
85
85
85
85
85
mārbett
mārbett
8,7
97
102,4
123,2
17,4
67,6

Part. S0567

Nuevas versiones con rodillos en material especial de baja fricción (Violeta), y rodillo individual en PE (Blanco)

Módulo de trasferencia lateral (con aleta)

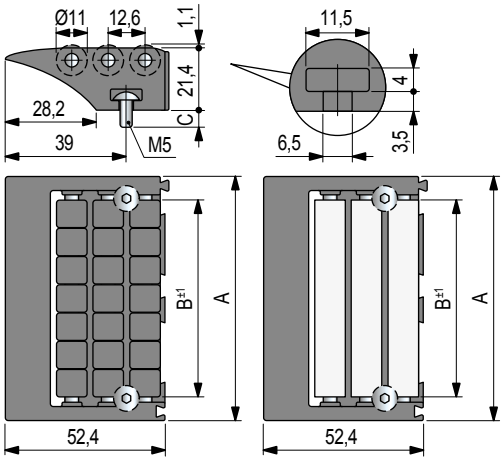

A mm	B mm	C mm	Code: Cuerpo y rodillos en acetalica Rex-HP (gris oscuro)	Code: Cuerpo en acetalica POM (negra) Rodillos en special material (violeta	Code: Cuerpo en acetalica Rex-HP (gris oscuro) Rodillo en PE (blanco)
85	67,6	Sin tornillos	**688792**	**638833**	**688822**
		7	**688802**	**638843**	**638853**
		13	**688812**	**688832**	**638863**
115	97	Sin tornillos	**687382**	**638873**	**699002**
		7	**686472**	**638883**	**638893**
		13	**677322**	**638903**	**638913**

- Material: pernos porta rodillos y tornillos de fijación en acero inoxidable austenítico.
- Modular: se acopla a presión para una conexión rápida con el Part. S0568.
- Confección: 10 piezas.
- Peso: A=85: 0,09, A=115: 0,11.

Part. S0672

Nuevas versiones con rodillos en material especial de baja fricción (Violeta), y rodillo individual en PE (Blanco)

Módulo de trasferencia lateral (con aleta)

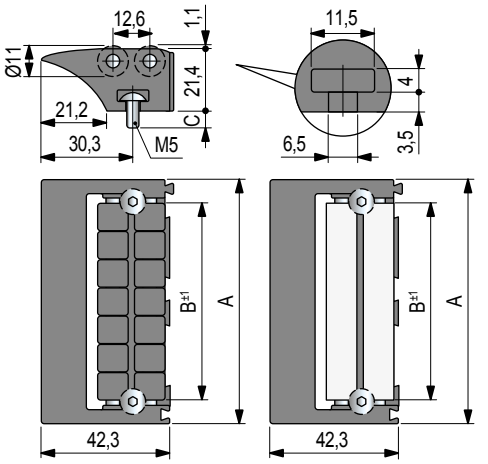

A mm	B mm	C mm	Code: Cuerpo y rodillos en acetalica Rex-HP (gris oscuro)	Code: Cuerpo en acetalica POM (negra) Rodillos en special material (violeta	Code: Cuerpo en acetalica Rex-HP (gris oscuro) Rodillo en PE (blanco)
85	67,6	Sin tornillos	**687412**	**638923**	**699032**
		7	**687422**	**638933**	**638943**
		13	**675582**	**638953**	**638963**
115	97	Sin tornillos	**687432**	**638973**	**699042**
		7	**687442**	**638983**	**638993**
		13	**675592**	**639003**	**639013**

- Material: pernos porta rodillos y tornillos de fijación en acero inoxidable austenítico.
- Modular: se acopla a presión para una conexión rápida con el Part. S0568.
- Confección: 10 piezas.
- Peso: A=85: 0,09, A=115: 0,11.

- **Fijación al bastidor**
  Para la fijación de los tornillos, introducir la llave con cabeza hexagonal entre los rodillos.

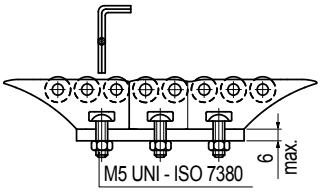

- **Transferencia** para productos pequeños y ligeros.

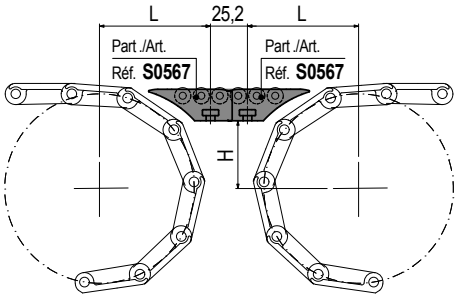

L, H = ver Pág. S214.

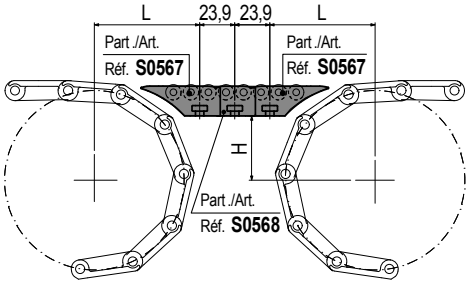

L, H = ver Pág. S214.

Versiones compactas.

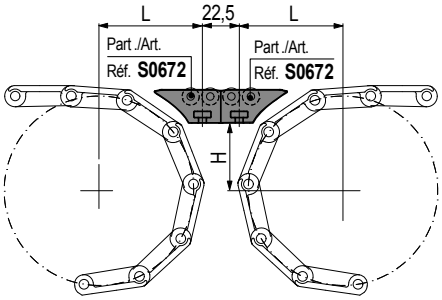

L, H = ver Pág. S216.

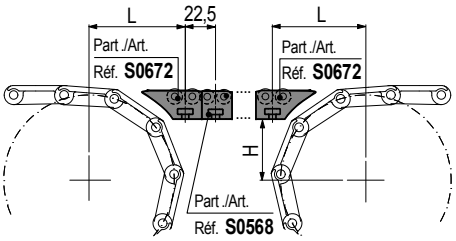

L, H = ver Pág. S216.

- **Best Seller**
- **Standard**
- **A petición:** cantidad mínima requerida. Consulte a nuestro Customer Service para conocer la disponibilidad.

Código para pedido = Part. + Code

REXNORD

- Transferencia para productos pesados y de grandes dimensiones.

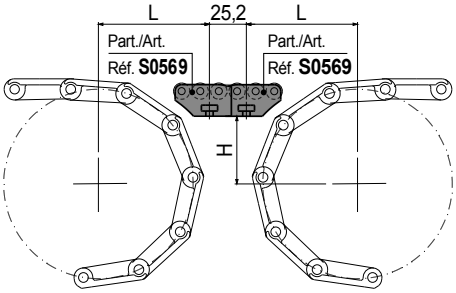

L, H = ver Pág. S214.

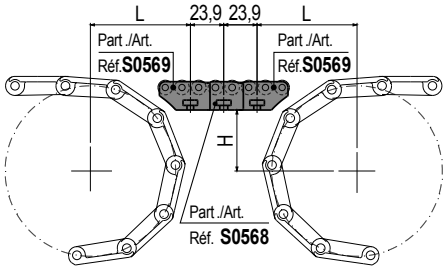

L, H = ver Pág. S214.

- Transferencia a 90º para productos pequeños y ligeros.

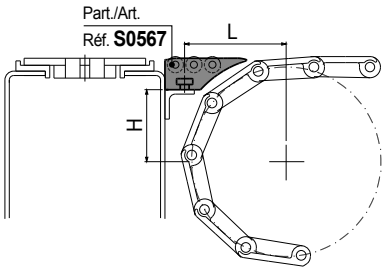

L, H = ver Pág. S214.

Versiones compactas.

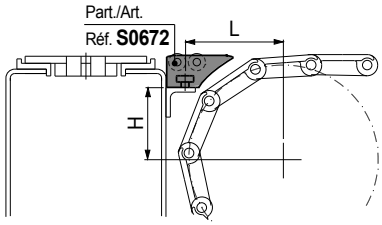

L, H = ver Pág. S216.

- Transferencia a 90º para productos pesados y de grandes dimensiones.

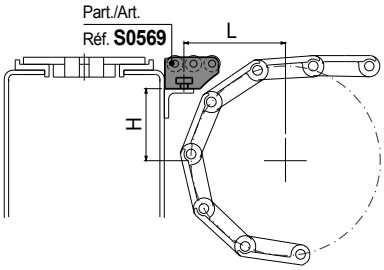

L, H = ver Pág. S214.

Módulo de trasferencia lateral

Part. S0569

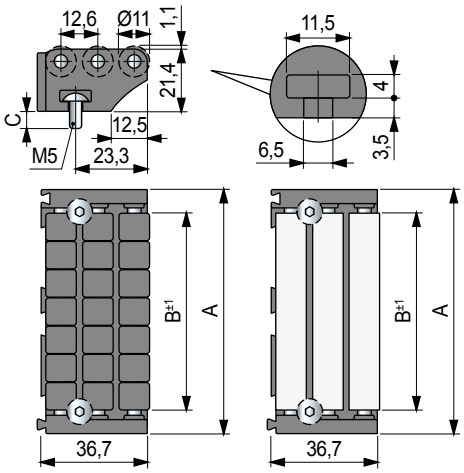

Nuevas versiones con rodillos en material especial de baja fricción (Violeta), y rodillo individual en PE (Blanco)

A mm	B mm	C mm	Code: Cuerpo y rodillos en acetalica Rex-HP (gris oscuro)	Code: Cuerpo en acetalica POM (negra) Rodillos en special material (violeta	Code: Cuerpo en acetalica Rex-HP (gris oscuro) Rodillo en PE (blanco)
85	67,6	Sin tornillos	**605922**	**639023**	**603412**
		7	**686262**	**639033**	**639043**
		13	**601092**	**610682**	**639053**
115	97	Sin tornillos	**687392**	**639063**	**699012**
		7	**686482**	**639073**	**639083**
		13	**677332**	**639093**	**639103**

- Material: pernos porta rodillos y tornillos de fijación en acero inoxidable austenítico.
- Modular: se acopla a presión para una conexión rápida con el Part. S0568.
- Confección: 10 piezas.
- Peso: A=85: 0,09, A=115: 0,10.

Módulo de trasferencia lateral

Part. S0568

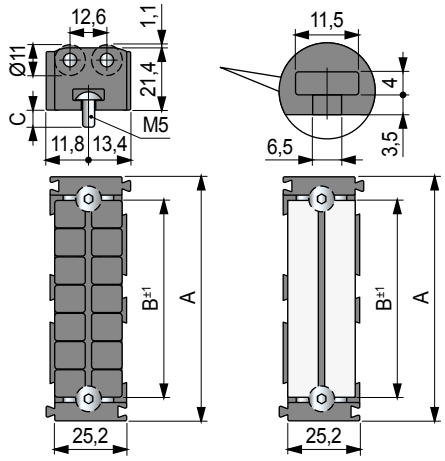

Nuevas versiones con rodillos en material especial de baja fricción (Violeta), y rodillo individual en PE (Blanco)

A mm	B mm	C mm	Code: Cuerpo y rodillos en acetalica Rex-HP (gris oscuro)	Code: Cuerpo en acetalica POM (negra) Rodillos en special material (violeta	Code: Cuerpo en acetalica Rex-HP (gris oscuro) Rodillo en PE (blanco)
85	67,6	Sin tornillos	**605912**	**639113**	**603402**
		13	**601082**	**610672**	**639123**
115	97	Sin tornillos	**687402**	**639133**	**699022**
		13	**677312**	**639143**	**639153**

- Material: pernos porta rodillos y tornillos de fijación en acero inoxidable austenítico.
- Modular: se acopla a presión para una conexión rápida con el Part. S0567 - S0569 - S0672.
- Confección: 20 piezas.
- Peso: A=85: 0,08, A=115: 0,10.

Best Seller

Standard

A petición: cantidad mínima requerida. Consulte a nuestro Customer Service para conocer la disponibilidad.

Código para pedido = Part. + Code

Part. S0020
Part. S0021

Rodillos

Part. S0020

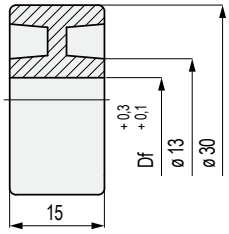

Part. S0021

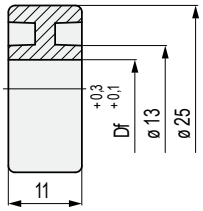

Code	ø orificio Df mm
S002051410	7
S002151420	5,5
S002151430	9,5
S002151440	10,5

- Material: poliamida PA (negra).
- Confección: 200 piezas.

Part. S0016

Rodillo

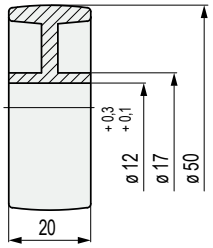

Code
51400

- Material: poliamida PA (negra).
- Confección: 100 piezas.

Part. S0076

Rodillo

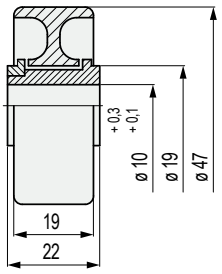

Code
51390

- Material: rodillo en resina acetálica POM (naranja), casquillo de cubo en poliamida PA (blanca).
- Confección: 100 piezas.

Best Seller

Standard

A petición: cantidad mínima requerida. Consulte a nuestro Customer Service para conocer la disponibilidad.

Código para pedido = Part. + Code

Rodillos

Part. S0063
Part. S0095

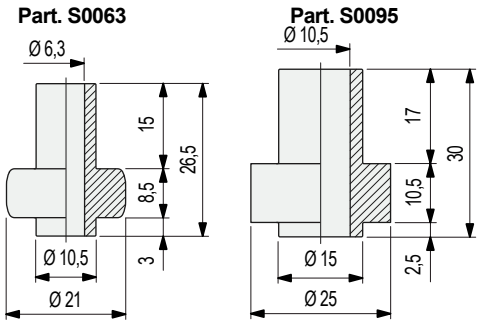

NEW DESIGN

Code
S006351370
S009551380

- Material: acetálica POM (blanca).
- Confección: Part. S0063 (500 piezas), Part. S0095 (200 piezas).
- El Part. S0063 se puede utilizar como recambio en las guías laterales con los rodillos Part. S0128-S0128 S-S0628 S.

Rodillo

Part. S0363

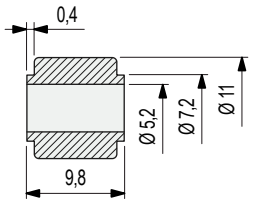

Code
64434

- Material: acetálica Rex-LF® (marrón claro) de bajo coeficiente de fricción.
- Confección: 5000 piezas.

Rodillo

Part. S0455

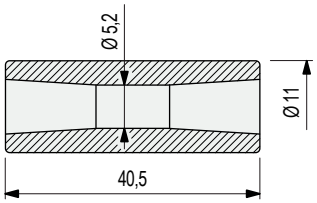

Code
614381

- Material: acetálica Rex-LF® (marrón claro) de bajo coeficiente de fricción.
- Confección: 500 piezas.

Best Seller

Standard

A petición: cantidad mínima requerida. Consulte a nuestro Customer Service para conocer la disponibilidad.

Código para pedido = Part. + Code

Part. S0905

NEW

Barra de deslizamiento estándar

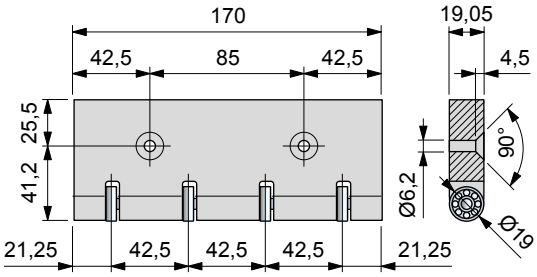

Code	Peso mm
649633	0,22

- Material: polietileno PE 500.000 (negro).
- Confección: 1 pieza.

• **Montaje barra de deslizamiento estándar**
Fijación con N2 tornillos M6 con cabeza avellanada UNI 5933.

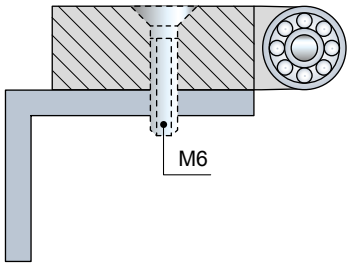

Part. S0905

Barra de deslizamiento estándar

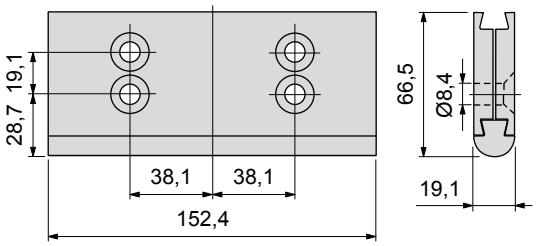

Code	Peso mm
655711	0,18

- Material: semi-placas en poliamida PA (negra), perfil de deslizamiento en Nylatron®.
- Confección: 1 pieza.

• **Montaje** Part. S0905

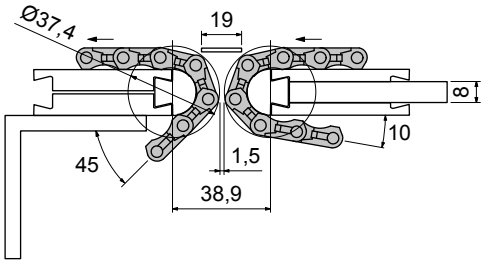

• **Montaje barra de deslizamiento estándar**
Fijación con N4 tornillos M8 con cabeza avellanada UNI 5933.

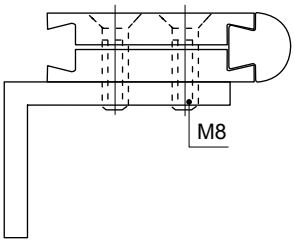

• **Aplicación** Part. S0905
Se utiliza para las transferencias de cabeza en cadenas MatTop® Serie 1500.

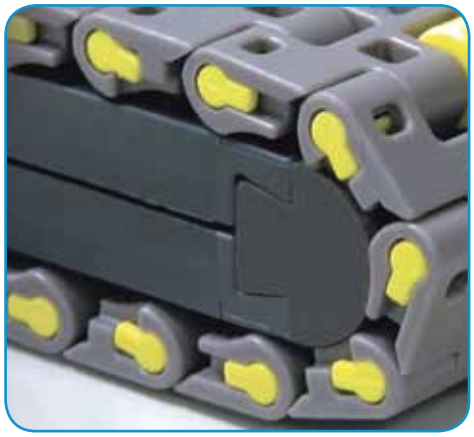

Best Seller

Standard

A petición: cantidad mínima requerida. Consulte a nuestro Customer Service para conocer la disponibilidad.

Código para pedido = Part. + Code

REXNORD

• **Montaje** Part. S0905

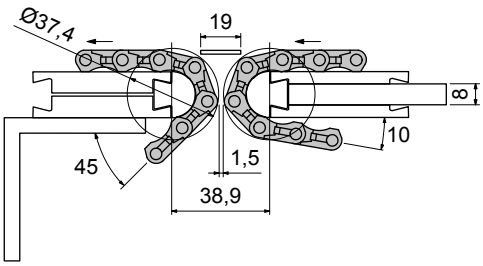

• **Montaje barra de deslizamiento para plato de 8 mm**

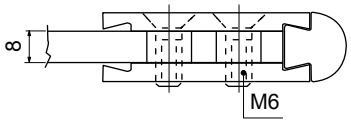

Barra de deslizamiento para plato de 8 mm

Part. S0905

Versiones L = 152,4 et 170

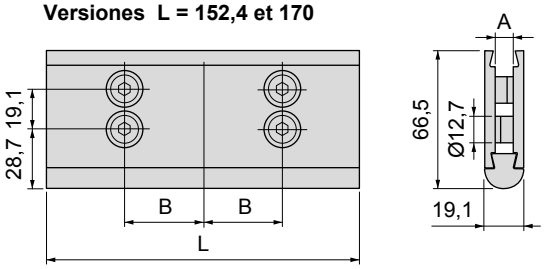

Versiones L = 255

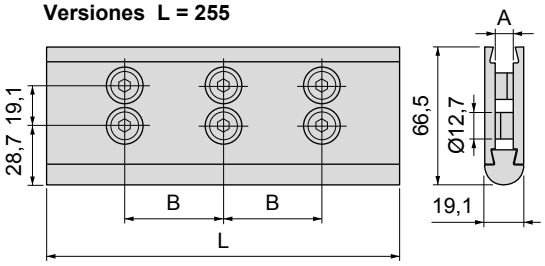

L mm	B mm	Tornilleria	A	Code	Peso Kg
152,4	38,1	M6	8 mm	655721	0,18
		1/4-20	0,25 inch	655731	
170	42,5	M6	8 mm	**656301**	0,20
255	85	M6	8 mm	**656291**	0,31

- Material: semi-placa en poliamida PA (negra), perfil de deslizamiento en Nylatron®, tornilleria de ajuste en acero.
- Confección: 1 pieza.

Best Seller

Standard

A petición: cantidad mínima requerida. Consulte a nuestro Customer Service para conocer la disponibilidad.

Código para pedido = Part. + Code

Part. S0612

Anillo de fijación (con orificio redondo)

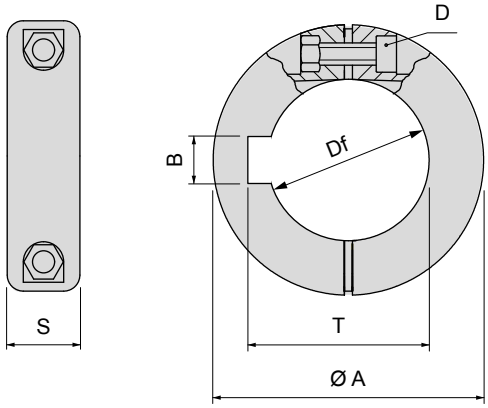

Ø orificio Df mm	inch	Ø A mm	S mm	B mm	T mm	D	Code	Peso kg
Sin chavetero								
12	-	30	11,7	-	-	M4	655062	-
-	1/2"	30	11,7	-	-	M4	655072	-
14	-	30	11,7	-	-	M4	655082	-
16	5/8"	35	11,7	-	-	M4	655092	-
18	-	40	14	-	-	M4	614712	0,018
-	3/4"	40	14	-	-	M4	655102	-
20	-	40	14	-	-	M4	614722	0,019
25	-	45	14	-	-	M4	619452	0,022
30	-	50	16	-	-	M4	640602	0,026
-	1 1/4"	50	16	-	-	M4	608463	-
35	-	63,5	18	-	-	M5	621553	0,030
-	1 1/2"	63,5	18	-	-	M5	611283	-
40	-	63,5	18	-	-	M5	686232	0,040
Con chavetero								
25	-	45	14	8	28,3	M4	683812	0,022
-	1"	45	14	6,4	28,58	M4	655112	-
30	-	50	16	8	33,3	M4	614732	0,026
-	1 1/4"	50	16	6,4	34,98	M4	655122	-
35	-	63,5	18	10	38,3	M5	614742	0,030
-	1 7/16"	63,5	18	9,58	41,02	M5	605043	-
-	1 1/2"	63,5	18	9,58	42,65	M5	655132	-
40	-	63,5	18	12	43,3	M5	615012	0,040

- Material: anillo en poliamida reforzada PA FV (negra), tornilleria de ajuste en acero inoxidable austenítico.
- Par máx de apriete aconsejado: 0,3 Kgm.
- Confección: 100 piezas.

• **Montaje** Part. S0612 (con orificio redondo)

- Con piñones de tracción

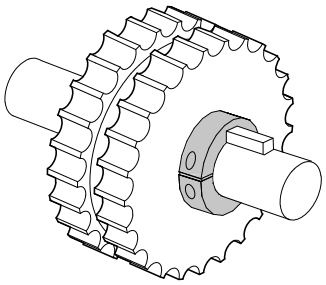

- Con ruedas de reenvio

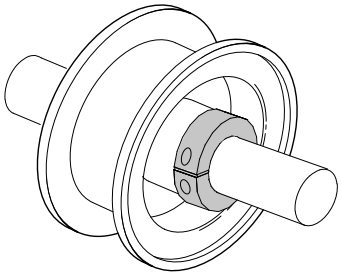

- Con rodillos

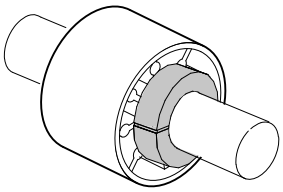

- Con soportes para guía-producto

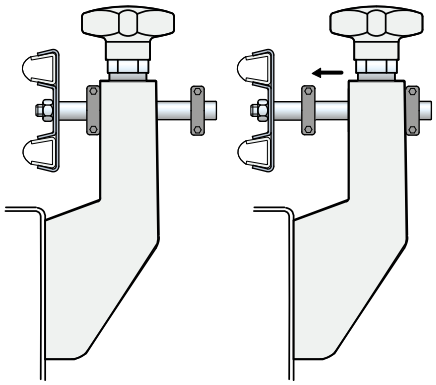

Best Seller

Standard

A petición: cantidad mínima requerida. Consulte a nuestro Customer Service para conocer la disponibilidad.

Código para pedido = Part. + Code

REXNORD

• **Montaje** Part. S0612 (con orificio cuadrado)

- Ideal para el bloqueo axial de las ruedas MatTop®.
- La versión de Poliamida reforzada PA FV, ofrece una elevada resistencia a las altas temperaturas.
- La versión de Polipropileno reforzado PP FV, ofrece elevada resistencia a los agentes químicos.

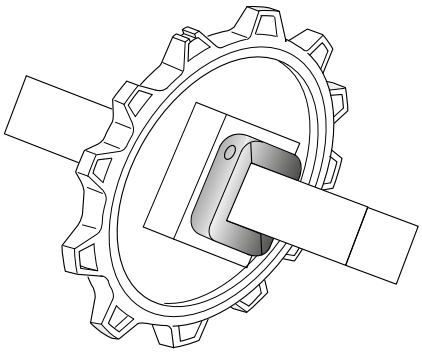

Anillo de fijación (con orificio cuadrado)

Part. S0612

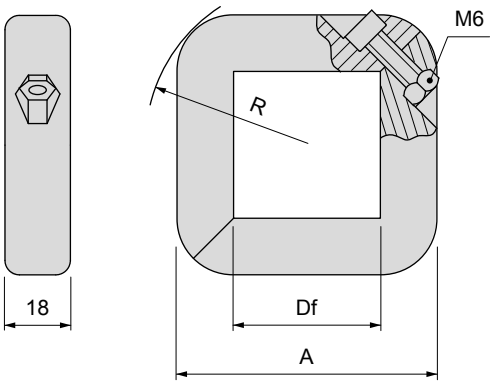

Orificio cuadrado Df mm	Orificio cuadrado Df inch	Material Poliamida PA FV (negra) Code	Material Polipropileno PP FV (negro) Code	A mm	R mm
Versión con orificio en sistema métrico					
40x40	-	**692952**	**689852**	72	44
60x60	-	**692962**	**689862**	95	58
Versión con orificio en pulgadas					
-	1 1/2"	**692942**	689842	72	44
-	2 1/2"	**692972**	689872	95	58

- Material tornilleria de ajuste: acero inoxidable austenítico.
- Par máx de apriete aconsejado: 0,5 Kgm.
- Confección: 24 piezas.

● **Best Seller**

● **Standard**

● **A petición:** cantidad mínima requerida. Consulte a nuestro Customer Service para conocer la disponibilidad.

Código para pedido = Part. + Code

Part. S0079

Carrete enrollahilo

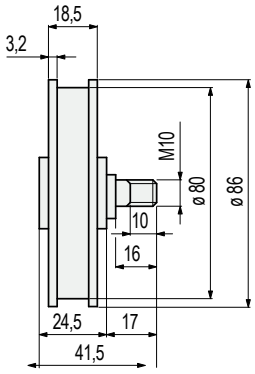

Carga gr.	Recorrído enrollado mm	Sentido enrollado	Code
0÷2000	2000	derecha	**672622**
		izquierda	**672632**

- Rumorosidad reducida.
- Material: carrete en poliamida PA (naranja), perno en latón.
- Confección: 10 piezas.

• **Montaje** de los Part. S0079 - S0075

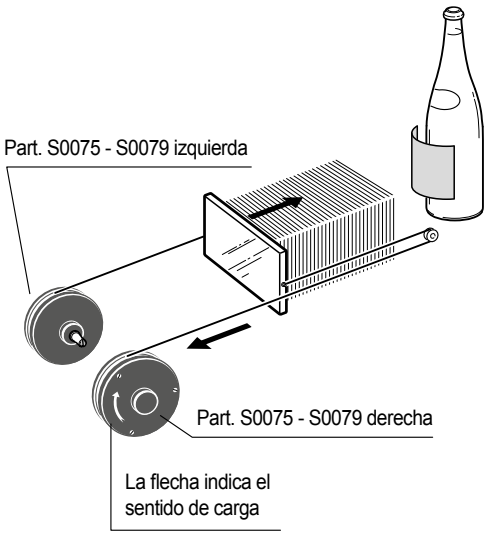

Part. S0075

Carrete enrollahilo

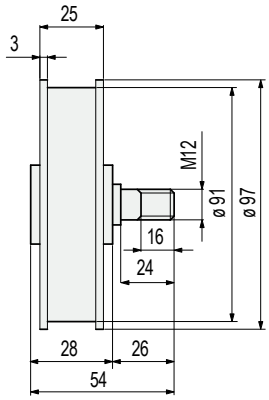

Carga gr.	Recorrído enrollado mm	Sentido enrollado	Code
0÷4000	2500	derecha	**672642N**
		izquierda	**672652N**
0÷2800*	600	derecha	**672662N**
		izquierda	**672672N**

- Rumorosidad reducida.
* = El carrete durante el recorrido de desenrrollado tiene una pérdida de carga de sólo el 10/20% (respecto a la carga inicial establecida).
- Material: carrete en poliamida reforzada PA FV (negra), perno en latón.
- Confección: 10 piezas.

Best Seller

Standard

A petición: cantidad mínima requerida. Consulte a nuestro Customer Service para conocer la disponibilidad.

Código para pedido = Part. + Code

REXNORD

• **Montaje** de los Part. S0666

Tapón de cierre (para tubos redondos) — Part. S0666

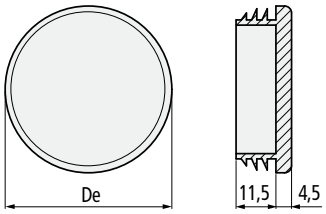

Dimensiones del tubo				
Ø externo mm	Espesor min. mm	Espesor max. mm	Code	De mm
Ø 38,1	1	3,5	671142	38
Ø 42,4 (1"¼)	1	2,5	671152	42
Ø 48,3 (1"½)	1,2	3,6	**671162**	48

- Material polietileno PE (negro).
- Confección: 50 piezas.

• **Montaje** de los Part. S0667

Tapón de cierre (para tubos cuadrados) — Part. S0667

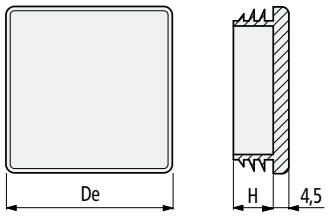

Dimensiones del tubo					
Externo mm	Espesor min. mm	Espesor max. mm	Code	De mm	H mm
⧄ 40x40	1	3	**671172**	40	14
⧄ 50x50	1	2,5	**671182**	50	14,5

- Material polietileno PE (negro).
- Confección: 50 piezas.

• **Montaje** de los Part. S0668

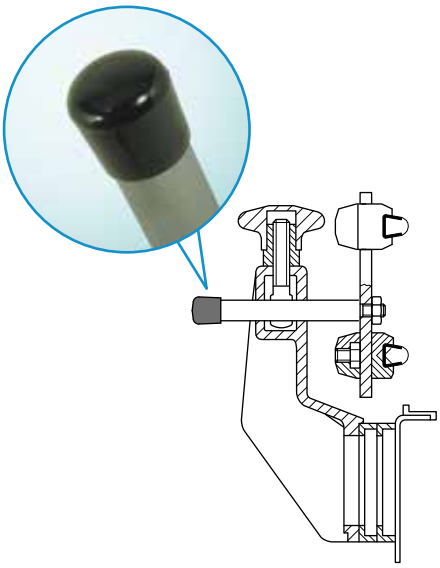

Tapón de protección (para tubos redondos) — Part. S0668

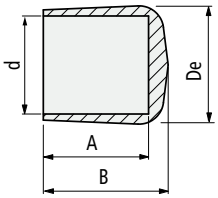

Ø perno d mm	Code Negro	Code Anaranjado	Ø De mm	A mm	B mm
12	-	**611263**	16	15	18,5
14	-	**611273**	18	16,5	21
16	671212	-	20	22	26
20	671222	-	24,5	21,5	25,5

- Material goma PVC.
- Confección: 50 pezzi.

● **Best Seller**
● **Standard**
● **A petición:** cantidad mínima requerida. Consulte a nuestro Customer Service para conocer la disponibilidad.

Código para pedido = Part. + Code

Part. S0112

Cadena portacables

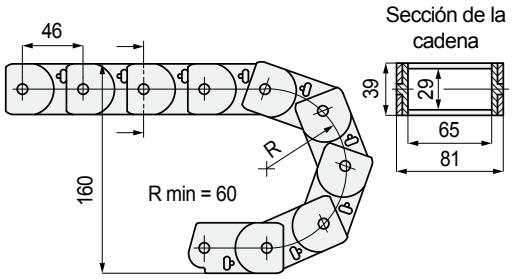

Code
51610

- Uso: para guiar cables y tubos flexibles utilizados para la alimentación de elementos de equipos en movimiento, protegiéndolos contra esfuerzos de tracción y torsión.
- Material: poliamida PA (negra).
- Montaje de los eslabones: a presión. El sistema de encastre a presión permite desmontar los elementos rápida y fácilmente.
- Confección: 5 metros.

• Determinación de la longitud de la cadena

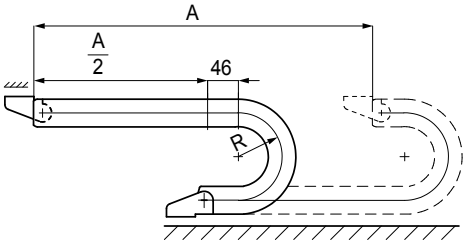

$$L = \frac{A}{2} + \cdot R + (46 \cdot 2)$$

L = longitud de la cadena (mm).
A = recorrido de la cadena (mm).
R = radio de curvatura (mm).

Part. S0114

Montajes de conexión

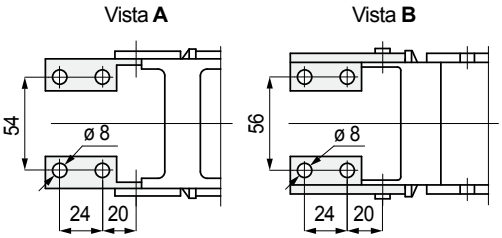

Code
59040

- Material: acero zincado.
- Estado de suministro: con N° 4 montajes.
- Confección: 5 serie.

• Montaje de los Part. S0114

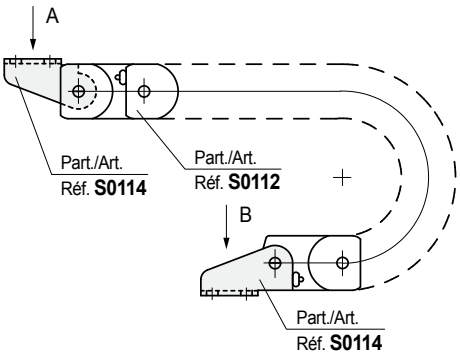

Best Seller

Standard

A petición: cantidad mínima requerida. Consulte a nuestro Customer Service para conocer la disponibilidad.

Código para pedido = Part. + Code

REXNORD

Part. S0019

Pulverizador cónico

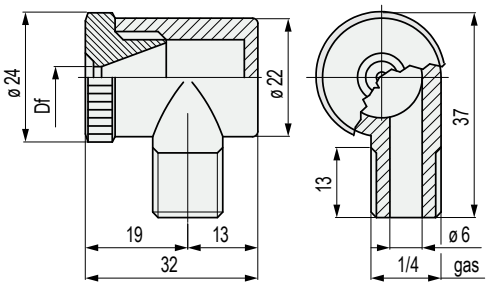

ø orificio Df mm	Code
1,5	51450
2,5	51460
5	51470

- Uso: instalaciones de lavado.
- Material: poliamida PA (negra).
- Max temperatura de ejercicio en contacto con agua: 70°C.
- Confección: 100 piezas.

• **Diagrama de caudal** Part. S0019

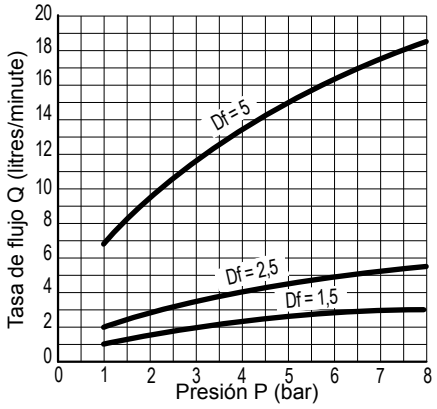

• **Dimensiones y forma del chorro** Part. S0019

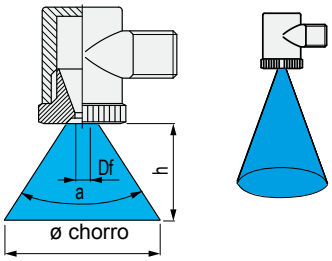

ø orificio Df mm	ángulo salida a	ø chorro mm	distancia h mm
1,5	18	160	500
2,5	22	200	500
5	60	600	500

Valores obtenidos con una presión de 2 bar.

Part. S0018

Inyector de abanico

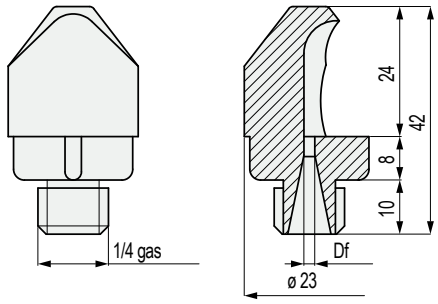

ø orificio Df mm	Code
2	51480
4	51490

- Uso: instalaciones de lavado.
- Material: poliamida PA (blanca).
- Max temperatura de ejercicio en contacto con agua: 70°C.
- Confección: 200 piezas.

• **Diagrama de caudal** Part. S0018

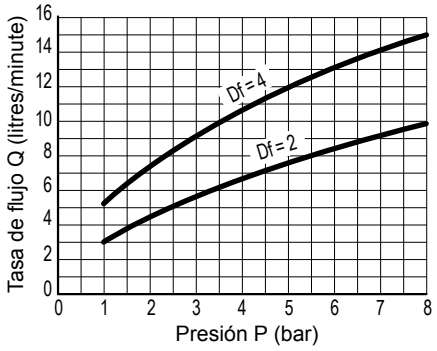

• **Dimensiones y forma del chorro** Part. S0018

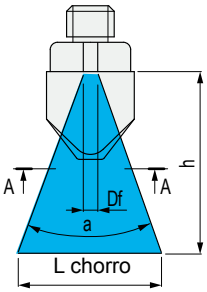

Secc. A-A
Forma del chorro:
plano

ø orificio Df mm	ángulo salida a	anchura chorro L mm	distancia h mm
2	28	250	500
4	18	160	500

Valores obtenidos con una presión de 2 bar.

- **Best Seller**
- **Standard**
- **A petición:** cantidad mínima requerida. Consulte a nuestro Customer Service para conocer la disponibilidad.

Código para pedido = Part. + Code

Part. S0837

■ Cadena portacables

Code	Peso kg
640783	0,68

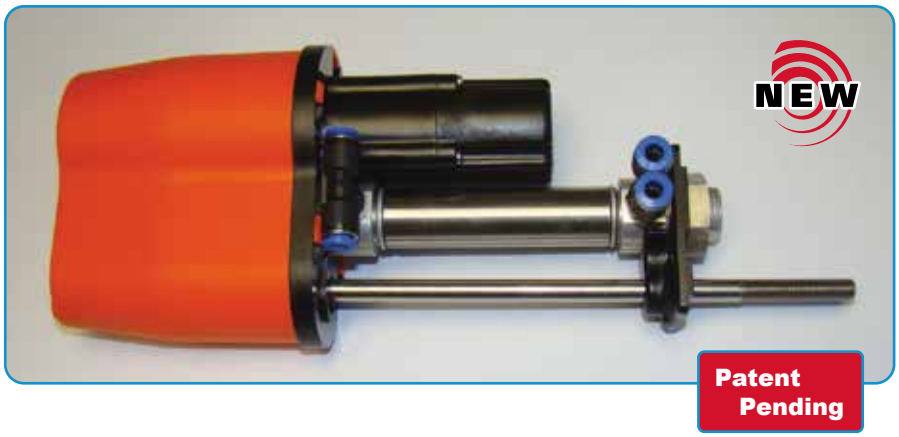

- Unidad operativa SGA™, rodillo posicionadory soporte de fijación de resina acetálica POM negra.
- Tapa de protección de Polipropileno PP anaranjado.
- Placa de tope, varilla porta abrazadera y rosca M22 de acero inoxidable.
- Enganches rápidos de plástico.
- Minicilindro ISO 6432.
- Envase: 4 piezas.

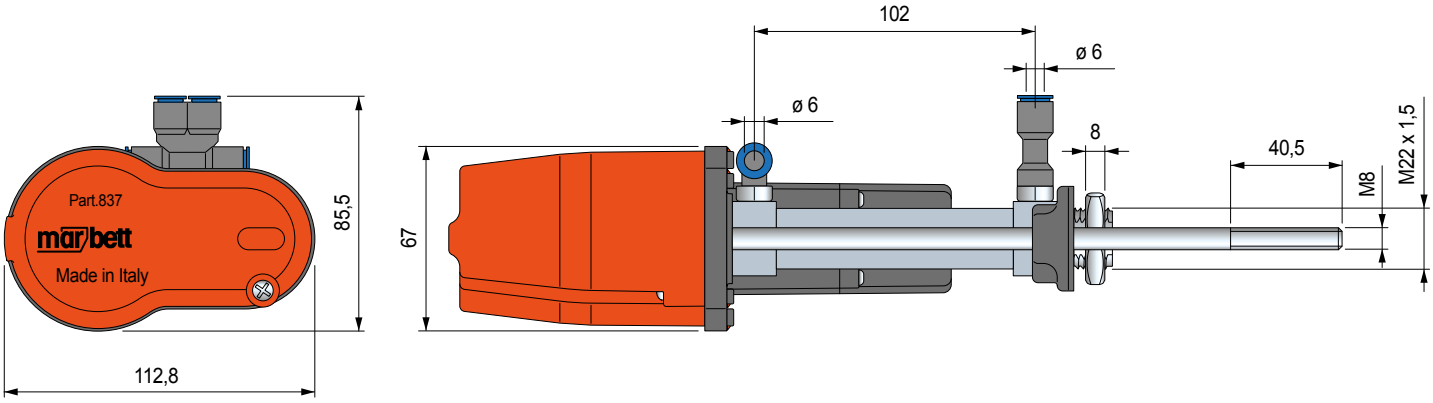

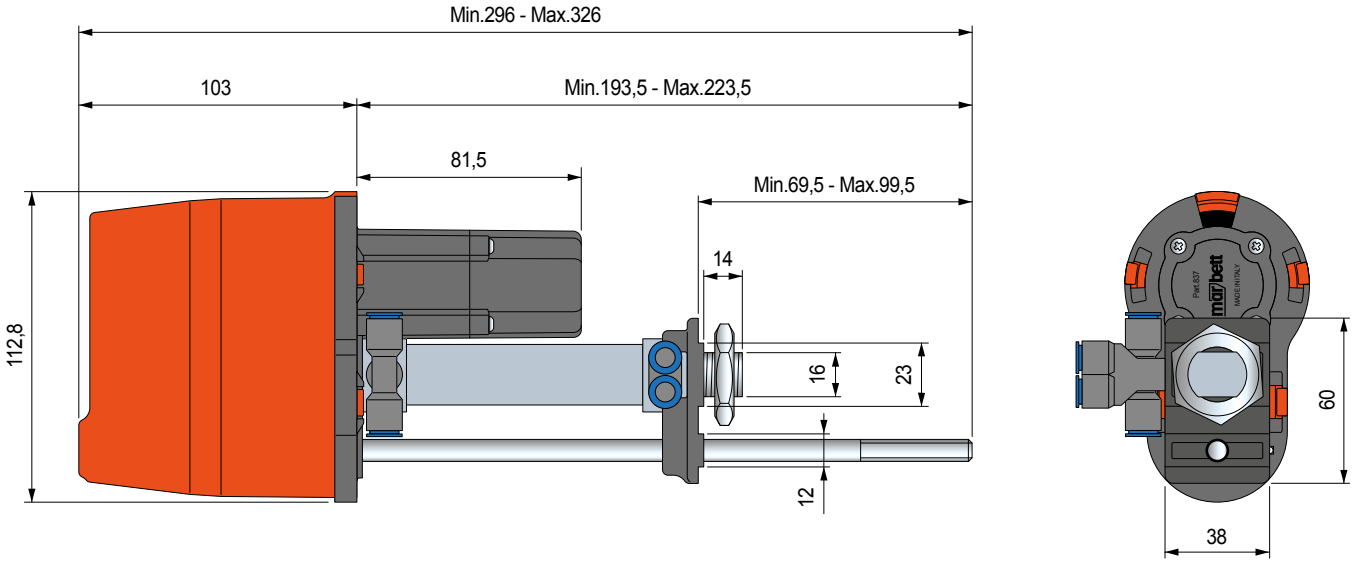

REXNORD

Descripción de los componentes

Part. S0837

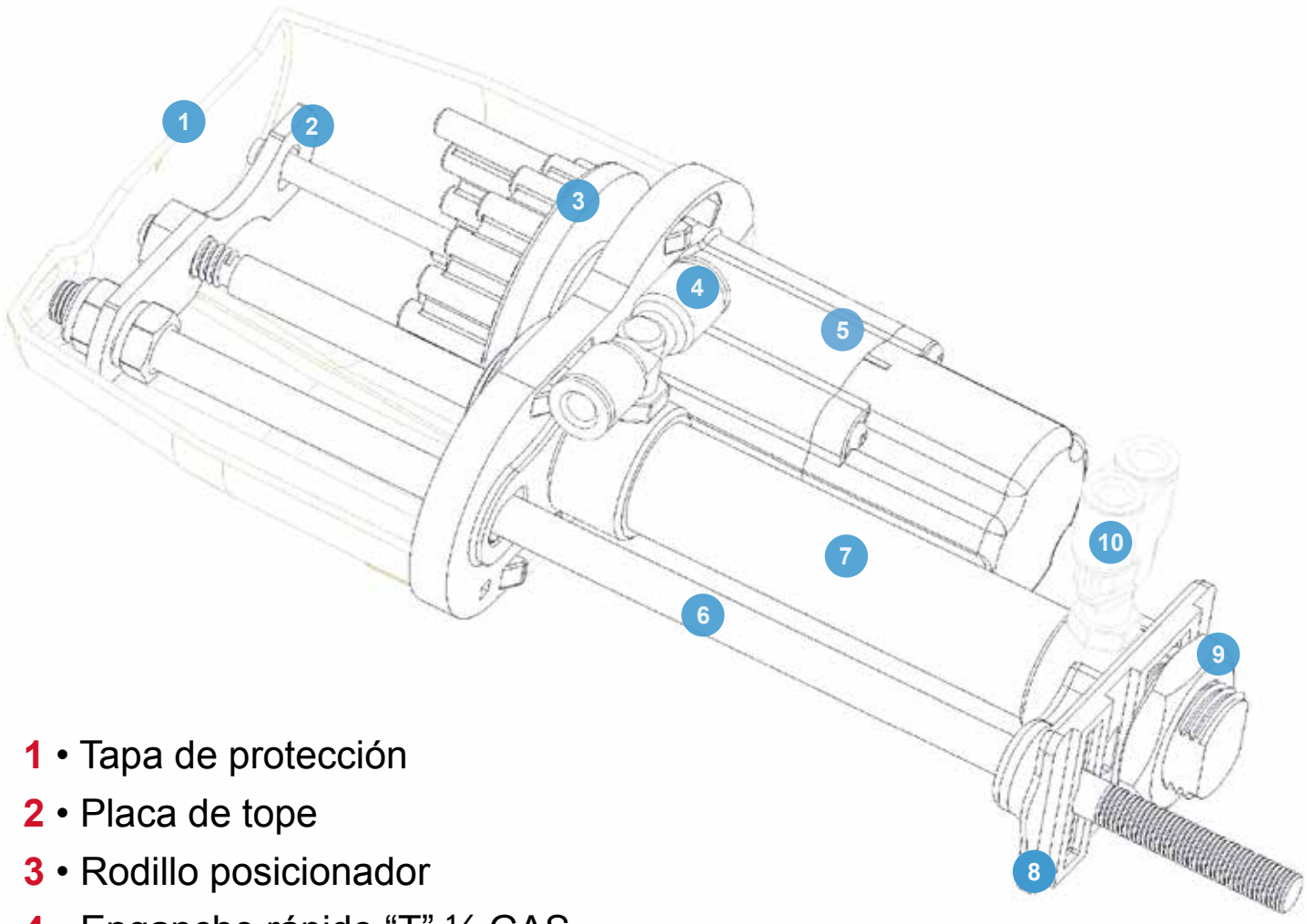

1 • Tapa de protección
2 • Placa de tope
3 • Rodillo posicionador
4 • Enganche rápido “T” ⅛ GAS
5 • Unidad operativa **SGA™**
6 • Varilla porta abrazadera
7 • Minicilindro ISO 6432
8 • Soporte de fijación
9 • Rosca M22
10 • Enganche rápido “Y” ⅛ GAS

Part. S0837

Instalación en transportadores de aire

Cada unidad puede ensamblarse con perfiles de soporte perforados o con ojal, según las dimensiones sugeridas en las figuras siguientes.

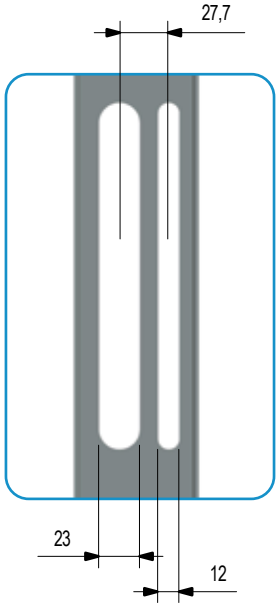

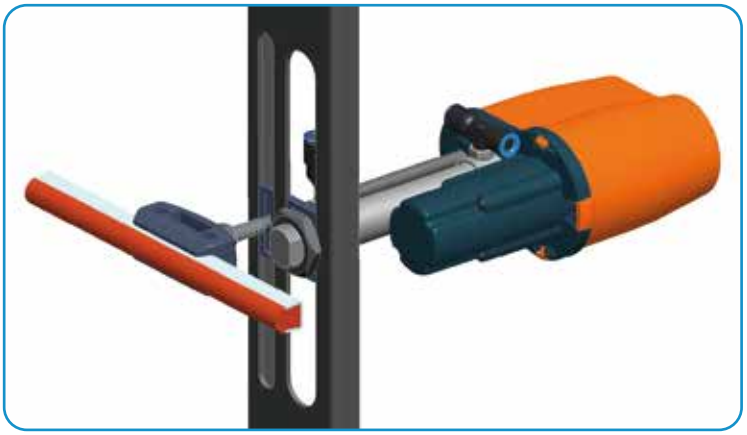

Ejemplo de montaje del sistema SGA™ (Side Guide Adjustment™) en un trasportador de aire.

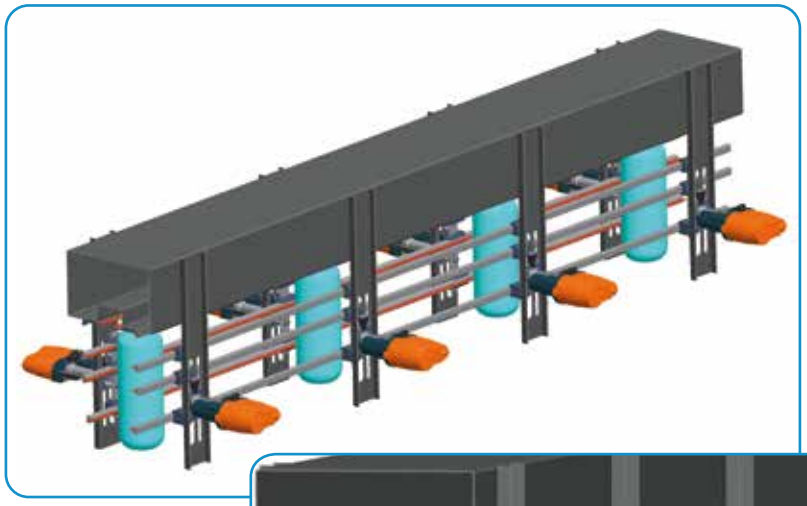

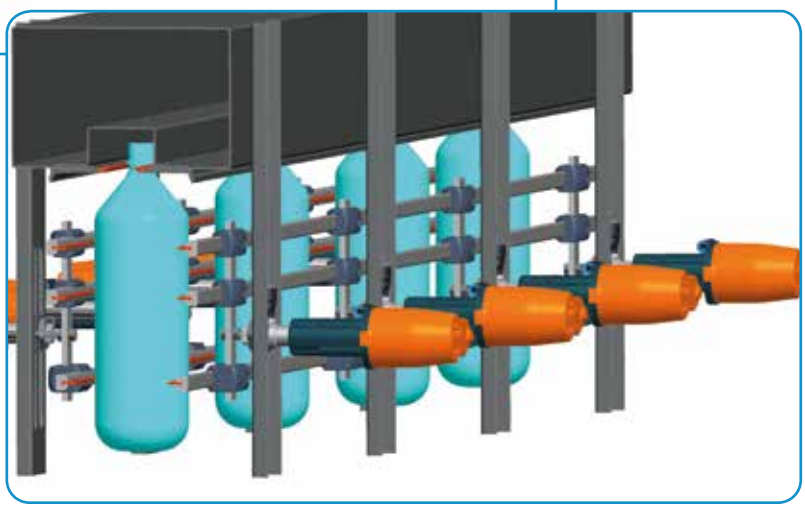

Instalación en transportadores de cadena

Part. S0837

Cada unidad puede ser ensamblada con barras perforadas del tamaño indicado en las figuras siguientes.

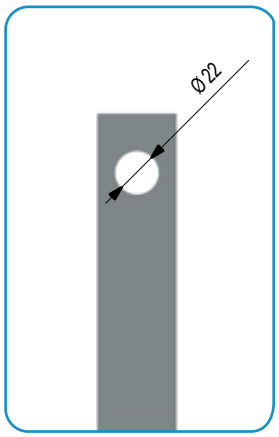

Ejemplo de montaje del sistema SGA™ (Side Guide Adjustment™) en un transportador de cadena.

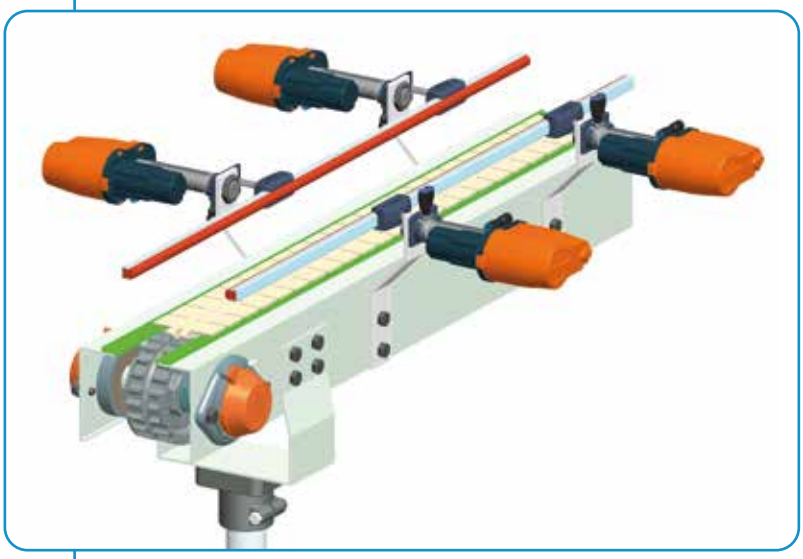

Part. S0837

Informaciones técnicas

Ejemplo de fijación de las guías laterales.

Abrazaderas Part. 159 - 437 - 451
Guías redondas Diám. 8 - 10 - 12 - 14

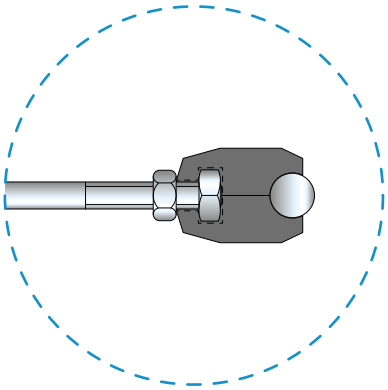

Abrazaderas Part. 215
Guías Part. 223 - 317
219 - 373 - 393
596 - 308
715 - 765
767 - 768
769 - 770

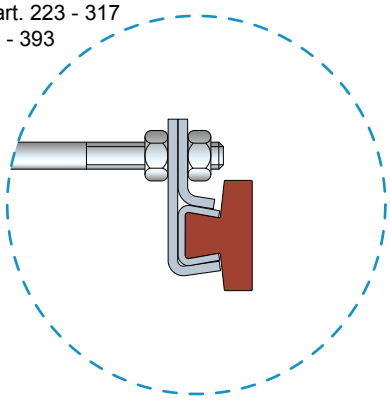

Dejar mÍnimo 20 mm para el movimiento del sistema.

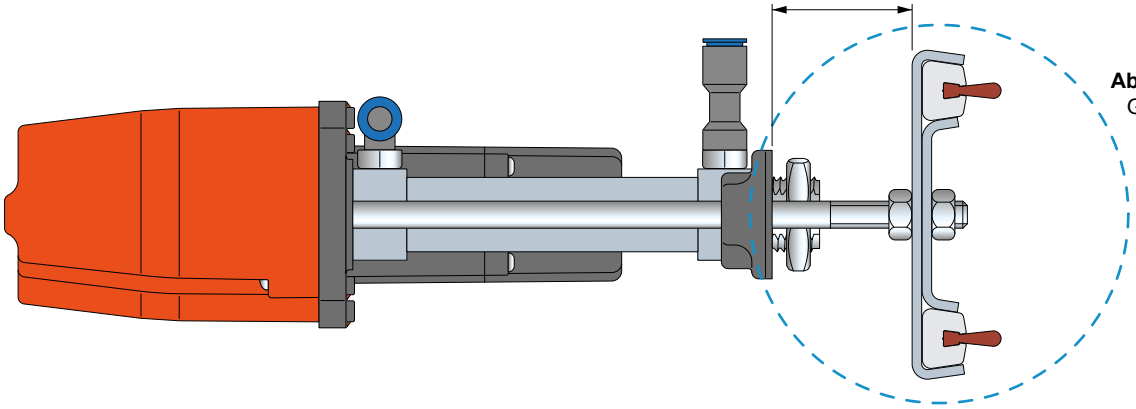

Abrazaderas Part. 217
Guías Part.
223 - 317
219 - 373
393 - 596
308 - 715
765 - 767
768 - 769
770

Abrazaderas Part. 211 - 446
Guías Part. 223 - 317
219 - 373 - 393
596 - 308
715 - 765
767 - 768
769 - 770

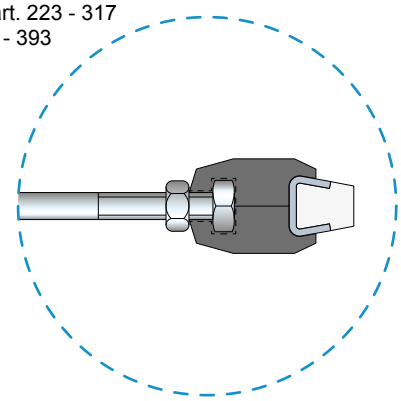

Tuerca M8 UNI 5589-65
Guías Part. 756 - 757 - 856 - 868

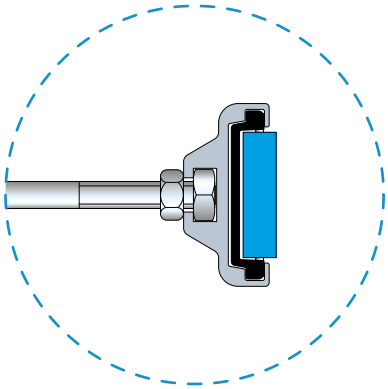

Tuerca M8 UNI 5589-65
Guías Part. 346 - 832

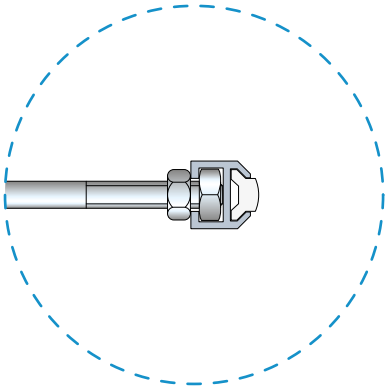

Informaciones técnicas

Part. **S0837**

Diagrama de armado 1

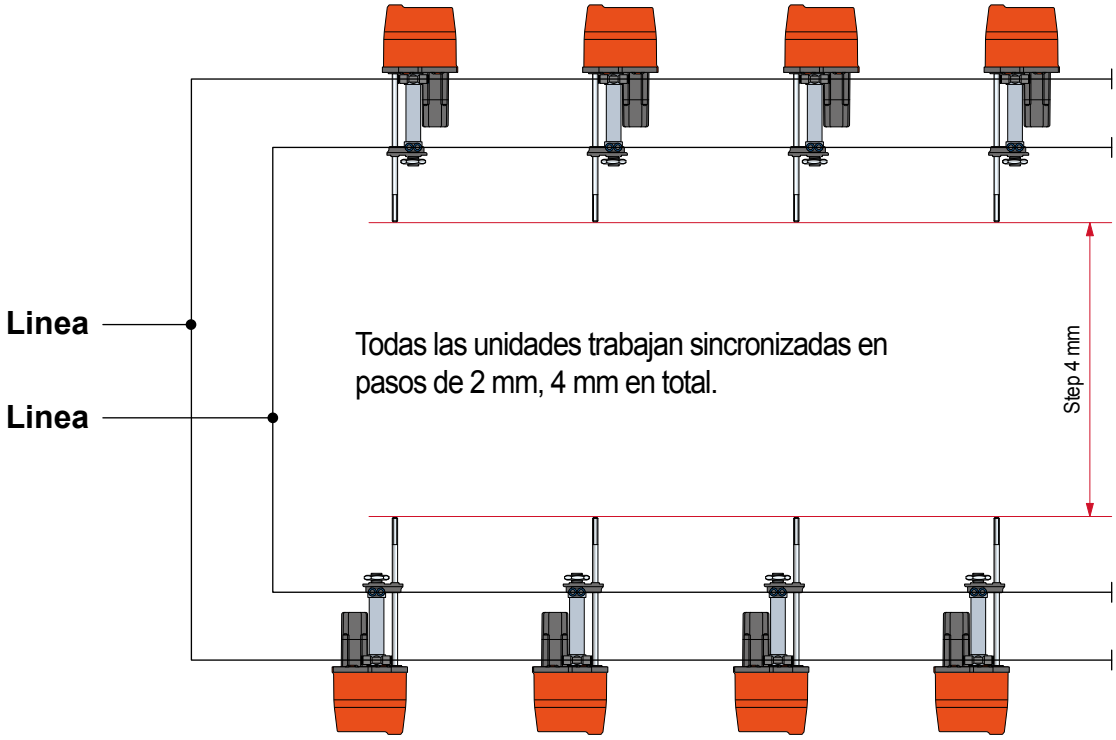

Diagrama de armado 2

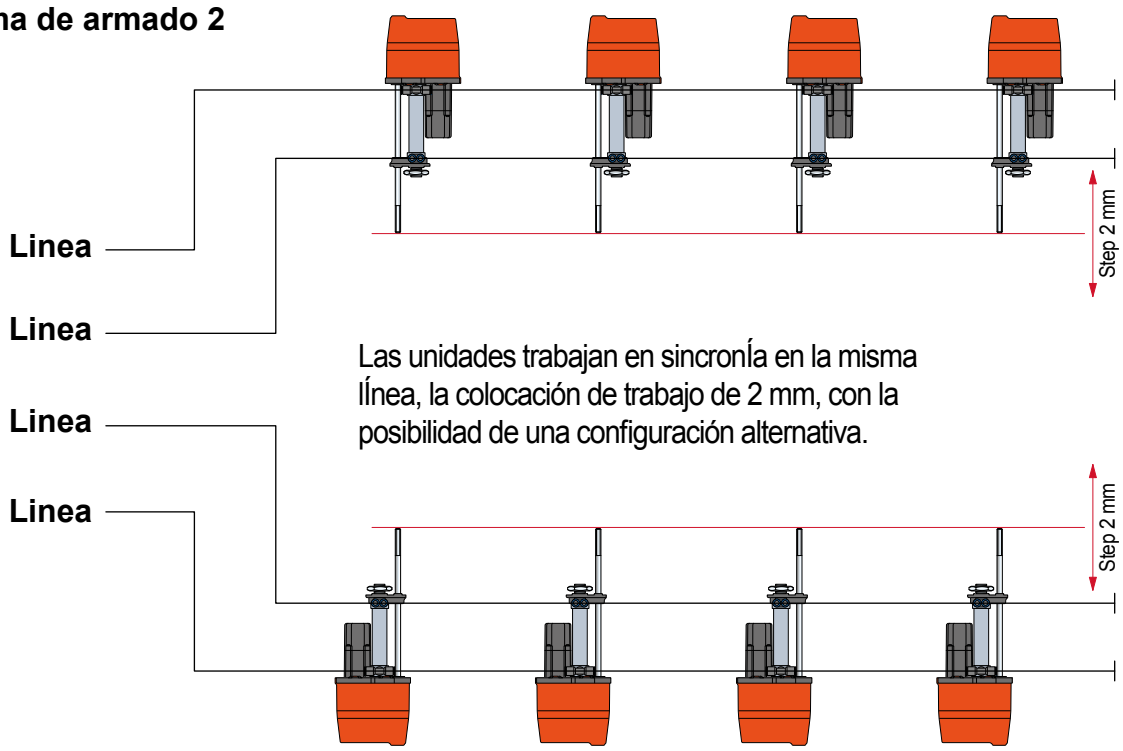

Cálculo de la dilatación térmica

$$Lt = L0 \cdot [\, 1 + a \cdot (T - 20\,°C)\,]$$

Lt = longitud final (mm.)
L0 = longitud inicial (mm.)
a = coeficiente de dilatación lineal.
T = temperatura de ejercicio (°C).
20 °C = temperatura ambiente.

Ejemplo :
una guía con longitud inicial de L0 = 1000 mm, con coeficiente de dilatación lineal 2X10-4, y a una temperatura de ejercicio de 70 °C, sufre un alargamiento final de :

$$Lt = 1000\ mm \cdot [\, 1 + 0{,}0002 \cdot (\, 70\,°C - 20\,°C\,)\,] = 1010\ mm$$

Características de los materiales

Poliamida PA
• Elevada resistencia • Optima estabilidad dimensional, incluso a temperaturas relativamente altas • Altamente resistente a los agentes químicos • Inflamabilidad : 94HB.

Poliamida reforzada PA FV
• Supera a la poliamida PA en resistencia a la tracción, rigidez y estabilidad dimensional • Tolera mayores temperaturas de ejercicio • Inflamabilidad : 94HB.

Polipropileno PP
• Indicado para altas temperaturas • Elevada resistencia a los agentes químicos • Propiedades mecánicas menores • Inflamabilidad : 94HB.

Polipropileno reforzado PP FV
• Mayor rigidez dimensional y mejores propiedades mecánicas que el polipropileno PP • Inflamabilidad : 94HB.

Polietileno PE (UHMWPE)
• Es el material plástico que mejor se presta a la realización de las guías laterales de deslizamiento, en virtud de su bajísimo coeficiente de fricción, de la óptima resistencia al desgaste y de una absorción de líquidos nula (ej. cuando se utiliza la lubricación con agua) • Elavada resistencia a los agentes químicos • Buena absorción del sonido • Inflamabilidad : 94HB.

Polietileno ULF (UHMWPE + lubricante sólido)
• Comparado con el polietileno PE presenta un menor coeficiente de roce, una mayor resistencia al desgaste • No deja rastros en el recipiente • Inflamabilidad : 94HB.

Acetálica POM
• Las resinas acetálicas se encuentran entre los materiales termoplásticos más resistentes y rígidos • Sus propiedades más importantes son: elevada resistencia a la tracción, resistencia al impacto y rigidez • Excelente estabilidad dimensional • Excelente resistencia a un gran número de sustancias químicas • Sus principales limitaciones son el uso continuado en contacto con vapor o agua caliente a temperaturas superiores a 60° C • Inflamabilidad : 94HB.

Acetálica Rex LF®
• Tiene las mismas propiedades mecánicas que la acetálica POM • El aditivo autolubricante asegura un bajísimo coeficiente de fricción y una elevada resistencia al desgaste • En contacto con el agua caliente tiene las mismas limitaciones que la resina acetálica POM • Inflamabilidad : 94HB.

Acero inoxidable austenítico
• La óptima resistencia a la corrosión y a la oxidación lo hacen adecuado para la industria alimentaria, quesera, cervecera, farmacéutica • La laminación en frío permite conferirle carga magnética.

Acero zincado
• Acero sometido a un tratamiento de cincado galvánico • Espesor mínimo de la capa de cinc (min. 7 micrón).

Latón niquelado
• Buena resistencia a lo agentes químicos • Indicado para ambientes húmedos y mojados.

Posición guías de deslizamiento para cadenas TableTop®

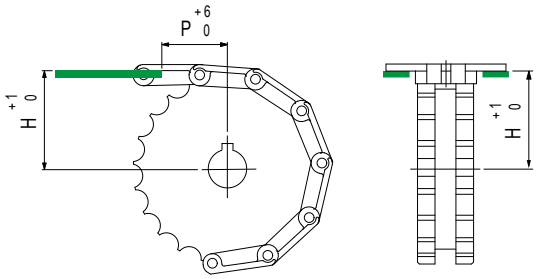

Cadena	H mm	P mm
512 - 802 - 805 - 812 - 815 - 820 - 821 - 881 - 881 M - 8811 - 8811 TAB - SLBP 821	(Dp : 2) + 3,2	40
831 - XLBP 831		
880 - 880 TAB - 880 BO	(Dp : 2) + 3,6	40
879 - 879 TAB - 879 BO - LBP 879 BO		
882 - 882 TAB - SLBP 882 TAB - LBP 883	(Dp : 2) + 4,8	40
866 - 963 - 1864 - 1873 - 1874 - 2873 - 3873		
1700K - 1700TABK - AC1700K - 1701 - 1790K - 1701TABK - 1702 - 1716K -	(Dp : 2) - 12	50
1710K - 1710TABK - 1713K - 1713TABK		
Dp = diámetro primitivo rueda de tracción - mm.		

Posición guías de deslizamiento para cadenas MatTop®

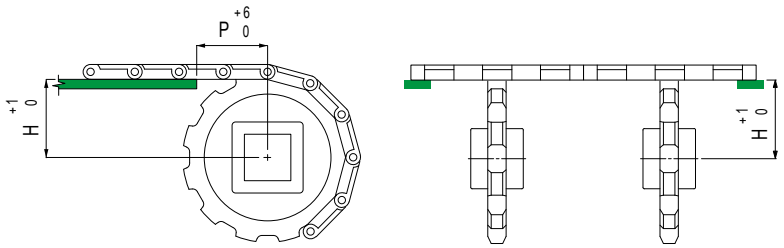

Cadena	H mm	P mm
1505 - 1506	(Dp : 2) - 4,95	15
2100	(Dp : 2) - 4,37	25
4705 - 4706 - 4707 - 4705 Vacuum - 4803 - 5705 - 5706	(Dp : 2) - 6,35	38
4812	(Dp : 2) - 5,2	38
4809	(Dp : 2) - 7,9	57
5935 - 5936 - 5935 Vacuum - 8505 - 8506	(Dp : 2) - 4,35	19
5996 - 5997 - 5998	(Dp : 2) - 9,1	57
6390 - 6391 - 6392	(Dp : 2) - 7,0	50
7705 - 7706	(Dp : 2) - 6,35	25
7956	(Dp : 2) - 6,35	32
Dp = diámetro primitivo rueda de tracción - mm.		

Posicionamiento módulos de transferencia Part. S0567 - S0568 - S0569 S0847 - S0848 - S0849

• **Transferencia**

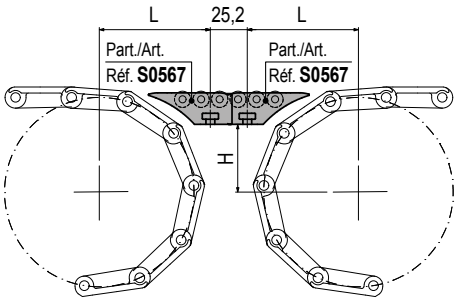

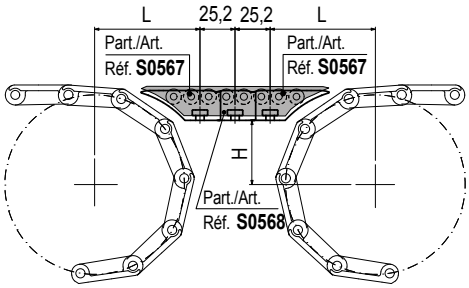

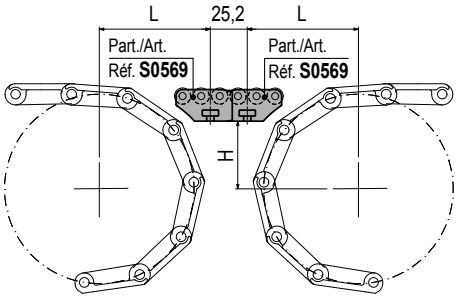

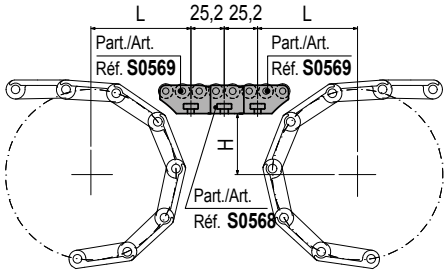

• **Transferencia a 90°**

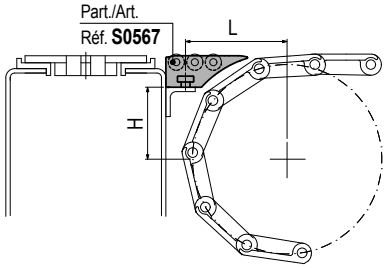

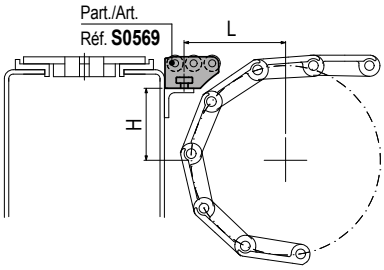

Dimensiones H, L para cadenas TableTop®

Cadena	Z 15		Z 17		Z 19		Z 21		Z 23		Z 25		Z 27		Z 29	
	H	L	H	L	H	L	H	L	H	L	H	L	H	L	H	L
802 - 805 - 812 - 815 - 881	30,9	64,6	36,8	65,8	42,8	67,0	48,7	68,1	54,7	69,2	60,7	70,2	66,7	73,0	72,7	75,3
881 M - 8811 - 8811 TAB	30,9	64,6	36,8	65,8	42,8	67,0	48,7	68,1	54,7	69,2	60,7	70,2	66,7	73,0	72,7	75,3
512	45,2	67,4	53,2	68,9	61,3	70,3	69,3	74,0	–	–	–	–	–	–	–	–
1864 - 1874 - 4874	37,3	73,2	43,3	74,8	49,4	76,2	55,4	77,6	61,5	75,4	67,5	77,9	–	–	–	–
820	31,5	65,4	37,4	66,7	43,4	67,9	49,3	69,0	55,3	70,1	61,3	71,3	67,3	73,7	73,3	76,0
821	32,3	65,8	38,2	67,1	44,2	68,3	50,1	69,4	56,1	70,6	62,1	71,6	68,1	72,7	74,1	73,7
843	17,1	65,9	21,2	67,1	25,2	68,2	29,2	69,3	33,2	70,3	37,3	71,3	–	–	–	–
845	17,1	63,9	21,2	64,9	25,2	66,0	29,2	67,0	33,2	67,9	37,3	68,8	–	–	–	–
963	37,3	73,5	43,3	75,0	49,4	76,4	55,4	77,8	61,5	75,5	67,5	78,1	–	–	–	–
1873 - 1853 - 853	37,3	68,6	43,3	69,9	49,4	71,2	55,4	72,3	61,5	72,5	67,5	74,9	73,5	77,3	–	–
1843	17,9	63,9	22,0	64,9	26,0	66,0	30,0	66,9	34,0	67,9	38,1	68,8	–	–	–	–
812 Rub. Top - 881 Rub. Top	32,9	65,0	38,8	66,2	44,8	67,3	50,7	68,4	56,7	69,5	62,7	71,4	68,7	73,8	74,7	76,1
802 Rub. Top	33,9	65,2	39,8	66,4	45,8	67,5	51,7	68,6	57,7	69,7	63,7	71,8	69,7	74,2	75,7	76,5
HFP 820	33,5	65,1	39,4	66,3	45,4	67,5	51,3	68,6	57,3	69,6	63,3	71,6	69,3	74,0	75,3	76,3
HFP 821	34,3	65,3	40,2	66,5	46,2	67,6	52,1	68,7	58,1	69,7	64,1	72,0	70,1	74,3	76,1	76,6
HFP 867 - HFP 1877 - HFP 1873	40,3	66,5	46,3	67,6	52,4	68,7	58,4	69,8	64,5	72,1	70,5	74,5	76,5	76,8	–	–
SLBP 821	47,3	67,8	53,2	68,9	59,2	69,9	65,1	72,4	71,1	74,7	77,1	77,0	–	–	–	–

Cadena	Z 9		Z 10		Z 11		Z 12		Z 13		Z 14		Z 15	
	H	L	H	L	H	L	H	L	H	L	H	L	H	L
880 TAB, 879 TAB	40,8	66,6	46,7	67,7	52,7	68,8	58,7	69,9	64,7	72,2	70,7	74,6	76,7	76,8
882 TAB	42,7	66,9	48,6	68,1	54,6	69,1	60,6	70,2	–	–	–	–	–	–
LPC 279	50,2	68,3	56,1	69,4	62,1	71,2	68,1	73,5	74,1	75,8	–	–	–	–
HFP 880 TAB	42,8	67,0	48,7	68,1	54,7	69,2	60,7	70,2	66,7	73,0	72,7	75,3	–	–
HFP 882 TAB	45,2	67,4	51,1	68,5	57,1	69,6	63,1	71,6	–	–	–	–	–	–
SLBP 882 TAB	57,2	69,6	63,1	71,6	69,1	73,9	75,1	76,2	–	–	–	–	–	–

Dimensiones H, L para cadenas MatTop®

Cadena	Z 12		Z 16		Z 21		Z 23		Z 24		Z 25		Z 27		Z 32	
	H	L	H	L	H	L	H	L	H	L	H	L	H	L	H	L
1505 - 1506	11,5	60,0	20,9	62,3	–	–	–	–	40,0	66,4	–	–	–	–	59,0	69,9
4705 - 4706 - 5705 - 5706	57,5	69,6	–	–	48,5	68,0	54,5	69,1	57,5	69,6	60,5	70,2	66,5	72,9	–	–
HFP 5705	–	–	–	–	51,0	68,5	57,0	69,9	60,0	70,1	63,0	71,5	69,0	73,9	–	–

Cadena	Z 7		Z 8		Z 9		Z 10		Z 11		Z 12		Z 19		Z 19	
	H	L	H	L	H	L	H	L	H	L	H	L	H	L	H	L
2100	–	–	–	–	–	–	–	–	27,0	63,7	–	–	9,2	59,3	59,1	69,9
4812	–	–	32,5	64,9	–	–	–	–	–	–	56,3	69,4	–	–	–	–
5996	52,5	68,8	–	–	70,1	74,3	–	–	–	–	–	–	–	–	–	–
6390 - 6391 - 6392	–	–	49,8	68,3	–	–	65,4	72,5	–	–	–	–	–	–	–	

Cadena	Z 10		Z 16		Z 18		Z 21		Z 24		Z 25		Z 31	
	H	L	H	L	H	L	H	L	H	L	H	L	H	L
5935 - 5936 - 8505 - 8506	13,0	60,4	–	–	–	–	–	–	55,6	69,3	58,6	69,8	76,9	76,9
7705 - 7706	–	–	49,0	68,1	57,0	69,6	69,1	73,9	–	–	–	–	–	–

Dimensiones H, L para cadenas MCC

Cadena	Z 28	
	H	L
500	38,6	66,1
505	40,6	66,5

Cadena	Z 10		Z 12		Z 13		Z 15		Z 16		Z 18		Z 20		Z 21	
	H	L	H	L	H	L	H	L	H	L	H	L	H	L	H	L
1000	–	–	31,0	64,6	–	–	–	–	47,0	67,8	55,0	69,2	63,1	70,6	–	–
1005	–	–	–	–	–	–	–	–	–	–	57,0	69,6	–	–	69,1	73,9
1050	–	–	–	–	–	–	–	–	54,8	69,2	62,8	71,5	–	–	–	–
1055	–	–	–	–	–	–	–	–	58,8	69,9	66,8	73,1	–	–	–	–
1255	35,3	65,5	–	–	50,2	68,4	60,3	70,1	65,3	72,4	–	–	–	–	–	–

Posicionamiento módulos de transferencia Part. S0672 - S0568 - S0846

• **Transferencia**

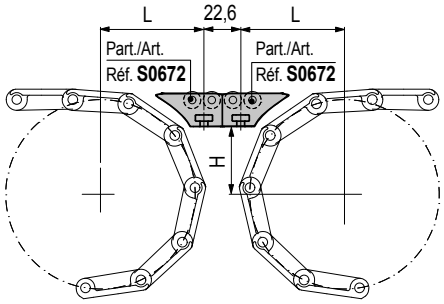

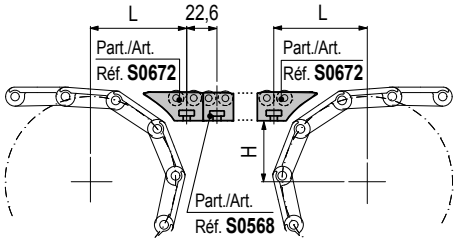

• **Transferencia a 90°**

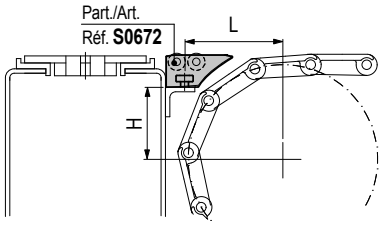

Dimensiones H, L para cadenas TableTop®

Cadena	Z 15		Z 17		Z 19		Z 21		Z 23		Z 25		Z 27		Z 29	
	H	L	H	L	H	L	H	L	H	L	H	L	H	L	H	L
802 - 805 - 812 - 815 - 881	30,9	56,8	36,8	58,2	42,8	60,9	48,7	63,7	54,7	66,3	60,7	68,8	66,7	71,2	72,7	73,5
881 M - 8811 - 8811 TAB	30,9	56,8	36,8	58,2	42,8	60,9	48,7	63,7	54,7	66,3	60,7	68,8	66,7	71,2	72,7	73,5
512	45,2	62,0	53,2	65,6	61,3	69,0	69,3	72,2	–	–	–	–	–	–	–	–
1864 - 1874 - 4874	37,3	65,0	43,3	65,3	49,4	68,2	55,4	70,9	61,5	73,6	67,5	76,1	–	–	–	–
820	31,5	57,6	37,4	59,0	43,4	61,6	49,3	64,3	55,3	67,0	61,3	69,5	67,3	71,9	73,3	74,2
821	32,3	58,0	38,2	59,4	44,2	62,1	50,1	64,8	56,1	67,4	62,1	69,9	68,1	72,3	74,1	74,7
843	17,1	57,3	21,2	58,6	25,2	59,8	29,2	61,0	33,2	62,1	37,3	63,2	–	–	–	–
845	17,1	55,4	21,2	56,6	25,2	57,8	29,2	58,9	33,2	59,9	37,3	60,9	–	–	–	–
963	37,3	65,2	43,3	65,4	49,4	68,3	55,4	71,1	61,5	73,7	67,5	76,3	–	–	–	–
1873 - 1853 - 853	37,3	60,7	43,3	62,6	49,4	65,4	55,4	68,1	61,5	70,7	67,5	73,1	73,5	75,5	–	–
1843	17,9	55,5	22,0	56,7	26,0	57,8	30,0	58,9	34,0	59,9	38,1	60,9	–	–	–	–
812 Rub. Top - 881 Rub. Top	32,9	57,3	38,8	58,6	44,8	61,9	50,7	64,6	56,7	67,1	62,7	69,6	68,7	72,0	74,7	74,3
802 Rub. Top	33,9	57,5	39,8	58,8	45,8	62,3	51,7	65,0	57,7	67,5	63,7	70,0	69,7	72,4	75,7	74,7
HFP 820	33,5	57,4	39,4	58,8	45,4	62,1	51,3	64,8	57,3	67,4	63,3	69,8	69,3	72,2	75,3	74,5
HFP 821	34,3	57,6	40,2	58,9	46,2	62,5	52,1	65,2	58,1	67,7	64,1	70,2	70,1	72,5	76,1	74,8
HFP 867 - HFP 1877 - HFP 1873	40,3	59,0	46,3	62,6	52,4	65,3	58,4	67,8	64,5	70,3	70,5	72,7	76,5	75,0	–	–
SLBP 821	47,3	63,0	53,2	65,6	59,2	68,2	65,1	70,6	71,1	72,9	77,1	75,2	–	–	–	–

Cadena	Z 9		Z 10		Z 11		Z 12		Z 13		Z 14		Z 15	
	H	L	H	L	H	L	H	L	H	L	H	L	H	L
880 TAB, 879 TAB	40,8	59,1	46,7	62,8	52,7	65,4	58,7	68,0	64,7	70,4	70,7	72,8	76,7	75,0
882 TAB	42,7	60,9	48,6	63,6	54,6	66,2	60,6	68,7	–	–	–	–	–	–
LPC 279	50,2	64,3	56,1	66,9	62,1	69,4	68,1	71,7	74,1	74,0	–	–	–	–
HFP 880 TAB	42,8	60,9	48,7	63,7	54,7	66,3	60,7	68,8	66,7	71,2	72,7	73,5	–	–
HFP 882 TAB	45,2	62,1	51,1	64,7	57,1	67,3	63,1	69,8	–	–	–	–	–	–
SLBP 882 TAB	57,2	67,3	63,1	69,8	69,1	72,1	75,1	74,4	–	–	–	–	–	–

Dimensiones H, L para cadenas MatTop®

Cadena	Z 12		Z 16		Z 21		Z 23		Z 24		Z 25		Z 27		Z 32	
	H	L	H	L	H	L	H	L	H	L	H	L	H	L	H	L
1505 - 1506	11,5	51,5	20,9	54,2	–	–	–	–	40,0	58,9	–	–	–	–	59,0	68,1
4705 - 4706 - 5705 - 5706	57,5	67,5	–	–	48,5	63,6	54,5	66,2	57,5	67,5	60,5	68,7	66,5	71,1	–	–
HFP 5705	–	–	–	–	51,0	64,7	57,0	67,3	60,0	68,5	63,0	69,7	69,0	72,1	–	–

Cadena	Z 7		Z 8		Z 9		Z 10		Z 11		Z 12		Z 19		Z 19	
	H	L	H	L	H	L	H	L	H	L	H	L	H	L	H	L
2100	–	–	–	–	–	–	–	–	27,0	55,8	–	–	9,2	50,8	59,1	68,1
4812	–	–	32,5	57,2	–	–	–	–	–	–	56,3	67,0	–	–	–	–
5996	52,5	65,3	–	–	70,1	72,5	–	–	–	–	–	–	–	–	–	–
6390 - 6391 - 6392	–	–	49,8	64,2	–	–	65,4	70,7	–	–	–	–	–	–	–	–

Cadena	Z 10		Z 16		Z 18		Z 21		Z 24		Z 25		Z 31			
	H	L	H	L	H	L	H	L	H	L	H	L	H	L		
5935 - 5936 - 8505 - 8506	13,0	52,00	–	–	–	–	–	–	55,6	66,6	58,6	67,9	76,9	75,1		
7705 - 7706	–	–	49,0	63,8	57,0	67,3	69,1	72,1	–	–	–	–	–	–		

Dimensiones H, L para cadenas MCC

Cadena	Z 28		
	H	L	
500	38,6	58,6	
505	40,6	59,0	

Cadena	Z 10		Z 12		Z 13		Z 15		Z 16		Z 18		Z 20		Z 21	
	H	L	H	L	H	L	H	L	H	L	H	L	H	L	H	L
1000	–	–	31,0	56,8	–	–	–	–	47,0	62,9	55,0	66,4	63,1	69,8	–	–
1005	–	–	–	–	–	–	–	–	–	–	57,0	67,3	–	–	69,1	72,1
1050	–	–	–	–	–	–	–	–	54,8	66,3	62,8	69,7	–	–	–	–
1055	–	–	–	–	–	–	–	–	58,8	68,0	66,8	71,3	–	–	–	–
1255	35,3	57,8	–	–	50,2	64,3	60,3	68,6	65,3	70,6	–	–	–	–	–	–

PIES EN POLIAMIDA
REFORZADA CON RÓTULA

Pág. R08 - R27

PIES GRIPPER CON RÓTULA
en polipropileno reforzado y acero inox

Pág. R28 - R39

PIES EN ACERO CON RÓTULA

Pág. R40 - R47

PIES EN POLIAMIDA
Y GOMA REFORZADA

Pág. R48 - R49

PIES EN ACERO FIJOS

Pág. R50 - R52

PIES EN ACERO
CON ANTIVIBRATORIO

Pág. R53

BASES EN ACERO Y GOMA
CON ANTIVIBRATORIO

Pág. R54 - R55

TAPONES ROSCADOS
para tubos redondos y cuadrados

Pág. R56 - R59

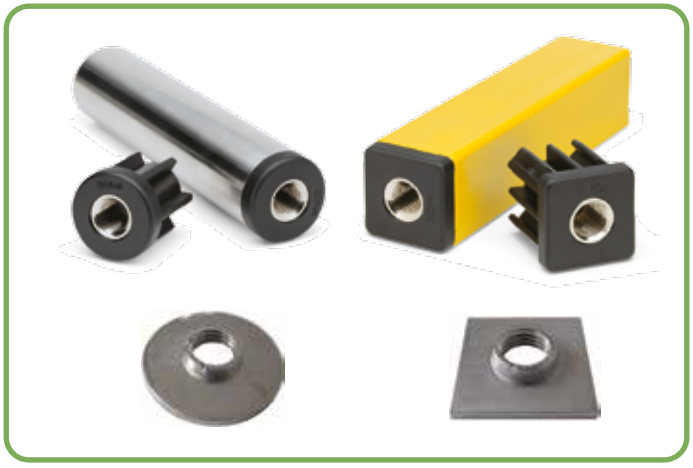

PIES EN POLIAMIDA REFORZADA CON RÓTULA

Part. R0269 - Pag. R08 - R09
Ø 40 • Carga max. 10000 N.

Part. R0552 - Pag. R10 - R11
Ø 40 • Carga max. 5000 N.

Part. R0173 - Pag. R12 - R13
Ø 50 • Carga max. 10000 N.

Part. R0098 - Pag. R14 - R15
Ø 60 • Carga max. 12000 N.

Part. R0094 - Pag. R16 - R17
Ø 60 • Posibilidad de fijarlos
al suelo • Carga max. 12000 N.

Part. R0323 - Pag. R18 - R19
Ø 80 • Posibilidad de fijarlos
al suelo • Carga max. 10000 N.

Part. R0133 - Pag. R20 - R21
Ø 100 • Posibilidad de fijarlos
al suelo • Carga max. 13000 N.

Part. R0479 - Pag. R22 - R23
Ø 110 • Posibilidad de fijarlos
al suelo • Carga max. 20000 N.

Part. R0869 - Pag. R24
Ø 124 • Posibilidad de fijarlos
al suelo • Carga max. 45000 N.

Part. R0169 - Pag. R25
Ø 124 • Posibilidad de fijarlos
al suelo • Carga max. 45000 N.

Part. R0134 - Pàg. R26
Ø 100 • Posibilidad de fijarlos
al suelo • Carga max. 20000 N.

Part. R0297 - Pag. R27
Ø 124 • Posibilidad de fijarlos
al suelo • Carga max. 45000 N.

Part. R0726 - Pàg. R24 - R25 - R27
Ø 170 • Distanciador para la
referencia
Part. R0869 - R0169 - R0297.

PIES GRIPPER CON RÓTULA en polipropileno reforzado

Part. R0626 - Pag. R28 - R29
Ø 80 • Sanificabile
• Personalizzabile con logo
• Carga max. 12000 N.

Part. R0622 - Pàg. R32 - R33
Ø 100 • Esterilizable
• Personalizable con el logotipo
• Carga max. 19500 N.

Part. R0628 - Pàg. R36 - R37
Ø 120 • Esterilizable
• Personalizable con el logotipo
• Carga max. 22000 N.

PIES GRIPPER CON RÓTULA en acero inoxidable

Part. R0627 - Pàg. R30 - R31
Ø 80 • Esterilizable
• Personalizable con el logotipo
• Carga max. 12000 N.

Part. R0623 - Pàg. R34 - R35
Ø 100 • Esterilizable
• Personalizable con el logotipo
• Carga max. 19500 N.

Part. R0629 - Pàg. R38 - R39
Ø 120 • Esterilizable
• Personalizable con el logotipo
• Carga max. 22000 N.

REXNORD

PIES EN ACERO CON RÓTULA

Part. R0441 - Pàg. R40
Ø 123 • N. 2 agujeros
• Acero zincado
• Carga max. 10000 N.

Part. R0349 - Pàg. R40
Ø 123 • N. 4 agujeros
• Acero inox y zincado
• Carga max. 10000 N.

Part. R0408 - Pàg. R41
Ø 160 • Acero pintado
• Carga max. 50000 N.

Part. R0747 - Pàg. R42
Ø 80 • Acero inox
• Esterilizable
• Carga max. 25000 N.

Part. R0748 - Pàg. R42
Ø 100 • Acero inox
• Esterilizable
• Carga max. 25000 N.

Part. R0749 - Pàg. R42
Ø 120 • Acero inox
• Esterilizable
• Carga max. 25000 N.

Part. R0747F - Pàg. R43
Ø 80 • Acero inox
• Esterilizable • Predispuesto al fijado • Carga max. 25000 N.

Part. R0748F - Pàg. R43
Ø 100 • Acero inox
• Esterilizable • Predispuesto al fijado • Carga max. 25000 N.

Part. R0750 - Pàg. R44
Ø 80 • Acero inox
• Esterilizable
• Carga max. 12000 N.

Part. R0751 - Pàg. R44
Ø 100 • Acero inox
• Esterilizable
• Carga max. 12000 N.

Part. R0752 - Pàg. R44
Ø 120 • Acero inox
• Esterilizable
• Carga max. 12000 N.

Part. R0750F - Pàg. R45
Ø 80 • Acero inox
• Esterilizable • Predispuesto al fijado • Carga max. 12000 N.

Part. R0751F - Pàg. R45
Ø 100 • Acero inox
• Esterilizable • Predispuesto al fijado • Carga max. 12000 N.

Part. R0750S - Pàg. R46
Ø 80 • Acero inox
• Esterilizable • Carga max. 25000 N.

Part. R0751S - Pàg. R46
Ø 100 • Acero inox • Esterilizable
• Carga max. 50000 N.

Part. R0752S - Pàg. R46
Ø 120 • Acero inox • Esterilizable
• Carga max. 50000 N.

Part. R0750SF - Pàg. R47
Ø 80 • Acero inox
• Esterilizable • Predispuesto al fijado • Carga max. 25000 N.

Part. R0751SF - Pàg. R47
Ø 100 • Acero inox
• Esterilizable • Predispuesto al fijado • Carga max. 50000 N.

PIES EN POLIAMIDA Y GOMA REFORZADA FIJOS

Part. R0600 - Pàg. R48
Ø 50 • Carga max. 2000 N.

Part. R0031 - Pàg. R49
Ø 110 • Zócalo en goma
• Carga max. 6000 N.

PIES EN ACERO FIJOS

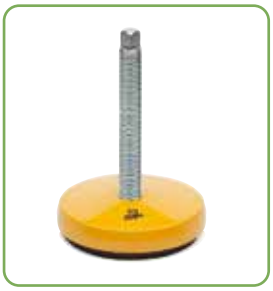

Part. R0403 - Pàg. R50
Ø 100 • Acero pintado
• Carga max. 50000 N.

Part. R0528 - Pàg. R50
Ø 100 • Acero pintado
• Carga max. 50000 N.

Part. R0406 - Pàg. R51
Ø 123 • Acero pintado
• Carga max. 50000 N.

Part. R0529 - Pàg. R51
Ø 123 • Acero pintado
• Carga max. 50000 N.

Part. R0383 - Pàg. R52
Ø 40 • Acero inox
• Esterilizable • Carga max. 7000 N.

Part. R0384 - Pàg. R52
Ø 65 • Acero inox
• Esterilizable • Carga max. 12000 N.

Part. R0399 - Pàg. R52
Ø 90 • Acero inox
• Esterilizable • Carga max. 11000 N.

Part. R0385 - Pàg. R52
Ø 110 • Acero inox
• Esterilizable
• Carga max. 10000 N.

PIES EN ACERO CON ANTIVIBRATORIO

Part. R0701 - Pàg. R53
Ø 80 • Acero zincado y acero zincado pintado.

Part. R0702 - Pàg. R53
Ø 120 • Acero zincado y acero zincado pintado.

Part. R0703 - Pàg. R53
Ø 160 • Acero zincado y acero zincado pintado.

BASES EN ACERO Y GOMA CON ANTIVIBRATORIO

Part. R0055 - Pàg. R54
Ø 110 • Goma con refuerzo en acero • Carga max. 6000 N.

Part. R0187 - Pàg. R55
Ø 123 • Goma con refuerzo en acero pintado
• Carga max. 20000 N.

Part. R0407 - Pàg. R54 - R55
Espárrago para Part. 55 - 187
• Acero zincado.

REXNORD

TAPONES ROSCADOS para tubos redondos y cuadrados

Part. R0180 - Pàg. R56
Para tubos redondos de Ø 26,9 -30-33,7-38-42,4-48,3-54-60,3 mm y 1,5"- 2."

Part. R0224 - Pàg. R57
Para tubos cuadrados de 30-35-40-50 mm y 1,5"- 2."

Part. S0710 - Pàg. R58
Para tubos redondos de Ø 26,9 -30-33,7-38-42,4-48,3-54-60,3 mm y 1,5"- 2."

Part. S0713 - Pàg. R59
Para tubos cuadrados de 30-35-40-50 mm y 1,5"- 2."

MATERIALES ESPARRAGO ROSCADO

Acero inoxidable inox
• Elevada resistencia a los agentes químicos.
• Optima resistencia al óxido.
• Temperatura de trabajo :
en aire (- 70°C a + 430°C)
en agua caliente (+ 120°C)
• Sectores de uso
Ambientes húmedos y corrosivos.
Ambientes donde las normas higiénicas
son restrustictivas e indispensables (industria alimentaria,
lechera, químico-farmaceutica, embotellado).
Industria electrónica (donde se requiere antimagnetismo).

Acero zincado
• Temperatura de trabajo :
en aire (- 40°C a + 180°C)
en agua caliente (+ 120°C)
• Sectores de uso
Ambientes privados de humedad y moderatamente corrosivos.

Latón niquelado
• Buena resistencia a los agentes químicos.
• Temperatura de trabajo :
en aire (- 40°C a + 180°C)
en agua caliente (+ 120°C)
• Sectores de uso
Ambientes Húmedos y mojados.

Poliamida reforzada con inserción en acero
• Buena resistencia a los agentes químicos.
• Temperatura de trabajo :
en aire (- 5°C a + 120°C)
en agua caliente (+ 100°C)
• Color : negro.
• Sectores de uso Industrial, embalaje.

MATERIALES ZOCALO

Poliamida reforzada PA FV
• Buena resistencia mecánica.
Puede soportar elevadas capacidades de carga.
• Elevada resistencia térmica.
• Buena resistencia a los agentes químicos.
• Temperatura de trabajo :
en aire (- 30°C a + 120°C)
en agua caliente (+ 100°C)
• Color : negro.
• Infiamable : 94HB.

Polipropileno reforzado PP FV
• Material indicado donde se requiere una elevada resistencia
a los agentes químicos y discretas características mecánicas
(la capacidad de carga es inferior respecto a la poliamida reforzada).
• Temperatura de trabajo :
en aire (+ 5°C a + 115°C)
en agua caliente (+ 115°C)
• Color : negro.
• Infiamable : 94HB.

MATERIALES ANTIDESLIZANTE

Goma nitrílica NBR
• Temperatura de trabajo :
en aire (- 35°C a + 100°C)
en agua caliente (+ 80°C)
• Color : negro.
• Infiamable : 94HB

Catálogo visual

para una lectura fácil

En este nuevo catálogo, hemos querido introducir novedades de carácter gráfico y de impacto visual. El objetivo es facilitar la búsqueda, hacer la página más intuitiva y mostrar, para cada articulo, la mejor opción propuesta por Rexnord.

La estructura de la página será la siguiente.

1
- **Best Seller**
- **Standard**
- **A petición: aplica cantidad mínima o puede estar disponible con nuestros distribuidores.**

2 **Material del espárrago.**

3 **Serie reforzada: lado derecho del catálogo.**

4 **Código por extenso = Part. + Code = R0098 + 626683 = R0098626683.**

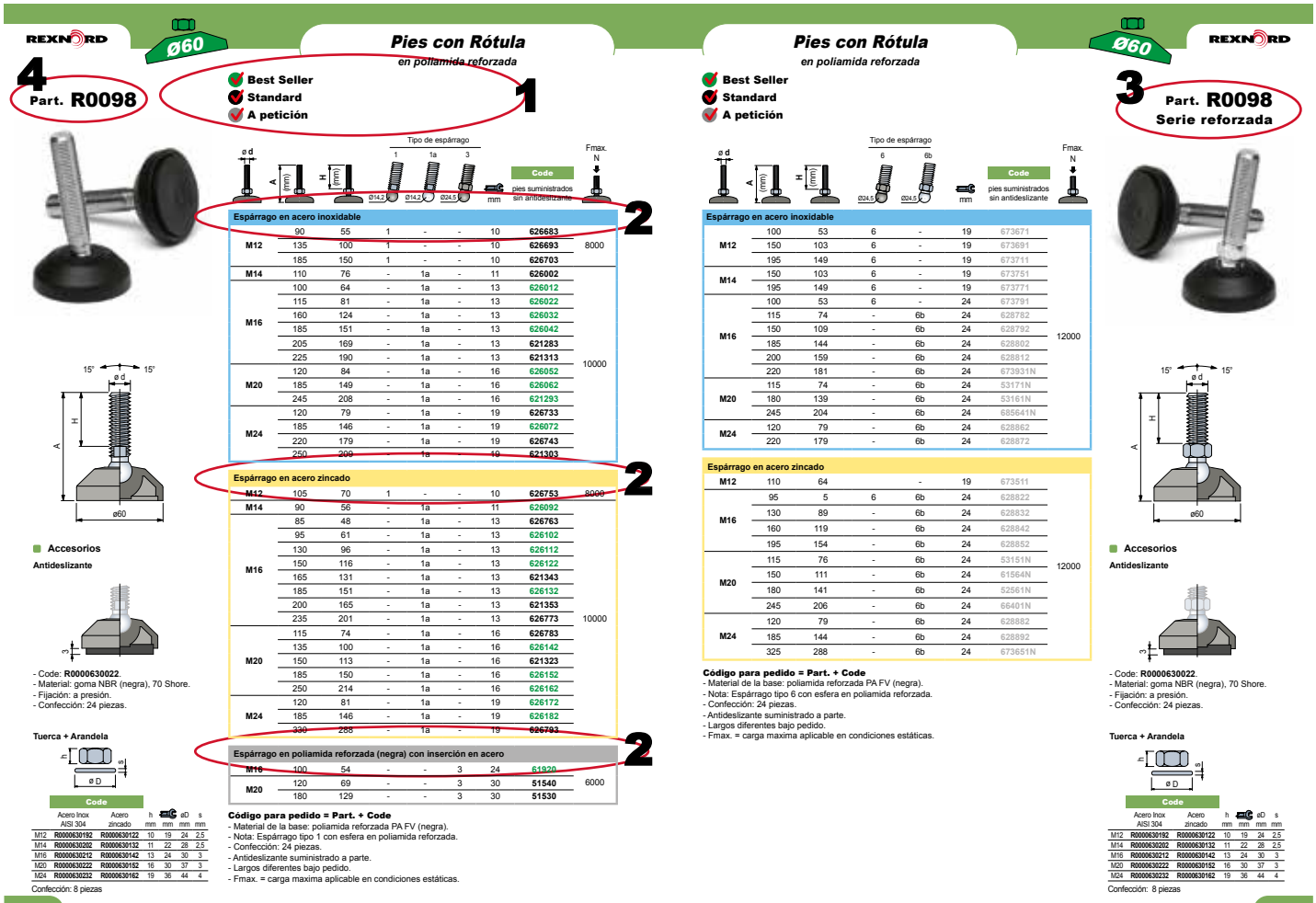

Pies con Rótula

en poliamida reforzada

Part. R0269

- Best Seller
- Standard
- A petición

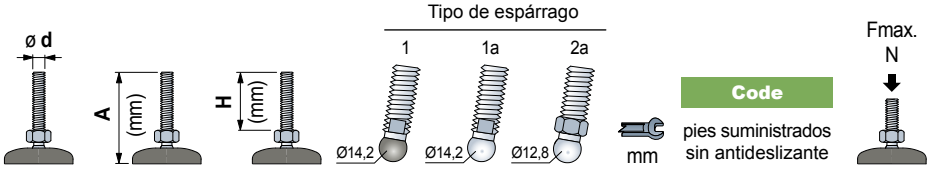

Espárrago en acero inoxidable								
M10	105	70	1	-	-	8	626503	8000
M12	105	70	1	-	-	10	626513	
	165	130	1	-	-	10	626523	
M14	110	76	-	1a	-	13	626533	10000
M16	115	81	-	1a	-	13	626543	
	165	124	-	1a	-	13	626553	

Espárrago en acero zincado								
M8	70	40	-	-	2a	12	625062	10000
M10	65	33	-	-	2a	12	625072	
	105	71	-	-	2a	12	625082	
	150	118	-	-	2a	12	625092	
M12	80	48	-	-	2a	12	625102	
	100	69	-	-	2a	12	625112	
	130	96	-	-	2a	12	625122	
M14	100	68	-	-	2a	13	625132	
M16	80	47	-	-	2a	15	625142	
	100	67	-	-	2a	15	625152	
	200	167	-	-	2a	15	625162	

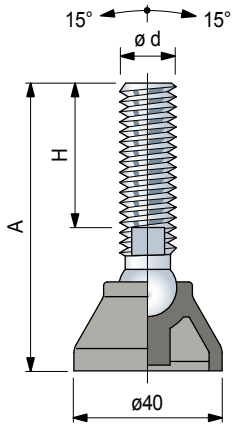

Código para pedido = Part. + Code
- Material de la base: poliamida reforzada PA FV (negra).
- Nota: Espárrago tipo 1 con esfera en poliamida reforzada.
- Confección: 48 piezas.
- Antideslizante suministrado a parte.
- Largos diferentes bajo pedido.
- Fmax. = carga maxima aplicable en condiciones estáticas.

Accesorios

Antideslizante

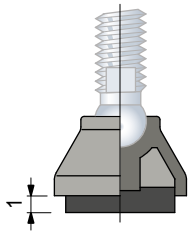

- Code: **R0000630002**.
- Material: goma NBR (negra), 70 Shore.
- Fijación: a presión.
- Confección: 48 piezas.

Tuerca + Arandela

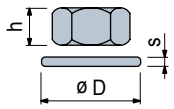

	Code					
	Acero Inox AISI 304	Acero zincado	h mm	mm	øD mm	s mm
M8	-	R0000630102	6,5	13	17	1,6
M10	R0000630182	R0000630112	8	17	21	2
M12	R0000630192	R0000630122	10	19	24	2,5
M14	R0000630202	R0000630132	11	22	28	2,5
M16	R0000630212	R0000630142	13	24	30	3

Confección: 24 piezas (por M8, M10).
8 piezas (por M12, M14, M16).

Pies con Rótula

en poliamida reforzada

Ø40

REXNORD

- **Best Seller**
- **Standard**
- **A petición**

Part. R0269

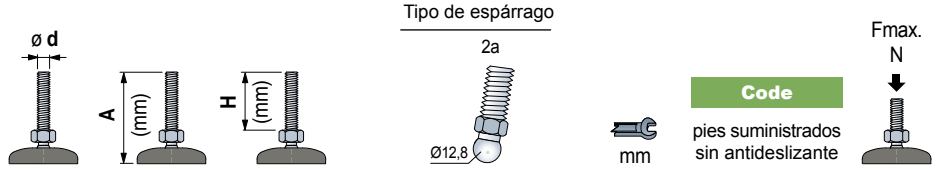

Espárrago en acero inoxidable						
M10	105	71	2a	12	**625002**	10000
M12	100	69	2a	12	**625012**	
	165	132	2a	12	**625022**	
M14	100	68	2a	13	625032	
M16	105	72	2a	15	625042	
	165	132	2a	15	625052	

Código para pedido = Part. + Code
- Material de la base: poliamida reforzada PA FV (negra).
- Confección: 48 piezas.
- Antideslizante suministrado a parte.
- Largos diferentes bajo pedido.
- Fmax. = carga maxima aplicable en condiciones estáticas.

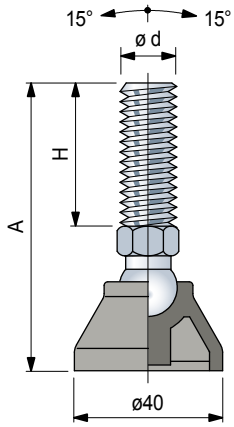

Accesorios

Antideslizante

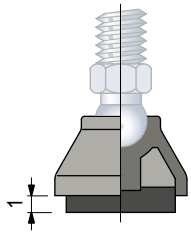

- Code: **R0000630002**.
- Material: goma NBR (negra), 70 Shore.
- Fijación: a presión.
- Confección: 48 piezas.

Tuerca + Arandela

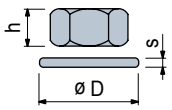

	Code					
	Acero Inox AISI 304	Acero zincado	h mm	mm	øD mm	s mm
M8	-	**R0000630102**	6,5	13	17	1,6
M10	**R0000630182**	**R0000630112**	8	17	21	2
M12	**R0000630192**	**R0000630122**	10	19	24	2,5
M14	**R0000630202**	**R0000630132**	11	22	28	2,5
M16	**R0000630212**	**R0000630142**	13	24	30	3

Confección: 24 piezas (por M8, M10).
8 piezas (por M12, M14, M16).

Pies con Rótula

en poliamida reforzada

Part. R0552

- Best Seller
- Standard
- A petición

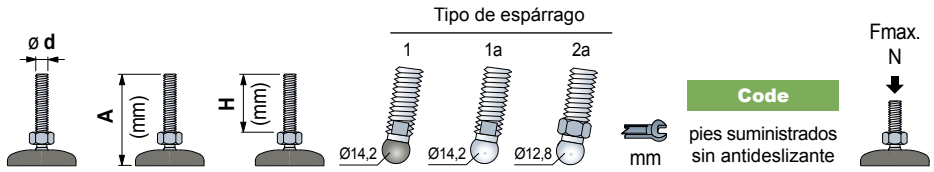

Espárrago en acero inoxidable								
M10	95	70	1	-	-	8	626563	5000
M12	95	70	1	-	-	10	626573	
	155	130	1	-	-	10	626583	
M14	100	76	-	1a	-	13	626593	
M16	105	81	-	1a	-	13	626603	
	155	124	-	1a	-	13	626613	

Espárrago en acero zincado								
M8	60	40	-	-	2a	12	625562	5000
M10	55	33	-	-	2a	12	625572	
	95	71	-	-	2a	12	625582	
	140	118	-	-	2a	12	625592	
M12	70	48	-	-	2a	12	625602	
	90	69	-	-	2a	12	625612	
	120	96	-	-	2a	12	625622	
M14	90	68	-	-	2a	13	625632	
M16	70	47	-	-	2a	15	625642	
	90	67	-	-	2a	15	625652	
	190	167	-	-	2a	15	625662	

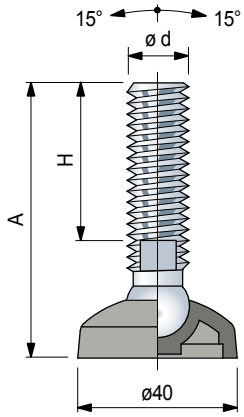

Código para pedido = Part. + Code
- Material de la base: poliamida reforzada PA FV (negra).
- Nota: Espárrago tipo 1 con esfera en poliamida reforzada.
- Confección: 48 piezas.
- Antideslizante suministrado a parte.
- Largos diferentes bajo pedido.
- Fmax. = carga maxima aplicable en condiciones estáticas.

Accesorios

Antideslizante

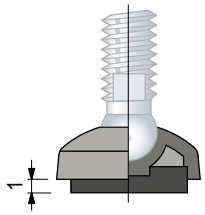

- Code: **R0000630002**.
- Material: goma NBR (negra), 70 Shore.
- Fijación: a presión.
- Confección: 48 piezas.

Tuerca + Arandela

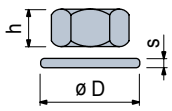

	Code					
	Acero Inox AISI 304	Acero zincado	h mm	mm	øD mm	s mm
M8	-	R0000630102	6,5	13	17	1,6
M10	R0000630182	R0000630112	8	17	21	2
M12	R0000630192	R0000630122	10	19	24	2,5
M14	R0000630202	R0000630132	11	22	28	2,5
M16	R0000630212	R0000630142	13	24	30	3

Confección: 24 piezas (por M8, M10).
8 piezas (por M12, M14, M16).

Pies con Rótula

en poliamida reforzada

Ø40

REXNORD

- **Best Seller**
- **Standard**
- **A petición**

Part. R0552

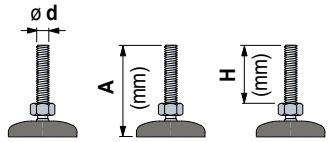

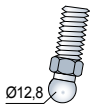

Espárrago en acero inoxidable			Tipo de espárrago	mm	Code	Fmax. N
M10	95	71	2a	12	625502	5000
M12	90	69	2a	12	625512	
	155	132	2a	12	625522	
M14	90	68	2a	13	625532	
M16	95	72	2a	15	625542	
	155	132	2a	15	625552	

Code: pies suministrados sin antideslizante

Código para pedido = Part. + Code
- Material de la base: poliamida reforzada PA FV (negra).
- Confección: 48 piezas.
- Antideslizante suministrado a parte.
- Largos diferentes bajo pedido.
- Fmax. = carga maxima aplicable en condiciones estáticas.

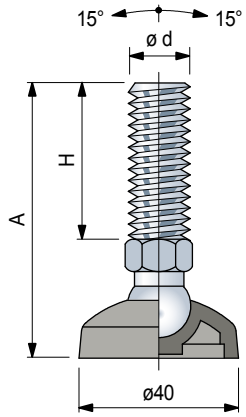

Accesorios

Antideslizante

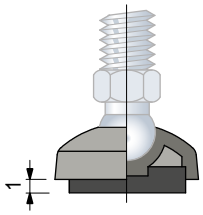

- Code: **R0000630002**.
- Material: goma NBR (negra), 70 Shore.
- Fijación: a presión.
- Confección: 48 piezas.

Tuerca + Arandela

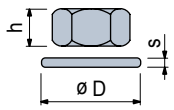

	Code: Acero Inox AISI 304	Code: Acero zincado	h mm	mm	øD mm	s mm
M8	-	**R0000630102**	6,5	13	17	1,6
M10	**R0000630182**	**R0000630112**	8	17	21	2
M12	**R0000630192**	**R0000630122**	10	19	24	2,5
M14	**R0000630202**	**R0000630132**	11	22	28	2,5
M16	**R0000630212**	**R0000630142**	13	24	30	3

Confección: 24 piezas (por M8, M10).
8 piezas (por M12, M14, M16).

Pies con Rótula

en poliamida reforzada

Part. R0173

- Best Seller
- Standard
- A petición

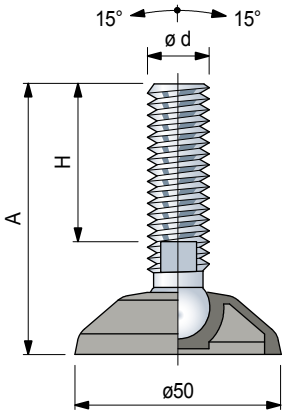

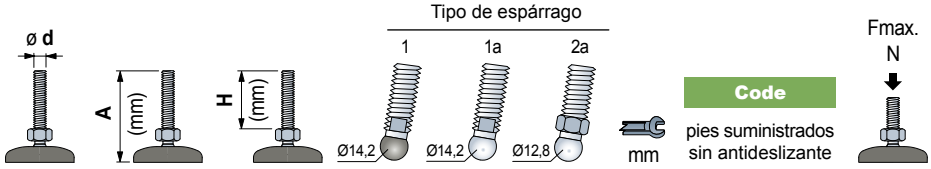

Espárrago en acero inoxidable								
M10	95	70	1	-	-	8	626623	8000
M12	95	70	1	-	-	10	626633	
	155	130	1	-	-	10	626643	
M14	100	76	-	1a	-	13	626653	10000
M16	105	81	-	1a	-	13	626663	
	155	124	-	1a	-	13	626673	

Espárrago en acero zincado								
M8	60	40	-	-	2a	12	625312	10000
M10	55	33	-	-	2a	12	625322	
	95	71	-	-	2a	12	625332	
	140	118	-	-	2a	12	625342	
M12	70	48	-	-	2a	12	625352	
	90	69	-	-	2a	12	625362	
	120	96	-	-	2a	12	625372	
M14	90	68	-	-	2a	13	625382	
M16	70	47	-	-	2a	15	625392	
	90	67	-	-	2a	15	625402	
	190	167	-	-	2a	15	625412	

Código para pedido = Part. + Code
- Material de la base: poliamida reforzada PA FV (negra).
- Nota: Espárrago tipo 1 con esfera en poliamida reforzada.
- Confección: 24 piezas.
- Antideslizante suministrado a parte.
- Largos diferentes bajo pedido.
- Fmax. = carga maxima aplicable en condiciones estáticas.

Accesorios

Antideslizante

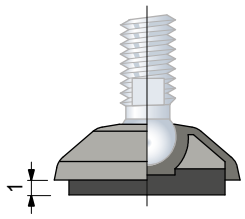

- Code: **R0000630012**.
- Material: goma NBR (negra), 70 Shore.
- Fijación: a presión.
- Confección: 24 piezas.

Tuerca + Arandela

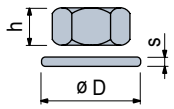

	Code					
	Acero Inox AISI 304	Acero zincado	h mm	mm	øD mm	s mm
M8	-	R0000630102	6,5	13	17	1,6
M10	R0000630182	R0000630112	8	17	21	2
M12	R0000630192	R0000630122	10	19	24	2,5
M14	R0000630202	R0000630132	11	22	28	2,5
M16	R0000630212	R0000630142	13	24	30	3

Confección: 24 piezas (por M8, M10).
8 piezas (por M12, M14, M16).

Pies con Rótula

en poliamida reforzada

Ø50

REXNORD

- Best Seller
- Standard
- A petición

Part. R0173

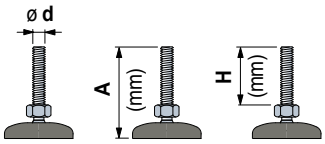

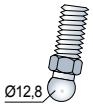

Espárrago en acero inoxidable			Tipo de espárrago	mm	Code	Fmax. N
M10	95	71	2a	12	625252	10000
M12	90	69	2a	12	625262	
	155	132	2a	12	625272	
M14	90	68	2a	13	625282	
M16	95	72	2a	15	625292	
	155	132	2a	15	625302	

pies suministrados sin antideslizante

Código para pedido = Part. + Code
- Material de la base: poliamida reforzada PA FV (negra).
- Confección: 24 piezas.
- Antideslizante suministrado a parte.
- Largos diferentes bajo pedido.
- Fmax. = carga maxima aplicable en condiciones estáticas.

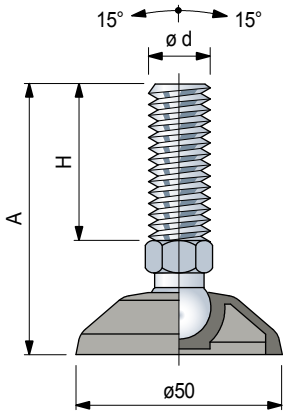

Accesorios

Antideslizante

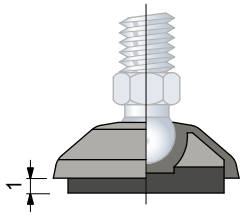

- Code: **R0000630012**.
- Material: goma NBR (negra), 70 Shore.
- Fijación: a presión.
- Confección: 24 piezas.

Tuerca + Arandela

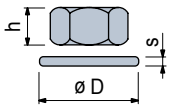

	Code: Acero Inox AISI 304	Code: Acero zincado	h mm	mm	øD mm	s mm
M8	-	**R0000630102**	6,5	13	17	1,6
M10	**R0000630182**	**R0000630112**	8	17	21	2
M12	**R0000630192**	**R0000630122**	10	19	24	2,5
M14	**R0000630202**	**R0000630132**	11	22	28	2,5
M16	**R0000630212**	**R0000630142**	13	24	30	3

Confección: 24 piezas (por M8, M10).
8 piezas (por M12, M14, M16).

Pies con Rótula

en poliamida reforzada

Part. R0098

- Best Seller
- Standard
- A petición

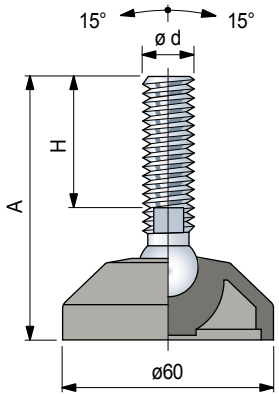

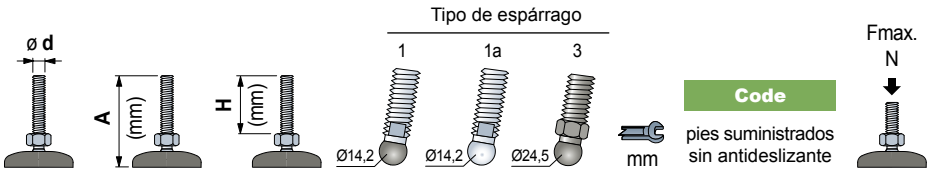

Espárrago en acero inoxidable								
M12	90	55	1	-	-	10	626683	8000
	135	100	1	-	-	10	626693	
	185	150	1	-	-	10	626703	
M14	110	76	-	1a	-	11	626002	10000
M16	100	64	-	1a	-	13	626012	
	115	81	-	1a	-	13	626022	
	160	124	-	1a	-	13	626032	
	185	151	-	1a	-	13	626042	
	205	169	-	1a	-	13	621283	
	225	190	-	1a	-	13	621313	
M20	120	84	-	1a	-	16	626052	
	185	149	-	1a	-	16	626062	
	245	208	-	1a	-	16	621293	
M24	120	79	-	1a	-	19	626733	
	185	146	-	1a	-	19	626072	
	220	179	-	1a	-	19	626743	
	250	209	-	1a	-	19	621303	

Espárrago en acero zincado								
M12	105	70	1	-	-	10	626753	8000
M14	90	56	-	1a	-	11	626092	10000
M16	85	48	-	1a	-	13	626763	
	95	61	-	1a	-	13	626102	
	130	96	-	1a	-	13	626112	
	150	116	-	1a	-	13	626122	
	165	131	-	1a	-	13	621343	
	185	151	-	1a	-	13	626132	
	200	165	-	1a	-	13	621353	
	235	201	-	1a	-	13	626773	
M20	115	74	-	1a	-	16	626783	
	135	100	-	1a	-	16	626142	
	150	113	-	1a	-	16	621323	
	185	150	-	1a	-	16	626152	
	250	214	-	1a	-	16	626162	
M24	120	81	-	1a	-	19	626172	
	185	146	-	1a	-	19	626182	
	330	288	-	1a	-	19	626793	

Espárrago en poliamida reforzada (negra) con inserción en acero								
M16	100	54	-	-	3	24	61920	6000
M20	120	69	-	-	3	30	51540	
	180	129	-	-	3	30	51530	

Código para pedido = Part. + Code
- Material de la base: poliamida reforzada PA FV (negra).
- Nota: Espárrago tipo 1 con esfera en poliamida reforzada.
- Confección: 24 piezas.
- Antideslizante suministrado a parte.
- Largos diferentes bajo pedido.
- Fmax. = carga maxima aplicable en condiciones estáticas.

Accesorios

Antideslizante

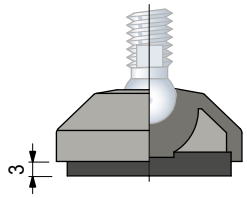

- Code: **R0000630022**.
- Material: goma NBR (negra), 70 Shore.
- Fijación: a presión.
- Confección: 24 piezas.

Tuerca + Arandela

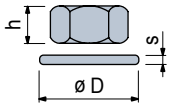

	Code					
	Acero Inox AISI 304	Acero zincado	h mm	mm	øD mm	s mm
M12	R0000630192	R0000630122	10	19	24	2,5
M14	R0000630202	R0000630132	11	22	28	2,5
M16	R0000630212	R0000630142	13	24	30	3
M20	R0000630222	R0000630152	16	30	37	3
M24	R0000630232	R0000630162	19	36	44	4

Confección: 8 piezas

Pies con Rótula

en poliamida reforzada

Ø60

REXNORD

- Best Seller
- Standard
- A petición

Part. R0098
Serie reforzada

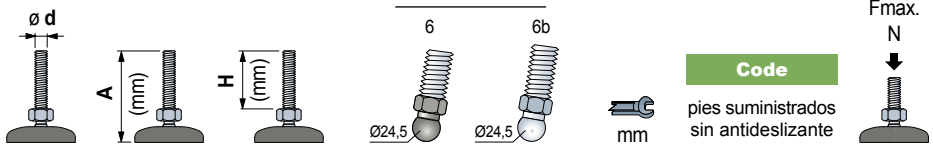

Code	pies suministrados sin antideslizante	Fmax. N

Espárrago en acero inoxidable

M12	100	53	6	-	19	673671	12000
	150	103	6	-	19	673691	
	195	149	6	-	19	673711	
M14	150	103	6	-	19	673751	
M16	100	53	6	-	24	673791	
	115	74	-	6b	24	628782	
	150	109	-	6b	24	628792	
	185	144	-	6b	24	628802	
	200	159	-	6b	24	628812	
	220	181	-	6b	24	673931N	
M20	115	74	-	6b	24	53171N	
	180	139	-	6b	24	53161N	
	245	204	-	6b	24	685641N	
M24	120	79	-	6b	24	628862	
	220	179	-	6b	24	628872	

Espárrago en acero zincado

M12	110	64		-	19	673511	12000
M16	95	5	6	6b	24	628822	
	130	89	-	6b	24	628832	
	160	119	-	6b	24	628842	
	195	154	-	6b	24	628852	
M20	115	76	-	6b	24	53151N	
	150	111	-	6b	24	61564N	
	180	141	-	6b	24	52561N	
	245	206	-	6b	24	66401N	
M24	120	79	-	6b	24	628882	
	185	144	-	6b	24	628892	
	325	288	-	6b	24	673651N	

Código para pedido = Part. + Code
- Material de la base: poliamida reforzada PA FV (negra).
- Nota: Espárrago tipo 6 con esfera en poliamida reforzada.
- Confección: 24 piezas.
- Antideslizante suministrado a parte.
- Largos diferentes bajo pedido.
- Fmax. = carga maxima aplicable en condiciones estáticas.

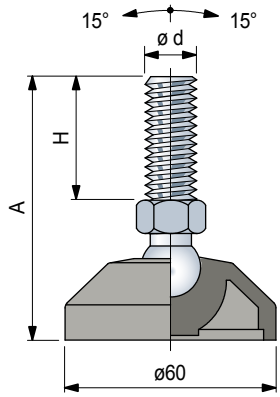

Accesorios

Antideslizante

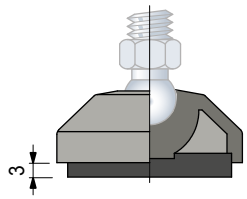

- Code: **R0000630022**.
- Material: goma NBR (negra), 70 Shore.
- Fijación: a presión.
- Confección: 24 piezas.

Tuerca + Arandela

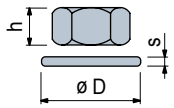

	Code Acero Inox AISI 304	Code Acero zincado	h mm	mm	øD mm	s mm
M12	**R0000630192**	**R0000630122**	10	19	24	2,5
M14	**R0000630202**	**R0000630132**	11	22	28	2,5
M16	**R0000630212**	**R0000630142**	13	24	30	3
M20	**R0000630222**	**R0000630152**	16	30	37	3
M24	**R0000630232**	**R0000630162**	19	36	44	4

Confección: 8 piezas

Pies con Rótula

en poliamida reforzada

Part. R0094

- Best Seller
- Standard
- A petición

Agujeros de fijación, obtenible mediante rotura del "diafragma".

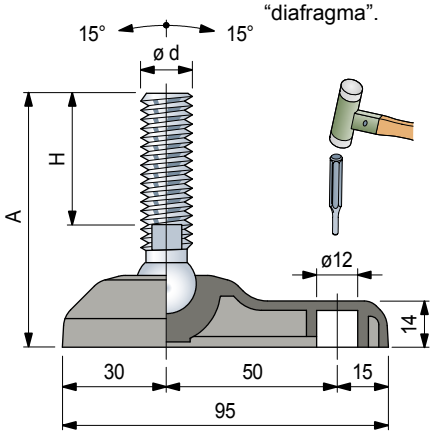

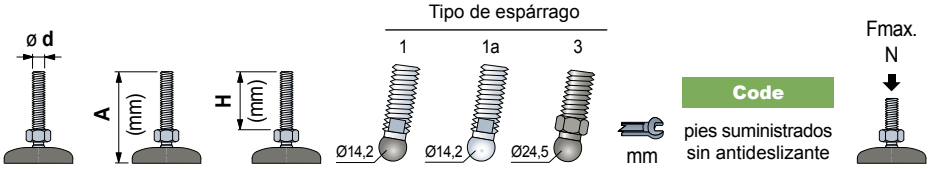

Espárrago en acero inoxidable								
M12	90	55	1	-	-	10	626803	8000
	135	100	1	-	-	10	626813	
	185	150	1	-	-	10	626823	
M14	110	76	-	1a	-	11	626192	10000
M16	100	64	-	1a	-	13	626202	
	115	81	-	1a	-	13	626212	
	160	124	-	1a	-	13	626222	
	185	151	-	1a	-	13	626232	
	205	169	-	1a	-	13	626853	
	225	190	-	1a	-	13	626863	
M20	120	84	-	1a	-	16	626242	
	185	149	-	1a	-	16	626252	
	245	208	-	1a	-	16	626873	
M24	120	79	-	1a	-	19	626883	
	185	146	-	1a	-	19	626262	
	220	179	-	1a	-	19	626893	
	250	209	-	1a	-	19	626903	

Espárrago en acero zincado								
M12	105	70	1	-	-	10	626913	8000
M14	90	56	-	1a	-	11	626282	10000
M16	85	48	-	1a	-	13	626923	
	95	61	-	1a	-	13	626292	
	130	96	-	1a	-	13	626302	
	150	116	-	1a	-	13	626312	
	165	131	-	1a	-	13	626933	
	185	151	-	1a	-	13	626322	
	200	165	-	1a	-	13	626943	
	235	201	-	1a	-	13	626953	
M20	115	74	-	1a	-	16	626963	
	135	100	-	1a	-	16	626332	
	150	113	-	1a	-	16	626973	
	185	150	-	1a	-	16	626342	
	250	214	-	1a	-	16	626352	
M24	120	81	-	1a	-	19	626362	
	185	146	-	1a	-	19	626372	
	330	288	-	1a	-	19	626983	

Espárrago en poliamida reforzada (negra) con inserción en acero								
M16	100	54	-	-	3	24	690421	6000
M20	120	69	-	-	3	30	690441	
	180	129	-	-	3	30	690461	

Código para pedido = Part. + Code
- Material de la base: poliamida reforzada PA FV (negra).
- Nota: Espárrago tipo 1 con esfera en poliamida reforzada.
- Confección: 24 piezas.
- Antideslizante suministrado a parte.
- Largos diferentes bajo pedido.
- Fmax. = carga maxima aplicable en condiciones estáticas.

Accesorios

Antideslizante

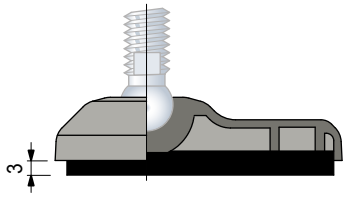

- Code: **R0000630032**.
- Material: goma NBR (negra), 70 Shore.
- Fijación: a presión.
- Confección: 24 piezas.

Tuerca + Arandela

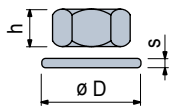

	Code					
	Acero Inox AISI 304	Acero zincado	h mm	mm	øD mm	s mm
M12	R0000630192	R0000630122	10	19	24	2,5
M14	R0000630202	R0000630132	11	22	28	2,5
M16	R0000630212	R0000630142	13	24	30	3
M20	R0000630222	R0000630152	16	30	37	3
M24	R0000630232	R0000630162	19	36	44	4

Confección: 8 piezas

Pies con Rótula

en poliamida reforzada

Ø60

REXNORD

- Best Seller
- Standard
- A petición

Part. R0094
Serie reforzada

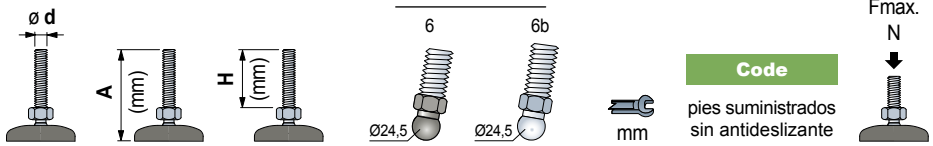

Code	pies suministrados sin antideslizante	Fmax. N

Espárrago en acero inoxidable

M12	100	53	6	-	19	689561	
	150	103	6	-	19	689581	
	195	149	6	-	19	689601	
M14	150	103	6	-	19	689681	
M16	100	53	6	-	24	689741	
	115	74	-	6b	24	626872	
	150	109	-	6b	24	626882	
	185	144	-	6b	24	626892	12000
	200	159	-	6b	24	626902	
	220	181	-	6b	24	689981N	
M20	115	74	-	6b	24	690001N	
	180	139	-	6b	24	690081N	
	245	204	-	6b	24	690141N	
M24	120	79	-	6b	24	626952	
	220	179	-	6b	24	626962	

Espárrago en acero zincado

M12	110	64	6	-	19	690481	
M16	95	54	-	6b	24	626912	
	130	89	-	6b	24	626922	
	160	119	-	6b	24	626932	
	195	154	-	6b	24	626942	
M20	115	76	-	6b	24	690781N	
	150	111	-	6b	24	690851N	12000
	180	141	-	6b	24	690871N	
	245	206	-	6b	24	690931N	
M24	120	79	-	6b	24	626972	
	185	144	-	6b	24	626982	
	325	288	-	6b	24	691071N	

Código para pedido = Part. + Code
- Material de la base: poliamida reforzada PA FV (negra).
- Nota: Espárrago tipo 6 con esfera en poliamida reforzada.
- Confección: 24 piezas.
- Antideslizante suministrado a parte.
- Largos diferentes bajo pedido.
- Fmax. = carga maxima aplicable en condiciones estáticas.

Agujeros de fijación, obtenible mediante rotura del "diafragma".

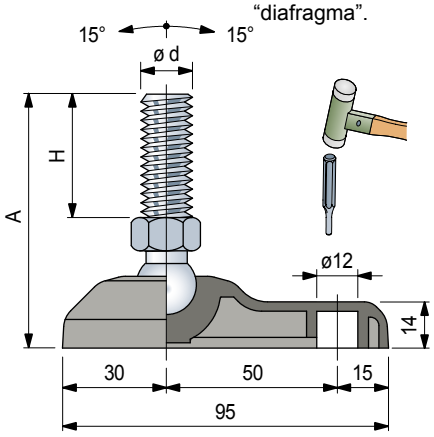

Accesorios

Antideslizante

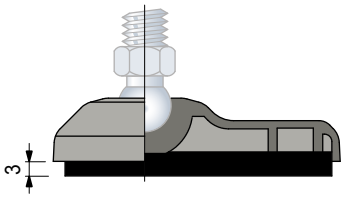

- Code: **R0000630032**.
- Material: goma NBR (negra), 70 Shore.
- Fijación: a presión.
- Confección: 24 piezas.

Tuerca + Arandela

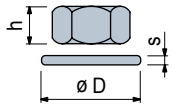

	Code Acero Inox AISI 304	Code Acero zincado	h mm	mm	øD mm	s mm
M12	**R0000630192**	**R0000630122**	10	19	24	2,5
M14	**R0000630202**	**R0000630132**	11	22	28	2,5
M16	**R0000630212**	**R0000630142**	13	24	30	3
M20	**R0000630222**	**R0000630152**	16	30	37	3
M24	**R0000630232**	**R0000630162**	19	36	44	4

Confección: 8 piezas

Pies con Rótula

en poliamida reforzada

Part. R0323

- Best Seller
- Standard
- A petición

Agujeros de fijación, obtenible mediante rotura del "diafragma".

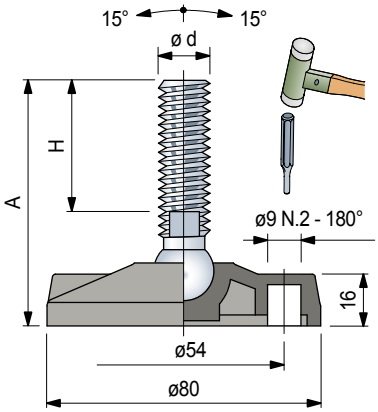

	ø d	A (mm)	H (mm)	Tipo de espárrago 1	1a	2a	mm	Code pies suministrados sin antideslizante	Fmax. N
Espárrago en acero inoxidable									
M10	95	70	1	-	-	8		626993	8000
M12	95	70	1	-	-	10		627003	
	155	130	1	-	-	10		627013	
M14	105	76	-	1a	-	13		626572	10000
M16	95	64	-	1a	-	13		626582	
	110	81	-	1a	-	13		626592	
	155	124	-	1a	-	13		626602	
	180	151	-	1a	-	13		626612	
M20	115	84	-	1a	-	16		626622	
	180	149	-	1a	-	16		626632	
M24	180	146	-	1a	-	19		626642	
Espárrago en acero zincado									
M8	65	40	-	-	2a	12		678901N	9000
M10	60	33	-	-	2a	12		61384N	
	95	71	-	-	2a	12		60464N	
	145	118	-	-	2a	12		61404N	
M12	70	48	-	-	2a	12		61414N	
	95	69	-	-	2a	12		62313N	
	120	96	-	-	2a	12		678941N	
M14	85	56	-	1a	-	11		626662	10000
M16	90	61	-	1a	-	13		626672	
	125	96	-	1a	-	13		626682	
	145	116	-	1a	-	13		626692	
	180	151	-	1a	-	13		626702	
	230	201	-	1a	-	13		627023	
M20	130	100	-	1a	-	16		626712	
	180	150	-	1a	-	16		626722	
	245	214	-	1a	-	16		626732	
M24	115	81	-	1a	-	19		626742	
	180	146	-	1a	-	19		626752	

Código para pedido = Part. + Code
- Material de la base: poliamida reforzada PA FV (negra).
- Nota: Espárrago tipo 1 con esfera en poliamida reforzada.
- Confección: 24 piezas.
- Antideslizante suministrado a parte.
- Largos diferentes bajo pedido.
- Fmax. = carga maxima aplicable en condiciones estáticas.

Accesorios

Antideslizante

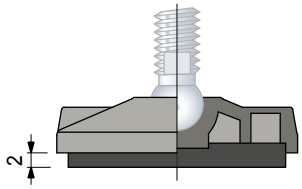

- Code: **R0000630042**.
- Material: goma NBR (negra), 70 Shore.
- Fijación: a presión.
- Confección: 24 piezas.

Tuerca + Arandela

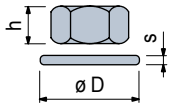

	Code Acero Inox AISI 304	Code Acero zincado	h mm	mm	øD mm	s mm
M8	-	R0000630102	6,5	13	17	1,6
M10	R0000630182	R0000630112	8	17	21	2
M12	R0000630192	R0000630122	10	19	24	2,5
M14	R0000630202	R0000630132	11	22	28	2,5
M16	R0000630212	R0000630142	13	24	30	3
M20	R0000630222	R0000630152	16	30	37	3
M24	R0000630232	R0000630162	19	36	44	4

Confección: 24 piezas (por M8, M10).
8 piezas (por M12, M14, M16, M20, M24).

Pies con Rótula

en poliamida reforzada

Ø80

REXNORD

- **Best Seller**
- **Standard**
- **A petición**

Part. R0323

	ø d	A (mm)	H (mm)	Tipo de espárrago 2a (Ø12,8)	Tipo de espárrago 2b (Ø14,2)	mm	Code (pies suministrados sin antideslizante)	Fmax. N
Espárrago en acero inoxidable								
M10	95	71		2a	-	12	65686N	9000
M12	95	69		2a	-	12	65596N	
	155	132		2a	-	12	679061N	
M14	95	68		2a	-	12	626842	
M16	100	72		2a	-	15	626852	
	160	132		2a	-	15	626862	
Espárrago en acero zincado								
M16	75	48		-	2b	16	685981N	10000
	95	68		-	2b	16	62353N	
	115	89		-	2b	16	686001N	
	155	130		-	2b	16	686021N	
	190	165		-	2b	16	62383N	
	230	201		-	2b	16	679021N	

Código para pedido = Part. + Code
- Material de la base: poliamida reforzada PA FV (negra).
- Confección: 24 piezas.
- Antideslizante suministrado a parte.
- Largos diferentes bajo pedido.
- Fmax. = carga maxima aplicable en condiciones estáticas.

Agujeros de fijación, obtenible mediante rotura del "diafragma".

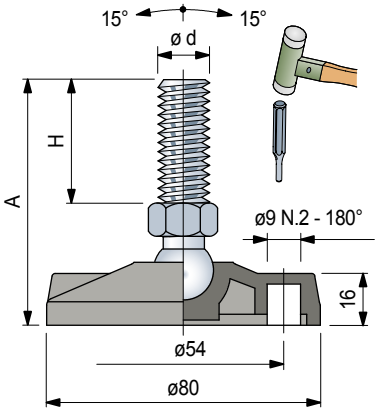

Accesorios

Antideslizante

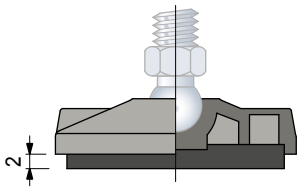

- Code: **R0000630042**.
- Material: goma NBR (negra), 70 Shore.
- Fijación: a presión.
- Confección: 24 piezas.

Tuerca + Arandela

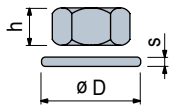

	Code: Acero Inox AISI 304	Code: Acero zincado	h mm	mm	øD mm	s mm
M8	-	**R0000630102**	6,5	13	17	1,6
M10	**R0000630182**	**R0000630112**	8	17	21	2
M12	**R0000630192**	**R0000630122**	10	19	24	2,5
M14	**R0000630202**	**R0000630132**	11	22	28	2,5
M16	**R0000630212**	**R0000630142**	13	24	30	3
M20	**R0000630222**	**R0000630152**	16	30	37	3
M24	**R0000630232**	**R0000630162**	19	36	44	4

Confección: 24 piezas (por M8, M10).
8 piezas (por M12, M14, M16, M20, M24).

Pies con Rótula

en poliamida reforzada

Part. R0133

- Best Seller
- Standard
- A petición

Agujeros de fijación, obtenible mediante rotura del "diafragma".

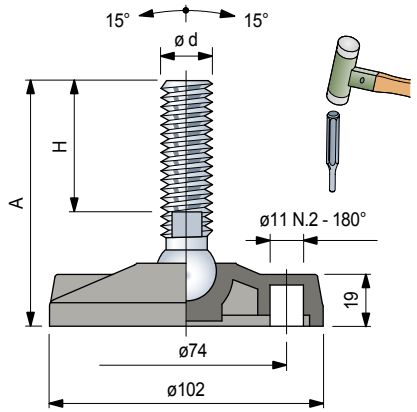

Accesorios

Antideslizante

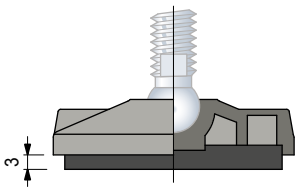

- Code: **R0000630052**.
- Material: goma NBR (negra), 70 Shore.
- Fijación: a presión.
- Confección: 24 piezas.

Tuerca + Arandela

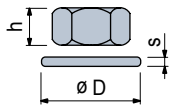

	Code					
	Acero Inox AISI 304	Acero zincado	h mm	mm	øD mm	s mm
M12	R0000630192	R0000630122	10	19	24	2,5
M14	R0000630202	R0000630132	11	22	28	2,5
M16	R0000630212	R0000630142	13	24	30	3
M20	R0000630222	R0000630152	16	30	37	3
M24	R0000630232	R0000630162	19	36	44	4

Confección: 8 piezas

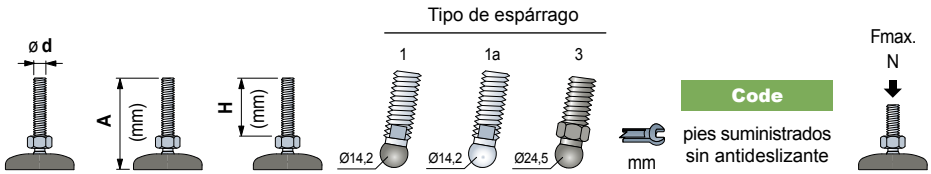

Espárrago en acero inoxidable								
M12	90	55	1	-	-	10	627033	8000
	135	100	1	-	-	10	627043	
	185	150	1	-	-	10	627053	
M14	110	76	-	1a	-	11	633192	12000
M16	100	64	-	1a	-	13	633202	
	115	81	-	1a	-	13	633212	
	160	124	-	1a	-	13	633222	
	185	151	-	1a	-	13	633232	
	205	169	-	1a	-	13	627083	
	225	190	-	1a	-	13	627093	
M20	120	84	-	1a	-	16	633242	
	185	149	-	1a	-	16	633252	
	245	208	-	1a	-	16	627103	
M24	120	79	-	1a	-	19	627113	
	185	146	-	1a	-	19	633262	
	220	179	-	1a	-	19	627123	
	250	209	-	1a	-	19	627133	

Espárrago en acero zincado								
M12	105	70	1	-	-	10	627143	8000
M14	90	56	-	1a	-	11	633282	12000
M16	85	48	-	1a	-	13	627153	
	95	61	-	1a	-	13	633292	
	130	96	-	1a	-	13	633302	
	150	116	-	1a	-	13	633312	
	165	131	-	1a	-	13	627163	
	185	151	-	1a	-	13	633322	
	200	165	-	1a	-	13	627173	
	235	201	-	1a	-	13	627183	
M20	115	74	-	1a	-	16	627193	
	135	100	-	1a	-	16	633332	
	150	113	-	1a	-	16	627203	
	185	150	-	1a	-	16	633342	
	250	214	-	1a	-	16	633352	
M24	120	81	-	1a	-	19	633362	
	185	146	-	1a	-	19	633372	
	330	288	-	1a	-	19	627213	

Espárrago en poliamida reforzada (negra) con inserción en acero								
M16	100	54	-	-	3	24	627292	6000
M20	120	69	-	-	3	30	627302	
	180	129	-	-	3	30	627312	

Código para pedido = Part. + Code

- Material de la base: poliamida reforzada PA FV (negra).
- Nota: Espárrago tipo 1 con esfera en poliamida reforzada.
- Confección: 24 piezas.
- Antideslizante suministrado a parte.
- Largos diferentes bajo pedido.
- Fmax. = carga maxima aplicable en condiciones estáticas.

Pies con Rótula

en poliamida reforzada

Ø100

REXNORD

- **Best Seller**
- **Standard**
- **A petición**

Part. R0133
Serie reforzada

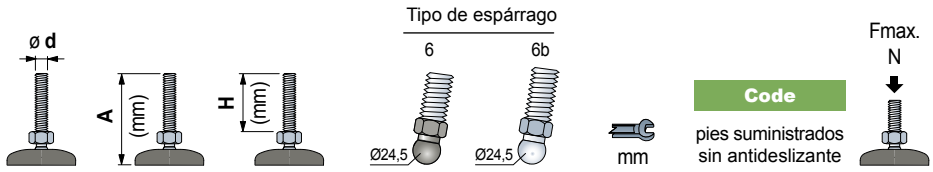

Espárrago en acero inoxidable							
M12	100	53	6	-	19	679231N	13000
	150	103	6	-	19	679251N	
	195	149	6	-	19	679271N	
M14	150	103	6	-	19	679311N	
M16	100	53	6	-	24	679351N	
	115	74	-	6b	24	627212	
	150	109	-	6b	24	627222	
	185	144	-	6b	24	627232	
	200	159	-	6b	24	627242	
	220	181	-	6b	24	679461N1	
M20	115	74	-	6b	24	627252N	
	180	139	-	6b	24	627262N	
	245	204	-	6b	24	686321N1	
M24	120	79	-	6b	24	627272	
	220	179	-	6b	24	627282	

Espárrago en acero zincado							
M12	110	64	6	-	19	679121N	13000
M16	95	54	-	6b	24	627322	
	130	89	-	6b	24	627332	
	160	119	-	6b	24	627342	
	195	154	-	6b	24	627352	
M20	115	76	-	6b	24	627362N	
	150	111	-	6b	24	627372N	
	180	141	-	6b	24	627382N	
	245	206	-	6b	24	627392N	
M24	120	79	-	6b	24	627402	
	185	144	-	6b	24	627412	
	325	288	-	6b	24	679211N1	

Código para pedido = Part. + Code
- Material de la base: poliamida reforzada PA FV (negra).
- Nota: Espárrago tipo 6 con esfera en poliamida reforzada.
- Confección: 24 piezas.
- Antideslizante suministrado a parte.
- Largos diferentes bajo pedido.
- Fmax. = carga maxima aplicable en condiciones estáticas.

Agujeros de fijación, obtenible mediante rotura del "diafragma".

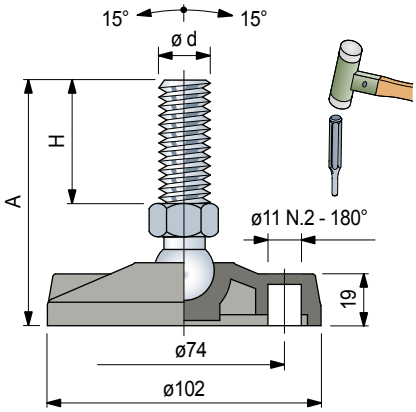

Accesorios

Antideslizante

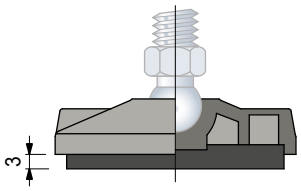

- Code: **R0000630052**.
- Material: goma NBR (negra), 70 Shore.
- Fijación: a presión.
- Confección: 24 piezas.

Tuerca + Arandela

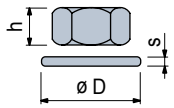

	Code					
	Acero Inox AISI 304	Acero zincado	h mm	mm	øD mm	s mm
M12	R0000630192	R0000630122	10	19	24	2,5
M14	R0000630202	R0000630132	11	22	28	2,5
M16	R0000630212	R0000630142	13	24	30	3
M20	R0000630222	R0000630152	16	30	37	3
M24	R0000630232	R0000630162	19	36	44	4

Confección: 8 piezas

Pies con Rótula

en poliamida reforzada

Part. R0479

- **Best Seller**
- **Standard**
- **A petición**

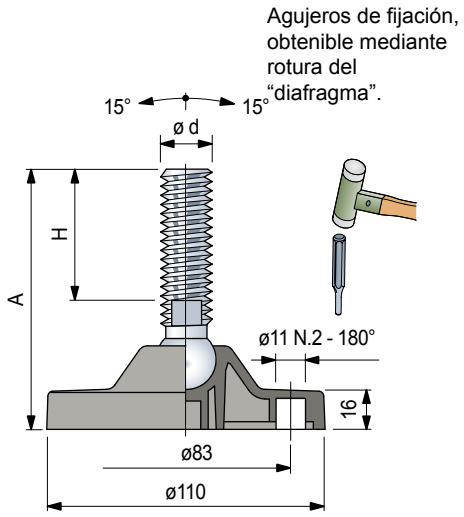

Accesorios

Antideslizante

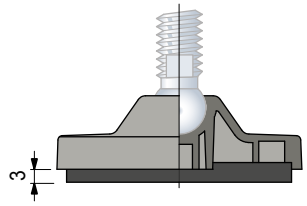

- Code: **R0000630062**.
- Material: goma NBR (negra), 70 Shore.
- Fijación: a presión.
- Confección: 16 piezas.

Tuerca + Arandela

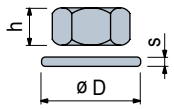

	Code					
	Acero Inox AISI 304	Acero zincado	h mm	mm	øD mm	s mm
M12	**R0000630192**	**R0000630122**	10	19	24	2,5
M14	**R0000630202**	**R0000630132**	11	22	28	2,5
M16	**R0000630212**	**R0000630142**	13	24	30	3
M20	**R0000630222**	**R0000630152**	16	30	37	3
M24	**R0000630232**	**R0000630162**	19	36	44	4

Confección: 8 piezas

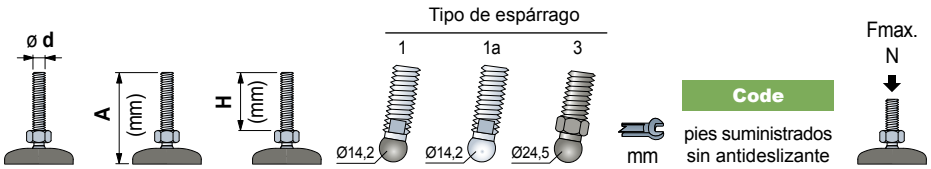

Espárrago en acero inoxidable								
M12	100	55	1	-	-	10	**627223**	8000
	145	100	1	-	-	10	**627233**	
	195	150	1	-	-	10	**627243**	
M14	120	76	-	1a	-	11	**633382**	15000
	195	150	-	1a	-	11	**627263**	
M16	110	64	-	1a	-	13	**633392**	
	125	81	-	1a	-	13	**633402**	
	170	124	-	1a	-	13	**633412**	
	195	151	-	1a	-	13	**633422**	
	215	169	-	1a	-	13	**627273**	
	235	190	-	1a	-	13	**627283**	
M20	130	84	-	1a	-	16	**633432**	
	195	149	-	1a	-	16	**633442**	
	255	208	-	1a	-	16	**627293**	
M24	130	79	-	1a	-	19	**627303**	
	195	146	-	1a	-	19	**633452**	
	230	179	-	1a	-	19	**627313**	
	260	209	-	1a	-	19	**627323**	

Espárrago en acero zincado								
M12	115	70	1	-	-	10	**627333**	8000
M14	100	56	-	1a	-	11	**633472**	15000
M16	95	48	-	1a	-	13	**627343**	
	105	61	-	1a	-	13	**633482**	
	140	96	-	1a	-	13	**633492**	
	160	116	-	1a	-	13	**633502**	
	175	131	-	1a	-	13	**627353**	
	195	151	-	1a	-	13	**633512**	
	210	165	-	1a	-	13	**627363**	
	245	201	-	1a	-	13	**627373**	
M20	125	74	-	1a	-	16	**627383**	
	140	100	-	1a	-	16	**633522**	
	160	113	-	1a	-	16	**627393**	
	190	150	-	1a	-	16	**633532**	
	260	214	-	1a	-	16	**633542**	
M24	130	81	-	1a	-	19	**633552**	
	195	146	-	1a	-	19	**633562**	
	340	288	-	1a	-	19	**627403**	

Espárrago en poliamida reforzada (negra) con inserción en acero								
M16	110	54	-	-	3	24	**627502**	6000
M20	130	69	-	-	3	30	**627512**	
	190	129	-	-	3	30	**627522**	

Código para pedido = Part. + Code

- Material de la base: poliamida reforzada PA FV (negra).
- Nota: Espárrago tipo 1 con esfera en poliamida reforzada.
- Confección: 16 piezas.
- Antideslizante suministrado a parte.
- Largos diferentes bajo pedido.
- Fmax. = carga maxima aplicable en condiciones estáticas.

Pies con Rótula

en poliamida reforzada

Ø110

REXNORD

- Best Seller
- Standard
- A petición

Part. R0479
Serie reforzada

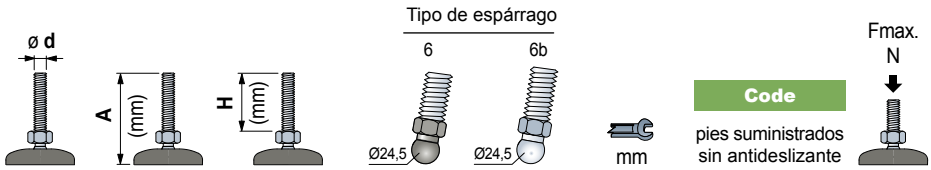

Espárrago en acero inoxidable

M12	110	53	6	-	19	636181N	20000
	160	103	6	-	19	636201N	
	205	149	6	-	19	636221N	
M14	160	103	6	-	19	636261N	
M16	110	53	6	-	24	636331N	
	125	74	-	6b	24	627422	
	160	109	-	6b	24	627432	
	195	144	-	6b	24	627442	
	210	159	-	6b	24	627452	
	235	181	-	6b	24	675591N1	
M20	125	74	-	6b	24	627462N	
	190	139	-	6b	24	627472N	
	255	204	-	6b	24	686561N1	
M24	130	79	-	6b	24	627482	
	230	179	-	6b	24	627492	

Espárrago en acero zincado

M12	120	64	6	-	19	675341N	20000
M16	105	54	-	6b	24	627532	
	140	89	-	6b	24	627542	
	170	119	-	6b	24	627552	
	205	154	-	6b	24	627562	
M20	125	76	-	6b	24	627572N	
	165	111	-	6b	24	627582N	
	190	141	-	6b	24	627592N	
	255	206	-	6b	24	627602N	
M24	130	79	-	6b	24	627612	
	195	144	-	6b	24	627622	
	340	288	-	6b	24	675501N1	

Código para pedido = Part. + Code
- Material de la base: poliamida reforzada PA FV (negra).
- Nota: Espárrago tipo 6 con esfera en poliamida reforzada.
- Confección: 16 piezas.
- Antideslizante suministrado a parte.
- Largos diferentes bajo pedido.
- Fmax. = carga maxima aplicable en condiciones estáticas.

Agujeros de fijación, obtenible mediante rotura del "diafragma".

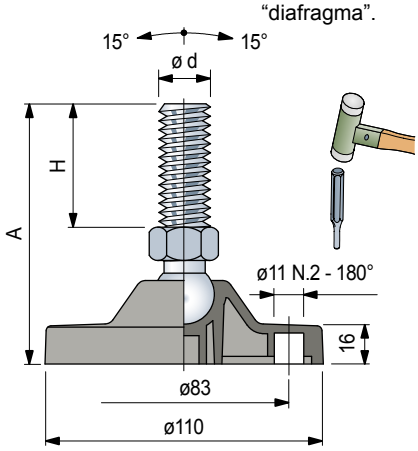

Accesorios

Antideslizante

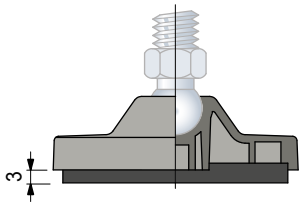

- Code: **R0000630062**.
- Material: goma NBR (negra), 70 Shore.
- Fijación: a presión.
- Confección: 16 piezas.

Tuerca + Arandela

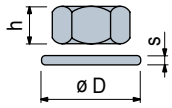

	Code Acero Inox AISI 304	Code Acero zincado	h mm	mm	øD mm	s mm
M12	**R0000630192**	**R0000630122**	10	19	24	2,5
M14	**R0000630202**	**R0000630132**	11	22	28	2,5
M16	**R0000630212**	**R0000630142**	13	24	30	3
M20	**R0000630222**	**R0000630152**	16	30	37	3
M24	**R0000630232**	**R0000630162**	19	36	44	4

Confección: 8 piezas

Pies con Rótula

en poliamida y polipropileno reforzado

Part. R0869

- Best Seller
- Standard
- A petición

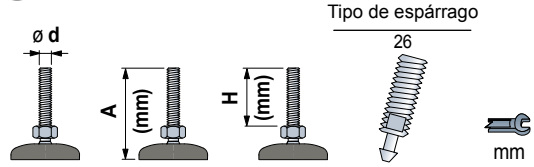

Espárrago en acero inoxidable					Zócalo en poliamida PA FV	Zócalo en polipropileno PP FV	Fmax. N
					Code		
					pies suministrados sin antideslizante		
M16	110	50	26	13	**618903**	619283	45000 (PA FV) 13000 (PP FV)
	140	80	26	13	**618913**	619293	
	170	110	26	13	**618923**	619303	
	200	140	26	13	**618933**	619313	
	230	170	26	13	**618943**	619323	
	260	200	26	13	**618953**	619333	
M20	140	79	26	17	**618963**	619343	
	200	139	26	17	**618973**	619353	
	260	199	26	17	**618983**	619363	
	290	229	26	17	**618993**	619373	
M24	140	77	26	19	**619003**	619383	
	210	147	26	19	**619013**	619393	
	240	177	26	19	**619023**	619403	
	270	207	26	19	**619033**	619413	

Espárrago en acero zincado							
M16	110	50	26	13	**619073**	619453	45000 (PA FV) 13000 (PP FV)
	140	80	26	13	**619083**	619463	
	170	110	26	13	**619093**	619473	
	200	140	26	13	**619103**	619483	
	230	170	26	13	**619113**	619493	
	260	200	26	13	**619123**	619503	
M20	140	79	26	17	**619133**	619513	
	170	109	26	17	**619143**	619523	
	200	139	26	17	**619153**	619533	
	230	169	26	17	**619163**	619543	
	260	199	26	17	**619173**	619553	
	290	229	26	17	**619183**	619563	
M24	140	77	26	19	**619193**	619573	
	170	107	26	19	**619203**	619583	
	200	137	26	19	**619213**	619593	
	230	167	26	19	**619223**	619603	
	290	227	26	19	**619233**	619613	
	350	287	26	19	**619243**	619623	

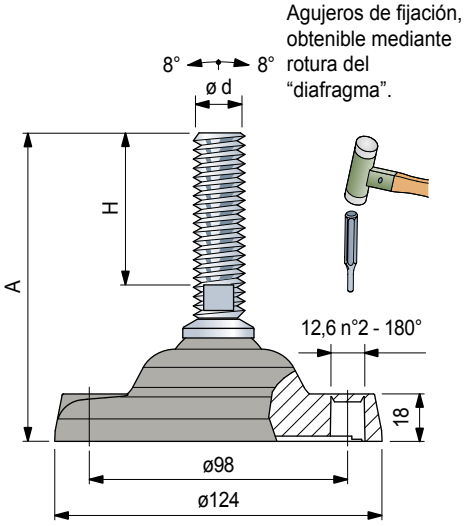

Accesorios

Antideslizante

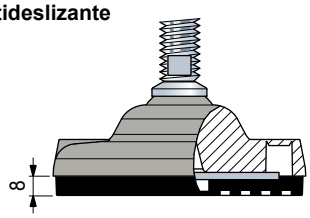

- Código con disco de refuerzo: **R0000630082**.
- Código sin disco de refuerzo: **R0000630092**.
- Fijación: con tornillos suministrados en la confección.
- Material: goma NBR (negra), Dureza 80 Shore.
- Confección: 8 piezas.

Código para pedido = Part. + Code

- Material de la base: poliamida reforzada PA FV (negra) y polipropileno reforzado PP FV (negro).
- Confección: 8 piezas.
- Antideslizante suministrado a parte (suministrado junto al pie bajo pedido).
- Largos diferentes bajo pedido.
- Fmax. = carga maxima aplicable en condiciones estáticas.

Tuerca + Arandela

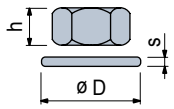

	Code					
	Acero Inox AISI 304	Acero zincado	h mm	mm	øD mm	s mm
M16	**R0000630212**	**R0000630142**	13	24	30	3
M20	**R0000630222**	**R0000630152**	16	30	37	3
M24	**R0000630232**	**R0000630162**	19	36	44	4
M30	**R0000630242**	**R0000630172**	24	46	56	4

Confección: 8 piezas

Part. R0726 - Distanciador

- Code: **688772**.
- Material: resina acetálica POM (negra).
- Peso: 1,15 Kg.
- Confección: 8 piezas.

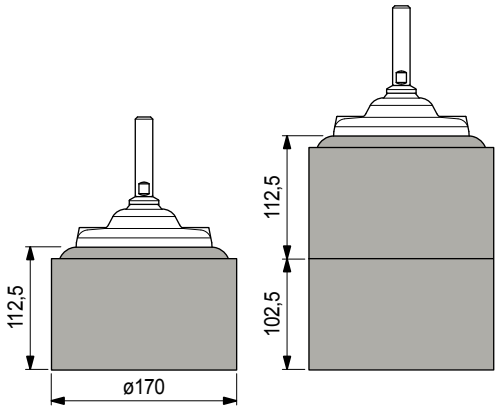

Pies con Rótula

en poliamida y polipropileno reforzado

Ø124

REXNORD

- **Best Seller**
- **Standard**
- **A petición**

Part. R0169

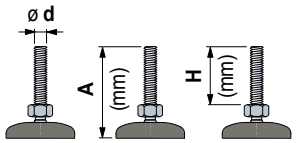

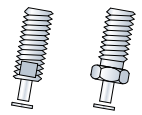

Tipo de espárrago

mm

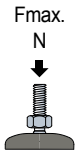

						Zócalo en poliamida PA FV	Zócalo en polipropileno PP FV	Fmax. N
						Code		
						pies suministrados sin antideslizante		
Espárrago en acero inoxidable								
M16	255	200	21	-	13	**604993**	-	45000 (PA FV)
M20	140	81	-	22	30	**624802**	628682	
	205	146	-	22	30	**624812**	628692	
M24	205	152	21	-	19	**624822**	628702	13000 (PP FV)
M30	205	152	21	-	24	**624832**	628712	
Espárrago en acero zincado								
M16	255	200	-	22	24	**624842**	628722	45000 (PA FV)
	255	200	21	-	13	**604983**	-	
M20	140	81	-	22	30	**624852**	628732	
	205	146	-	22	30	**624862**	628742	
	205	154	21	-	17	**611653**	636162	13000 (PP FV)
	255	195	-	22	30	**624872**	628752	
M24	145	91	21	-	19	**624882**	628762	
	205	152	21	-	19	**624892**	628772	

Código para pedido = Part. + Code

- Material de la base: poliamida reforzada PA FV (negra) y polipropileno reforzado PP FV (negro).
- Confección: 8 piezas.
- Antideslizante suministrado a parte (suministrado junto al pie bajo pedido).
- Largos diferentes bajo pedido.
- Fmax. = carga maxima aplicable en condiciones estáticas.

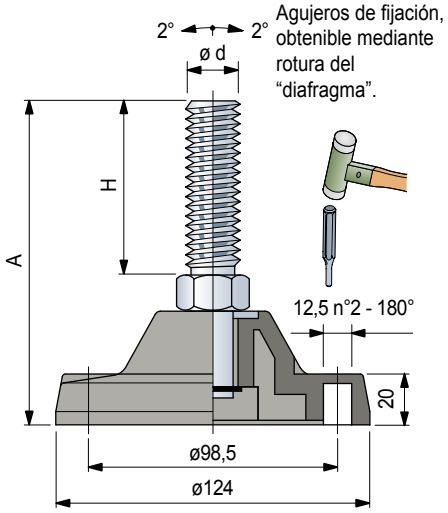

Accesorios

Antideslizante

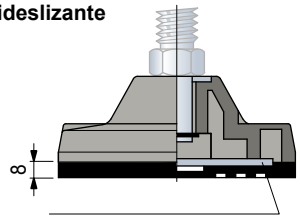

- Código con disco de refuerzo: **R0000630082**.
- Código sin disco de refuerzo: **R0000630092**.
- Fijación: con tornillos suministrados en la confección.
- Material: goma NBR (negra), Dureza 80 Shore.
- Confección: 8 piezas.

Part. R0726 - Distanciador

- Code: **688772**.
- Material: resina acetálica POM (negra).
- Peso: 1,15 Kg.
- Confección: 8 piezas.

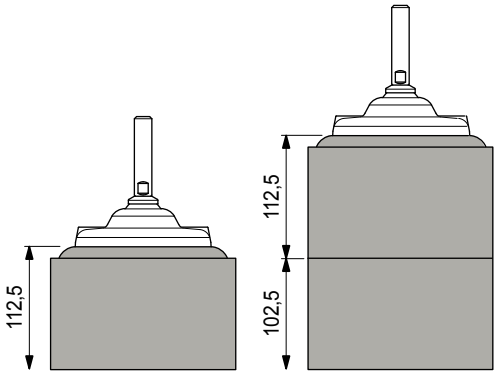

Tuerca + Arandela

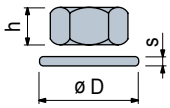

	Code					
	Acero Inox AISI 304	Acero zincado	h mm	mm	øD mm	s mm
M16	**R0000630212**	**R0000630142**	13	24	30	3
M20	**R0000630222**	**R0000630152**	16	30	37	3
M24	**R0000630232**	**R0000630162**	19	36	44	4
M30	**R0000630242**	**R0000630172**	24	46	56	4

Confección: 8 piezas

Pies con Rótula

en poliamida reforzada

Part. R0134

- Best Seller
- Standard
- A petición

	ø d	A (mm)	H (mm)	Tipo de espárrago 26	mm	Code pies suministrados sin antideslizante	Fmax. N
Espárrago en acero inoxidable							
M16	150	110	26	13	**627413**		
	180	140	26	13	**627423**		
M20	180	139	26	17	**627433**		20000
M24	195	147	26	19	**627443**		
	225	177	26	19	**627453**		
Espárrago en acero zincado							
M20	150	109	26	17	**627483**		20000
	180	139	26	17	**627493**		

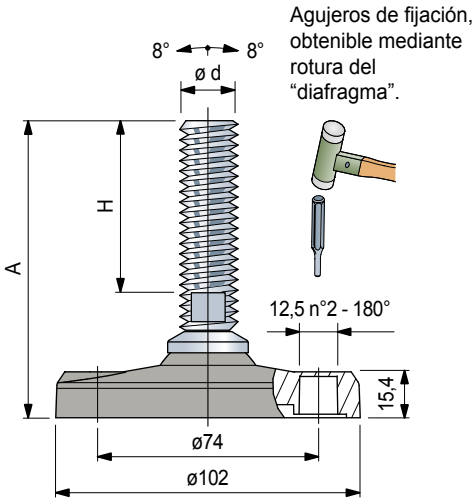

Agujeros de fijación, obtenible mediante rotura del "diafragma".

Código para pedido = Part. + Code
- Material de la base: poliamida reforzada PA FV (negra).
- Confección: 24 piezas.
- Antideslizante suministrado a parte.
- Largos diferentes bajo pedido.
- Fmax. = carga maxima aplicable en condiciones estáticas.

Accesorios

Antideslizante

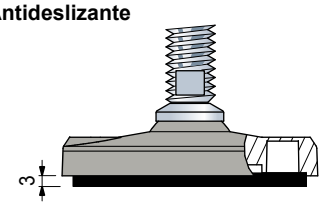

- Code: **R0000630052**.
- Material: goma NBR (negra), 70 Shore.
- Fijación: a presión.
- Confección: 24 piezas.

Tuerca + Arandela

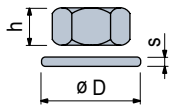

	Code Acero Inox AISI 304	Code Acero zincado	h mm	mm	øD mm	s mm
M16	**R0000630212**	**R0000630142**	13	24	30	3
M20	**R0000630222**	**R0000630152**	16	30	37	3
M24	**R0000630232**	**R0000630162**	19	36	44	4
M30	**R0000630242**	**R0000630172**	24	46	56	4

Confección: 8 piezas

Pies con Rótula

en poliamida reforzada

Ø124

REXNORD

- **Best Seller**
- **Standard**
- **A petición**

Part. R0297

NEW

ø d	A (mm)	H (mm)	Tipo de espárrago	mm	Code (pies suministrados sin antideslizante)	Fmax. N
Espárrago en acero inoxidable						
M16	185	115	27	13	629182N1	45000
	210	140	27	13	**629192N1**	
M20	210	140	27	17	629202N1	
M24	245	175	27	19	**680371N1**	
M30	195	125	27	24	629212N1	
	250	180	27	24	629222N1	
Espárrago en acero zincado						
M20	175	110	27	17	629232N1	45000
	205	140	27	17	629242N1	
M30	195	125	27	24	**629252N1**	
	250	180	27	24	**629262N1**	
	330	260	27	24	688071N1	

Código para pedido = Part. + Code
- Material de la base: poliamida reforzada PA FV (negra).
- Confección: 8 piezas.
- Antideslizante suministrado a parte (suministrado junto al pie bajo pedido).
- Largos diferentes bajo pedido.
- Fmax. = carga maxima aplicable en condiciones estáticas.

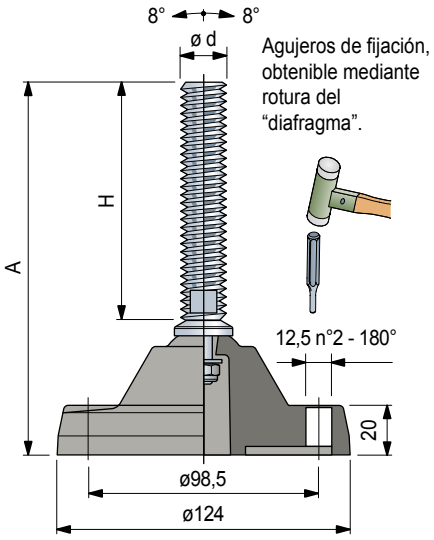

Accesorios

Antideslizante

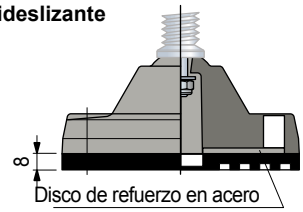

- Código con disco de refuerzo: **R0000630082**.
- Código sin disco de refuerzo: **R0000630092**.
- Fijación: con tornillos suministrados en la confección.
- Material: goma NBR (negra), Dureza 80 Shore.
- Confección: 8 piezas.

Part. R0726 - Distanciador

- Code: **688772**.
- Material: resina acetálica POM (negra).
- Peso: 1,15 Kg.
- Confección: 8 piezas.

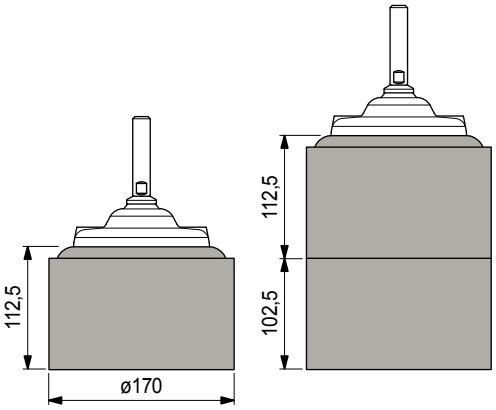

Tuerca + Arandela

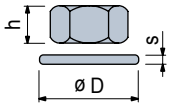

	Code: Acero Inox AISI 304	Code: Acero zincado	h mm	mm	øD mm	s mm
M16	**R0000630212**	**R0000630142**	13	24	30	3
M20	**R0000630222**	**R0000630152**	16	30	37	3
M24	**R0000630232**	**R0000630162**	19	36	44	4
M30	**R0000630242**	**R0000630172**	24	46	56	4

Confección: 8 piezas

Pies Gripper con Rótula

en polipropileno reforzado

Part. R0626

- Best Seller
- Standard
- A petición

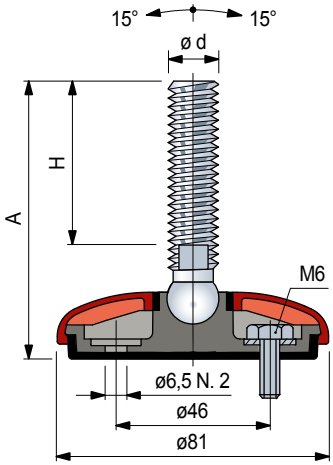

	ø d	A (mm)	H (mm)	Tipo de espárrago 1	Tipo de espárrago 1a	mm	Code pies suministrados sin tapa*	Fmax. N
Espárrago en acero inoxidable								
M10	100	70	1	-	8	**627533**		
M12	85	55	1	-	10	**627543**		8000
	145	115	1	-	10	**627553**		
M14	110	76	-	1a	13	**641712**		
M16	100	64	-	1a	13	**641722**		
	115	81	-	1a	13	**641732**		
	160	124	-	1a	13	**641742**		10000
	185	151	-	1a	13	**641752**		
M20	120	84	-	1a	16	**641762**		
	185	149	-	1a	16	**641772**		
M24	185	146	-	1a	19	**641782**		
Espárrago en acero zincado								
M10	60	30	1	-	8	**602603**		8000
M12	100	70	1	-	10	**627593**		
M14	90	56	-	1a	11	**641792**		
M16	95	61	-	1a	13	**641812**		
	130	96	-	1a	13	**641822**		
	150	116	-	1a	13	**641832**		
	185	151	-	1a	13	**641842**		
	235	201	-	1a	13	**627613**		10000
M20	135	100	-	1a	16	**641862**		
	185	150	-	1a	16	**641872**		
	250	214	-	1a	16	**641882**		
M24	120	81	-	1a	19	**641892**		
	185	146	-	1a	19	**641902**		

Código para pedido = Part. + Code

* = Los pies son entregados sin la tapa de protección. Ordenar la tapa a parte, eligiendo el color deseado.
- Material de la base: polipropileno reforzado con antideslizante integrato en goma termoplástica gris (dureza 70 Shore).
- El sellado de la estructura interna garantiza la esterilización.
- El pie está predispuesto para una eventual fijación al suelo.
- Nota: Espárrago tipo 1 con esfera en poliamida reforzada.
- Confección: 24 piezas.
- Largos diferentes bajo pedido.
- Fmax. = carga maxima aplicable en condiciones estáticas.

Tapa de protección

Color	Code
Naranja	**R0626641942**
Negro	**R0626641952**

- Material: polipropileno PP.
- Confección: 24 piezas.

Accesorios

Tuerca + Arandela

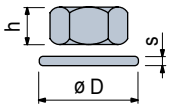

	Code Acero Inox AISI 304	Code Acero zincado	h mm	mm	øD mm	s mm
M10	**R0000630182**	**R0000630112**	8	17	21	2
M12	**R0000630192**	**R0000630122**	10	19	24	2,5
M14	**R0000630202**	**R0000630132**	11	22	28	2,5
M16	**R0000630212**	**R0000630142**	13	24	30	3
M20	**R0000630222**	**R0000630152**	16	30	37	3
M24	**R0000630232**	**R0000630162**	19	36	44	4

Confección: 24 piezas (por M10).
8 piezas (por M12, M14, M16, M20, M24).

Pies Gripper con Rótula

en polipropileno reforzado

Ø80

REXNORD

- **Best Seller**
- **Standard**
- **A petición**

Part. R0626

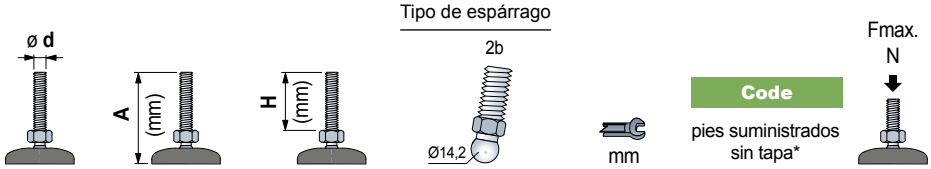

	A (mm)	H (mm)	Tipo de espárrago	mm	Code (pies suministrados sin tapa*)	Fmax. N
Espárrago en acero inoxidable						
M10	95	67	2b	14	641392	10000
M12	85	55	2b	14	641402	
	145	115	2b	14	641412	
Espárrago en acero zincado						
M10	60	30	2b	14	641522	10000
	95	65	2b	14	641532	
	145	115	2b	14	641542	
M12	65	35	2b	14	641552	
	100	70	2b	14	641562	
	120	90	2b	14	641572	
M16	80	48	2b	16	641592	
	100	68	2b	16	641602	
	120	89	2b	16	641612	
	160	130	2b	16	643052	
	195	165	2b	16	641632	
	235	201	2b	16	641642	

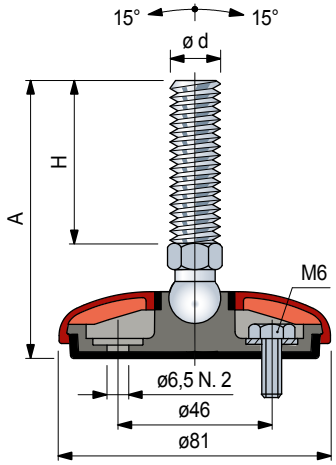

Código para pedido = Part. + Code

* = Los pies son entregados sin la tapa de protección. Ordenar la tapa a parte, eligiendo el color deseado.
- Material de la base: polipropileno reforzado con antideslizante integrato en goma termoplástica gris (dureza 70 Shore).
- El sellado de la estructura interna garantiza la esterilización.
- El pie está predispuesto para una eventual fijación al suelo.
- Confección: 24 piezas.
- Largos diferentes bajo pedido.
- Fmax. = carga maxima aplicable en condiciones estáticas.

Tapa de protección

Color	Code
Naranja	**R0626641942**
Negro	**R0626641952**

- Material: polipropileno PP.
- Confección: 24 piezas.

Accesorios

Tuerca + Arandela

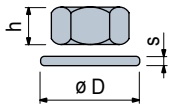

	Code: Acero Inox AISI 304	Code: Acero zincado	h mm	mm	øD mm	s mm
M10	**R0000630182**	**R0000630112**	8	17	21	2
M12	**R0000630192**	**R0000630122**	10	19	24	2,5
M14	**R0000630202**	**R0000630132**	11	22	28	2,5
M16	**R0000630212**	**R0000630142**	13	24	30	3
M20	**R0000630222**	**R0000630152**	16	30	37	3
M24	**R0000630232**	**R0000630162**	19	36	44	4

Confección: 24 piezas (por M10).
8 piezas (por M12, M14, M16, M20, M24).

Pies Gripper con Rótula

en acero inoxidable

Part. R0627

- Best Seller
- Standard
- A petición

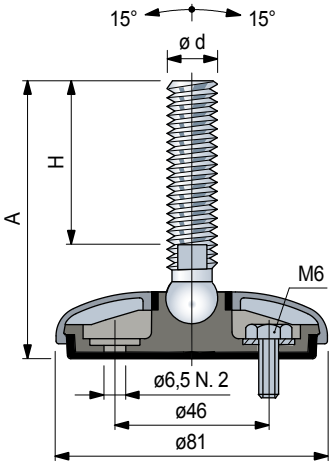

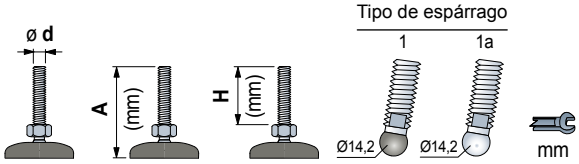

Espárrago en acero inoxidable						Code: pies suministrados con tapa ensamblada	Code: pies suministrados con tapa desmontada*	Fmax. N
M10	100	70	1	-	8	**627623**	**627653**	8000
M12	85	55	1	-	10	**627633**	**627663**	
	145	115	1	-	10	**627643**	**627673**	
M14	110	76	-	1a	13	**642102**	**647322**	10000
M16	100	64	-	1a	13	**642112**	**647332**	
	115	81	-	1a	13	**642122**	**647342**	
	160	124	-	1a	13	**642132**	**647352**	
	185	151	-	1a	13	**642142**	**647362**	
M20	120	84	-	1a	16	**642152**	**647372**	
	185	149	-	1a	16	**642162**	**647382**	
M24	185	149	-	1a	19	**642172**	**647392**	

Código para pedido = Part. + Code

* = Pies que se pueden utilizar para una eventual fijación al suelo.
- Material tapa de protección: acero inoxidable AISI 304.
- Material de la base: polipropileno reforzado con antideslizante integrato en goma termoplástica gris (dureza 70 Shore).
- El sellado de la estructura interna garantiza la esterilización.
- Nota: Espárrago tipo 1 con esfera en poliamida reforzada.
- Confección: 24 piezas.
- Largos diferentes bajo pedido.
- Fmax. = carga maxima aplicable en condiciones estáticas.

Accesorios

Tuerca + Arandela

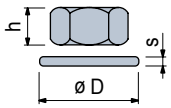

	Code: Acero Inox AISI 304	h mm	mm	øD mm	s mm
M10	**R0000630182**	8	17	21	2
M12	**R0000630192**	10	19	24	2,5
M14	**R0000630202**	11	22	28	2,5
M16	**R0000630212**	13	24	30	3
M20	**R0000630222**	16	30	37	3
M24	**R0000630232**	19	36	44	4

Confección: 24 piezas (por M10).
8 piezas (por M12, M14, M16, M20, M24).

Pies Gripper con Rótula

en acero inoxidable

Ø80

REXNORD

- Best Seller
- Standard
- A petición

Part. R0627

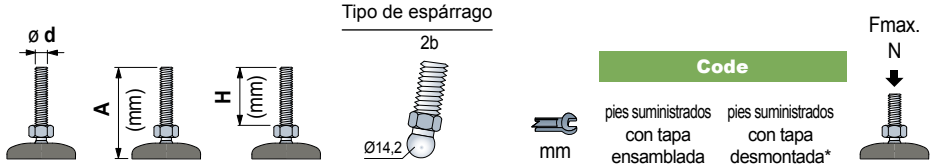

Espárrago en acero inoxidable					Code: pies suministrados con tapa ensamblada	Code: pies suministrados con tapa desmontada*	Fmax. N
M10	95	67	2b	14	641972	647292	10000
M12	85	55	2b	14	641982	647302	
	145	115	2b	14	641992	647312	

Código para pedido = Part. + Code

* = Pies que se pueden utilizar para una eventual fijación al suelo.
- Material tapa de protección: acero inoxidable AISI 304.
- Material de la base: polipropileno reforzado con antideslizante integrato en goma termoplástica gris (dureza 70 Shore).
- El sellado de la estructura interna garantiza la esterilización.
- Nota: Espárrago tipo 1 con esfera en poliamida reforzada.
- Confección: 24 piezas.
- Largos diferentes bajo pedido.
- Fmax. = carga maxima aplicable en condiciones estáticas.

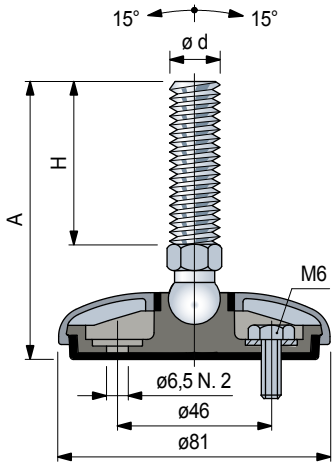

Accesorios

Tuerca + Arandela

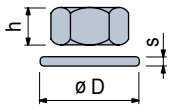

	Code: Acero Inox AISI 304	h mm	mm	øD mm	s mm
M10	**R0000630182**	8	17	21	2
M12	**R0000630192**	10	19	24	2,5
M14	**R0000630202**	11	22	28	2,5
M16	**R0000630212**	13	24	30	3
M20	**R0000630222**	16	30	37	3
M24	**R0000630232**	19	36	44	4

Confección: 24 piezas (por M10).
8 piezas (por M12, M14, M16, M20, M24).

Pies Gripper con Rótula

en polipropileno reforzado

Part. R0622

- Best Seller
- Standard
- A petición

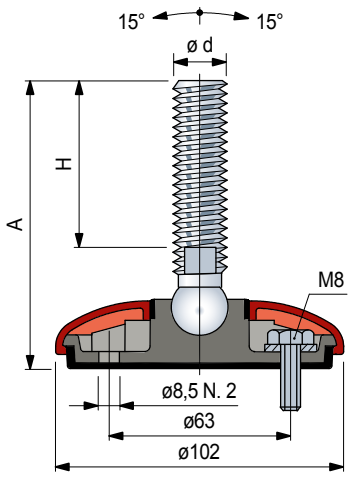

	ø d	A (mm)	H (mm)	Tipo de espárrago 1a	mm	Code pies suministrados sin tapa*	Fmax. N
Espárrago en acero inoxidable							
M14	115	76		1a	11	643542	19500
M16	105	64		1a	13	643552	
	120	81		1a	13	643562	
	150	100		1a	13	640372N	
	165	124		1a	13	643572	
	190	151		1a	13	643582	
	200	150		1a	13	640392N	
M20	125	84		1a	16	643592	
	190	149		1a	16	643602	
M24	120	74		1a	19	640402N	
	190	146		1a	19	643612	
	220	172		1a	19	640412N	
Espárrago en acero zincado							
M14	95	56		1a	11	643622	19500
M16	100	61		1a	13	643632	
	135	96		1a	13	643642	
	155	116		1a	13	643652	
	190	151		1a	13	643662	
M20	120	74		1a	16	637382N	
	140	100		1a	16	643672	
	155	106		1a	16	637392N	
	190	150		1a	16	643682	
	255	214		1a	16	643692	
M24	125	81		1a	19	643702	
	190	146		1a	19	643712	

Código para pedido = Part. + Code

* = Los pies son entregados sin la tapa de protección. Ordenar la tapa a parte, eligiendo el color deseado.
- Material de la base: polipropileno reforzado con antideslizante integrato en goma termoplástica gris (dureza 70 Shore).
- El sellado de la estructura interna garantiza la esterilización.
- El pie está predispuesto para una eventual fijación al suelo.
- Confección: 24 piezas.
- Largos diferentes bajo pedido.
- Fmax. = carga maxima aplicable en condiciones estáticas.

Tapa de protección

Color	Code
Naranja	R0622637082
Negro	R0622639412

- Material: polipropileno PP.
- Confección: 24 piezas.

Accesorios

Tuerca + Arandela

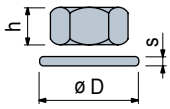

	Code Acero Inox AISI 304	Code Acero zincado	h mm	mm	øD mm	s mm
M14	R0000630202	R0000630132	11	22	28	2,5
M16	R0000630212	R0000630142	13	24	30	3
M20	R0000630222	R0000630152	16	30	37	3
M24	R0000630232	R0000630162	19	36	44	4

Confección: 8 piezas.

Pies Gripper con Rótula

en polipropileno reforzado

Ø100

REXNORD

- **Best Seller**
- **Standard**
- **A petición**

Part. R0622

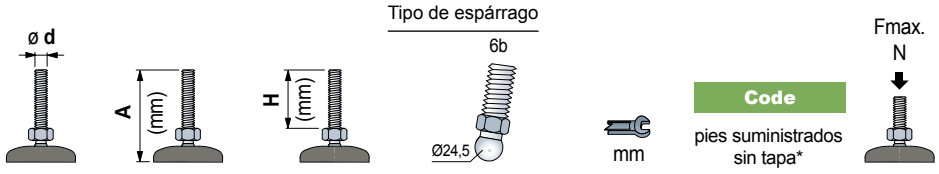

Espárrago en acero inoxidable						
M16	115	74	6b	24	637262	19500
	150	109	6b	24	637272	
	185	144	6b	24	637282	
	200	159	6b	24	637292	
M20	120	76	6b	24	637442	
	185	141	6b	24	637452	
M20	120	79	6b	24	637322	
	220	179	6b	24	637332	

Espárrago en acero zincado						
M16	95	54	6b	24	637342	19500
	130	89	6b	24	637352	
	160	119	6b	24	637362	
	195	154	6b	24	637372	
M20	120	76	6b	24	637462	
	155	111	6b	24	637472	
	185	141	6b	24	637482	
	250	206	6b	24	637492	
M24	120	79	6b	24	637422	
	185	144	6b	24	637432	

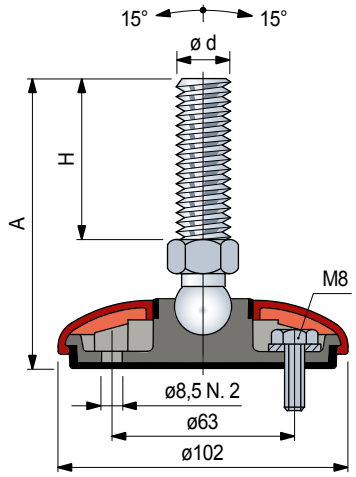

Código para pedido = Part. + Code

* = Los pies son entregados sin la tapa de protección. Ordenar la tapa a parte, eligiendo el color deseado.

- Material de la base: polipropileno reforzado con antideslizante integrato en goma termoplástica gris (dureza 70 Shore).
- El sellado de la estructura interna garantiza la esterilización.
- El pie está predispuesto para una eventual fijación al suelo.
- Confección: 24 piezas.
- Largos diferentes bajo pedido.
- Fmax. = carga maxima aplicable en condiciones estáticas.

Tapa de protección

Color	Code
Naranja	R0622637082
Negro	R0622639412

- Material: polipropileno PP.
- Confección: 24 piezas.

Accesorios

Tuerca + Arandela

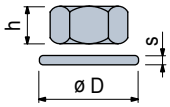

	Code Acero Inox AISI 304	Code Acero zincado	h mm	mm	øD mm	s mm
M14	R0000630202	R0000630132	11	22	28	2,5
M16	R0000630212	R0000630142	13	24	30	3
M20	R0000630222	R0000630152	16	30	37	3
M24	R0000630232	R0000630162	19	36	44	4

Confección: 8 piezas.

Pies Gripper con Rótula

en acero inoxidable

Part. R0623

- Best Seller
- Standard
- A petición

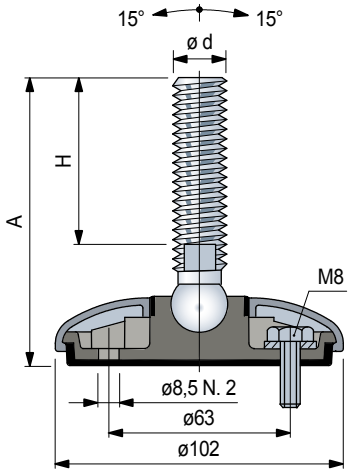

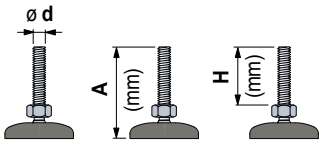

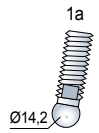

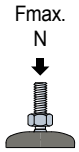

Espárrago en acero inoxidable				mm	Code: pies suministrados con tapa ensamblada	Code: pies suministrados con tapa desmontada*	Fmax. N
M14	115	76	1a	11	643722	647402	19500
M16	105	64	1a	13	643732	647412	
	120	81	1a	13	643742	647442	
	150	100	1a	13	640492N	647462N	
	165	124	1a	13	643752	647472	
	190	151	1a	13	643762	647502	
	200	150	1a	13	640512N	647522N	
M20	125	84	1a	16	643772	647552	
	190	149	1a	16	643782	647582	
M24	120	74	1a	19	640522N	647602N	
	190	146	1a	19	643792	647612	
	220	172	1a	19	640532N	647632N	

Código para pedido = Part. + Code

* = Pies que se pueden utilizar para una eventual fijación al suelo.
- Material tapa de protección: acero inoxidable AISI 304.
- Material de la base: polipropileno reforzado con antideslizante integrato en goma termoplástica gris (dureza 70 Shore).
- El sellado de la estructura interna garantiza la esterilización.
- Nota: Espárrago tipo 1 con esfera en poliamida reforzada.
- Confección: 24 piezas.
- Largos diferentes bajo pedido.
- Fmax. = carga maxima aplicable en condiciones estáticas.

Accesorios

Tuerca + Arandela

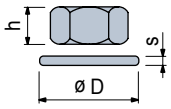

	Code: Acero Inox AISI 304	h mm	mm	øD mm	s mm
M14	R0000630202	11	22	28	2,5
M16	R0000630212	13	24	30	3
M20	R0000630222	16	30	37	3
M24	R0000630232	19	36	44	4

Confección: 8 piezas.

Pies Gripper con Rótula

en acero inoxidable

Ø100

REXNORD

- Best Seller
- Standard
- A petición

Part. R0623

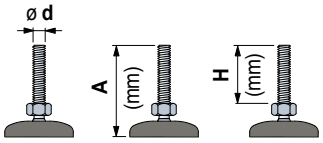

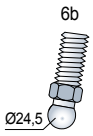

mm

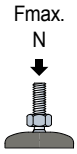

Fmax. N

Espárrago en acero inoxidable					Code: pies suministrados con tapa ensamblada	Code: pies suministrados con tapa desmontada*	
M16	115	74	6b	24	637512	647422	19500
	150	109	6b	24	637522	647452	
	185	144	6b	24	637532	647482	
	200	159	6b	24	637542	647512	
M20	120	74	6b	24	637692	647532	
	185	139	6b	24	637702	647562	
M24	120	79	6b	24	637572	647592	
	220	179	6b	24	637582	647622	

Código para pedido = Part. + Code

* = Pies que se pueden utilizar para una eventual fijación al suelo.
- Material tapa de protección: acero inoxidable AISI 304.
- Material de la base: polipropileno reforzado con antideslizante integrato en goma termoplástica gris (dureza 70 Shore).
- El sellado de la estructura interna garantiza la esterilización.
- Nota: Espárrago tipo 1 con esfera en poliamida reforzada.
- Confección: 24 piezas.
- Largos diferentes bajo pedido.
- Fmax. = carga maxima aplicable en condiciones estáticas.

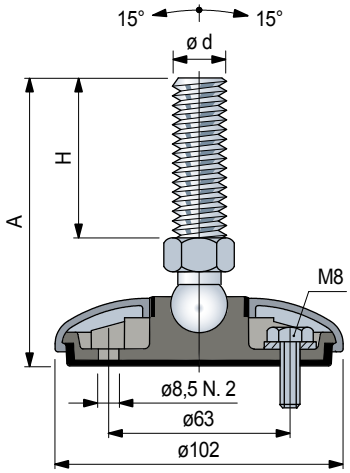

Accesorios

Tuerca + Arandela

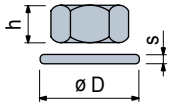

Code	Acero Inox AISI 304	h mm	mm	øD mm	s mm
M14	**R0000630202**	11	22	28	2,5
M16	**R0000630212**	13	24	30	3
M20	**R0000630222**	16	30	37	3
M24	**R0000630232**	19	36	44	4

Confección: 8 piezas.

Pies Gripper con Rótula

en polipropileno reforzado

Part. R0628

- Best Seller
- Standard
- A petición

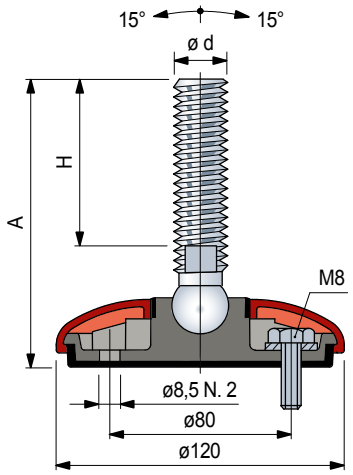

	ø d	A (mm)	H (mm)	Tipo de espárrago (1a, Ø14,2)	mm	Code pies suministrados sin tapa*	Fmax. N
Espárrago en acero inoxidable							
M14	120	76	1a	11		643802	22000
M16	110	64	1a	13		643812	
	125	81	1a	13		643822	
	155	100	1a	13		642472N	
	170	124	1a	13		643832	
	195	151	1a	13		643842	
	205	150	1a	13		642512N	
M20	130	84	1a	16		643852	
	195	149	1a	16		643862	
M24	125	74	1a	19		642572N	
	195	146	1a	19		643872	
	225	172	1a	19		642592N	
Espárrago en acero zincado							
M14	100	56	1a	11		643882	22000
M16	105	61	1a	13		643892	
	140	96	1a	13		643902	
	160	116	1a	13		643912	
	195	151	1a	13		643922	
M20	125	74	1a	16		642692N	
	145	100	1a	16		643932	
	160	106	1a	16		642712N	
	195	150	1a	16		643942	
	260	214	1a	16		643952	
M24	130	81	1a	19		643962	
	195	146	1a	19		643972	

Código para pedido = Part. + Code

* = Los pies son entregados sin la tapa de protección. Ordenar la tapa a parte, eligiendo el color deseado.
- Material de la base: polipropileno reforzado con antideslizante integrato en goma termoplástica gris (dureza 70 Shore).
- El sellado de la estructura interna garantiza la esterilización.
- El pie está predispuesto para una eventual fijación al suelo.
- Confección: 24 piezas.
- Largos diferentes bajo pedido.
- Fmax. = carga maxima aplicable en condiciones estáticas.

Tapa de protección

Color	Code
Naranja	R0628643092
Negro	R0628643102

- Material: polipropileno PP.
- Confección: 24 piezas.

Accesorios

Tuerca + Arandela

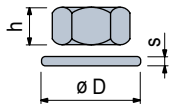

	Code Acero Inox AISI 304	Code Acero zincado	h mm	mm	øD mm	s mm
M14	R0000630202	R0000630132	11	22	28	2,5
M16	R0000630212	R0000630142	13	24	30	3
M20	R0000630222	R0000630152	16	30	37	3
M24	R0000630232	R0000630162	19	36	44	4

Confección: 8 piezas.

Pies Gripper con Rótula

en polipropileno reforzado

Ø120

REXNORD

- **Best Seller**
- **Standard**
- **A petición**

Part. R0628

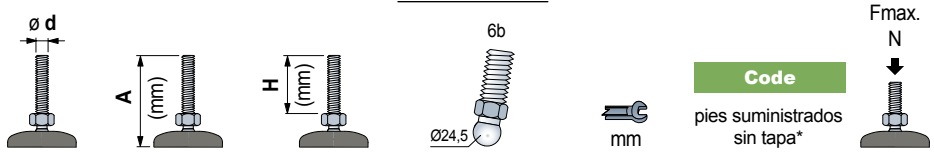

Espárrago en acero inoxidable						
M16	120	74	6b	24	642442	22000
	155	109	6b	24	642462	
	190	144	6b	24	642482	
	205	159	6b	24	642502	
M20	125	76	6b	24	642522	
	190	141	6b	24	642542	
M20	125	79	6b	24	642562	
	225	179	6b	24	642582	

Espárrago en acero zincado						
M16	100	54	6b	24	642602	22000
	135	89	6b	24	642622	
	165	119	6b	24	642642	
	200	154	6b	24	642662	
M20	125	76	6b	24	642682	
	160	111	6b	24	642702	
	190	141	6b	24	642722	
	255	206	6b	24	642742	
M24	125	79	6b	24	642762	
	190	144	6b	24	642782	

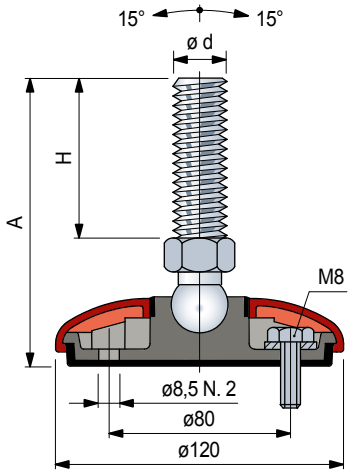

Código para pedido = Part. + Code

* = Los pies son entregados sin la tapa de protección. Ordenar la tapa a parte, eligiendo el color deseado.
- Material de la base: polipropileno reforzado con antideslizante integrato en goma termoplástica gris (dureza 70 Shore).
- El sellado de la estructura interna garantiza la esterilización.
- El pie está predispuesto para una eventual fijación al suelo.
- Confección: 24 piezas.
- Largos diferentes bajo pedido.
- Fmax. = carga maxima aplicable en condiciones estáticas.

Tapa de protección

Color	Code
Naranja	R0628643092
Negro	R0628643102

- Material: polipropileno PP.
- Confección: 24 piezas.

Accesorios

Tuerca + Arandela

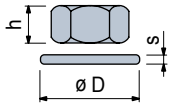

	Code					
	Acero Inox AISI 304	Acero zincado	h mm	mm	øD mm	s mm
M14	R0000630202	R0000630132	11	22	28	2,5
M16	R0000630212	R0000630142	13	24	30	3
M20	R0000630222	R0000630152	16	30	37	3
M24	R0000630232	R0000630162	19	36	44	4

Confección: 8 piezas.

Pies Gripper con Rótula

en acero inoxidable

Part. R0629

- **Best Seller**
- **Standard**
- **A petición**

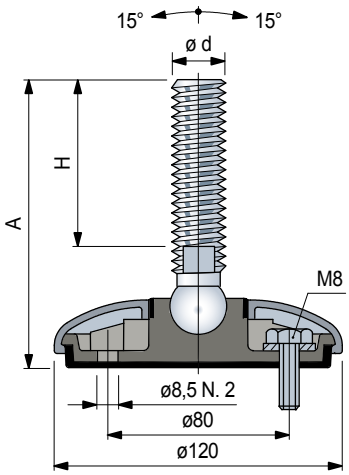

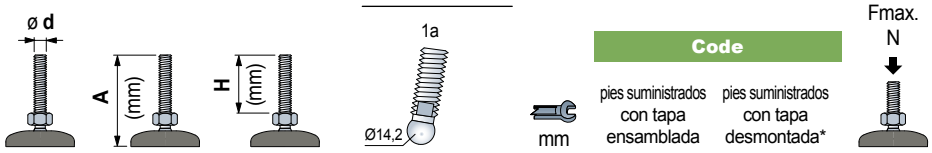

Espárrago en acero inoxidable							
M14	120	76	1a	11	**643982**	**647642**	22000
M16	110	64	1a	13	**643992**	**647652**	
	125	81	1a	13	**644002**	**647682**	
	155	100	1a	13	**642312N**	**647702N**	
	170	124	1a	13	**644012**	**647712**	
	195	151	1a	13	**644022**	**647742**	
	205	150	1a	13	**642352N**	**647762N**	
M20	130	84	1a	16	**644032**	**647792**	
	195	149	1a	16	**644042**	**647822**	
M24	125	74	1a	19	**642412N**	**647842N**	
	195	146	1a	19	**644052**	**647852**	
	225	172	1a	19	**642432N**	**647872N**	

Código para pedido = Part. + Code

* = Pies que se pueden utilizar para una eventual fijación al suelo.
- Material de la base: polipropileno reforzado con antideslizante integrato en goma termoplástica gris (dureza 70 Shore).
- El sellado de la estructura interna garantiza la esterilización.
- El pie está predispuesto para una eventual fijación al suelo.
- Confección: 24 piezas.
- Largos diferentes bajo pedido.
- Fmax. = carga maxima aplicable en condiciones estáticas.

Accesorios

Tuerca + Arandela

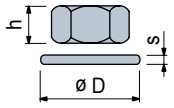

Code	Acero Inox AISI 304	h mm	mm	øD mm	s mm
M14	**R0000630202**	11	22	28	2,5
M16	**R0000630212**	13	24	30	3
M20	**R0000630222**	16	30	37	3
M24	**R0000630232**	19	36	44	4

Confección: 8 piezas.

Pies Gripper con Rótula

en acero inoxidable

Ø120

REXNORD

- **Best Seller**
- **Standard**
- **A petición**

Part. R0629

ø d	A (mm)	H (mm)	Tipo de espárrago	mm	Code: pies suministrados con tapa ensamblada	Code: pies suministrados con tapa desmontada*	Fmax. N
Espárrago en acero inoxidable							
M16	120	74	6b	24	642282	647662	22000
	155	109	6b	24	642302	647692	
	190	144	6b	24	642322	647722	
	205	159	6b	24	642342	647752	
M20	125	76	6b	24	642362	647772	
	190	141	6b	24	642382	647802	
M24	125	79	6b	24	642402	647832	
	225	179	6b	24	642422	647862	

Código para pedido = Part. + Code

* = Pies que se pueden utilizar para una eventual fijación al suelo.
- Material de la base: polipropileno reforzado con antideslizante integrato en goma termoplástica gris (dureza 70 Shore).
- El sellado de la estructura interna garantiza la esterilización.
- El pie está predispuesto para una eventual fijación al suelo.
- Confección: 24 piezas.
- Largos diferentes bajo pedido.
- Fmax. = carga maxima aplicable en condiciones estáticas.

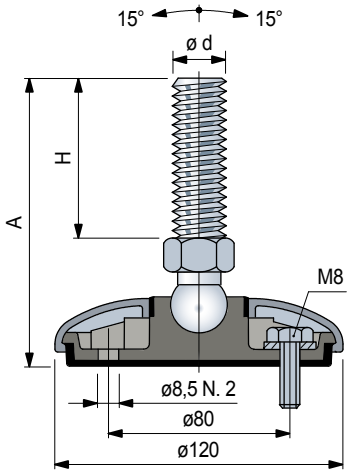

Accesorios

Tuerca + Arandela

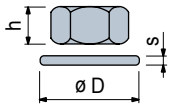

	Code: Acero Inox AISI 304	h mm	mm	øD mm	s mm
M14	**R0000630202**	11	22	28	2,5
M16	**R0000630212**	13	24	30	3
M20	**R0000630222**	16	30	37	3
M24	**R0000630232**	19	36	44	4

Confección: 8 piezas.

Pies con Rótula

en acero inoxidable y zincado

Part. R0349 4 agujeros

Part. R0441 2 agujeros

NEW

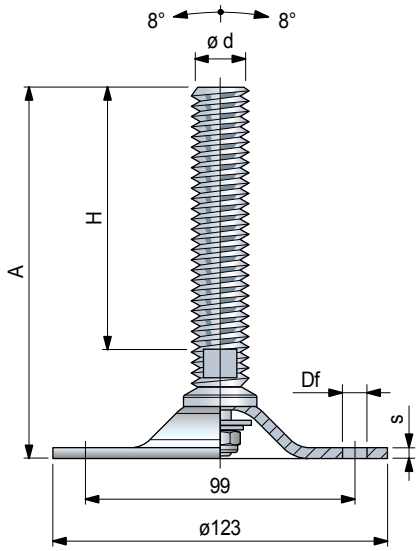

Best Seller
Standard
A petición

Part. R0349 4 agujeros

	ø d	A (mm)	H (mm)	ø Df mm	s mm	Tipo de espárrago 27	mm	Code	F max. (N)
Espárrago en acero inoxidable									
M16	180	140	9	3	27	13	**682721N1**	6000	
M20	180	140	9	3	27	17	**68165N1**		
M24	220	175	9	3	27	19	**63747N1**		
M30	165	125	9	3	27	24	**63757N1**		
	225	180	9	3	27	24	**682741N1**		
Espárrago en acero zincado									
M20	145	110	9	4	27	17	**682681N1**	10000	
	175	140	9	4	27	17	**65634N1**		
	245	210	9	4	27	17	**64045N1**		
M24	120	75	9	4	27	19	**682691N1**		
	150	105	9	4	27	19	**604432N1**		
	220	175	9	4	27	19	**65054N1**		
	270	225	9	4	27	19	**688131N1**		
M30	165	125	9	4	27	24	**65644N1**		
	220	180	9	4	27	24	**682711N1**		
	300	260	9	4	27	24	**688141N1**		

Part. R0441 2 agujeros

	ø d	A (mm)	H (mm)	ø Df mm	s mm	Tipo de espárrago 27	mm	Code	F max. (N)
Espárrago en acero zincado									
M24	150	105	15,5	4	27	19	**600531N1**	10000	

Código para pedido = Part. + Code
- Confección: 8 piezas.
- Largos diferentes bajo pedido.
- Fmax. = carga maxima aplicable en condiciones estáticas.

Accesorios

Tuerca + Arandela

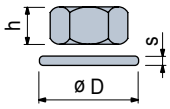

	Code Acero Inox AISI 304	Code Acero zincado	h mm	mm	øD mm	s mm
M16	**R0000630212**	**R0000630142**	13	24	30	3
M20	**R0000630222**	**R0000630152**	16	30	37	3
M24	**R0000630232**	**R0000630162**	19	36	44	4
M30	**R0000630242**	**R0000630172**	24	46	56	4

Confección: 8 piezas.

Pies con Rótula

en acero pintado

Ø160

REXNORD

- Best Seller
- Standard
- A petición

Part. R0408

NEW

	ø d	A (mm)	H (mm)	Tipo de espárrago 27	mm	Code	F max. (N)
Espárrago en acero inoxidable							
M16	180	140	27	13	**678831N1**	50000	
M20	180	140	27	17	**678841N1**		
M24	220	175	27	19	**678851N1**		
M30	165	125	27	24	**678861N1**		
	225	180	27	24	**678881N1**		
Espárrago en acero zincado							
M20	145	110	27	17	**678761N1**	50000	
	175	140	27	17	**678771N1**		
	245	210	27	17	**678781N1**		
M24	120	75	27	19	**678791N1**		
	150	105	27	19	**61396N1**		
	220	175	27	19	**678801N1**		
	270	225	27	19	**688221N1**		
M30	165	125	27	24	**678811N1**		
	220	180	27	24	**678821N1**		
	295	260	27	24	**688231N1**		

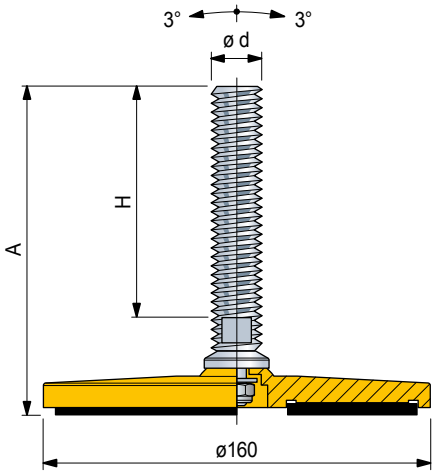

Código para pedido = Part. + Code

- Material: zócalo en acero pintado amarillo. Antideslizante en goma NBR negra (dureza 70 Shore).
- Confección: 4 piezas.
- Largos diferentes bajo pedido.
- Fmax. = carga maxima aplicable en condiciones estáticas.

Accesorios

Tuerca + Arandela

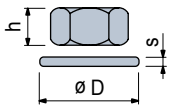

	Code: Acero Inox AISI 304	Code: Acero zincado	h mm	mm	øD mm	s mm
M16	**R0000630212**	**R0000630142**	13	24	30	3
M20	**R0000630222**	**R0000630152**	16	30	37	3
M24	**R0000630232**	**R0000630162**	19	36	44	4
M30	**R0000630242**	**R0000630172**	24	46	56	4

Confección: 8 piezas.

Pies con Rótula

en acero inoxidable

Part. R0747

Part. R0748

Part. R0747

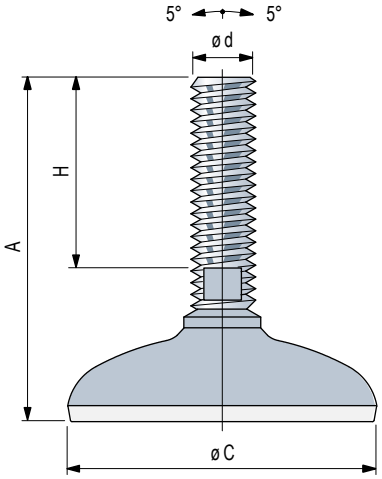

- Best Seller
- Standard
- A petición

Part. R0747

Ø C mm		A (mm)	H (mm)	mm	Code	F max. (N)
Espárrago en acero inoxidable						
ø 80	M16	100	55	13	602003	25000
		182	136	13	602013	
	M20	187	139	16	602023	
	M24	217	167	19	602033	
	M30	165	115	27	620793	
		215	165	27	620803	

Part. R0748

Ø C mm		A (mm)	H (mm)	mm	Code	F max. (N)
Espárrago en acero inoxidable						
ø 100	M16	103	55	13	602043	25000
		185	136	13	602053	
	M20	190	139	16	602063	
	M24	220	167	19	602073	
	M30	168	115	27	620813	
		218	165	27	620823	

Part. R0749

Ø C mm		A (mm)	H (mm)	mm	Code	F max. (N)
Espárrago en acero inoxidable						
ø 120	M16	190	136	13	602093	25000
	M20	195	139	16	602103	
	M24	225	167	19	602113	
	M30	173	115	27	620833	
		223	165	27	620843	
		250	200	27	616433	50000
	M36	265	216	32	628033	

Accesorios

Tuerca + Arandela

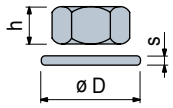

	Code Acero Inox AISI 304	h mm	mm	øD mm	s mm
M16	**R0000630212**	13	24	30	3
M20	**R0000630222**	16	30	37	3
M24	**R0000630232**	19	36	44	4
M30	**R0000630242**	24	46	56	4

Confección: 8 piezas.

Código para pedido = Part. + Code

- Material:
  Ésparrago en acero inoxidable austenitico.
  Base en acero inoxidable austenitico.
  Antideslizante en goma vulcanizada NBR (gris), 75 Shore;
  Part R0749616433 - R0749628033 antideslizante en goma vulcanizada NBR (negra), 95 Shore.
- Confección: 8 piezas.
- Largos diferentes bajo pedido.
- Fmax. = carga maxima aplicable en condiciones estáticas.

Pies con Rótula

en acero inoxidable

REXNORD

- Best Seller
- Standard
- A petición

Part. R0747F

Part. R0748F

Part. R0747F

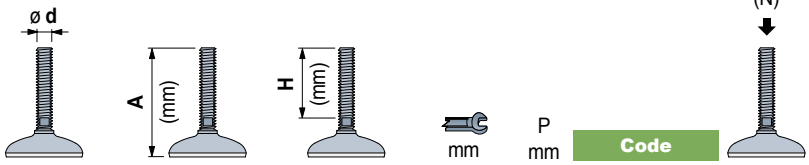

	Ø C mm	A (mm)	H (mm)	mm	P mm	Code	F max. (N)
Espárrago en acero inoxidable							
ø 80	M16	100	55	13	55	**616053**	25000
		182	136	13	55	**616063**	
	M20	187	139	16	55	**616073**	
	M24	217	167	19	55	**616083**	
	M30	165	115	27	55	**620853**	
		215	165	27	55	**620863**	

Part. R0748F

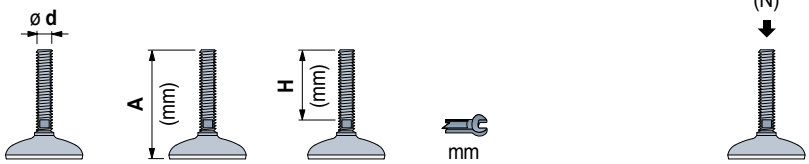

	Ø C mm	A (mm)	H (mm)	mm	P mm	Code	F max. (N)
Espárrago en acero inoxidable							
ø 100	M16	103	55	13	67	**616093**	25000
		185	136	13	67	**616103**	
	M20	190	139	16	67	**616113**	
	M24	220	167	19	67	**616123**	
	M30	168	115	27	67	**620873**	
		218	165	27	67	**620883**	

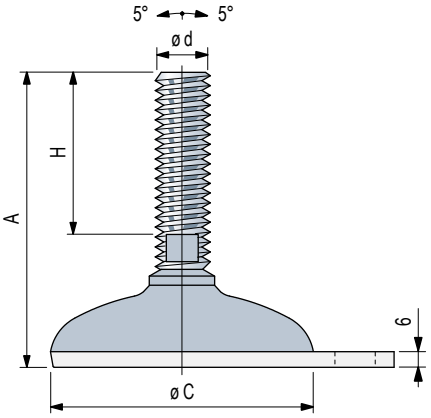

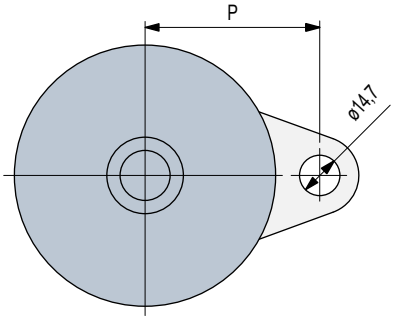

Código para pedido = Part. + Code

- Material:
  Ésparrago en acero inoxidable austenitico.
  Base en acero inoxidable austenitico.
  Antideslizante en goma vulcanizada NBR (gris), 75 Shore.
- Confección: 8 piezas.
- Largos diferentes bajo pedido.
- Fmax. = carga maxima aplicable en condiciones estáticas.

Accesorios

Tuerca + Arandela

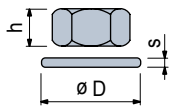

	Code Acero Inox AISI 304	h mm	mm	øD mm	s mm
M16	**R0000630212**	13	24	30	3
M20	**R0000630222**	16	30	37	3
M24	**R0000630232**	19	36	44	4
M30	**R0000630242**	24	46	56	4

Confección: 8 piezas.

Pies con Rótula esterilizables

en acero inoxidable

Part. R0750
Part. R0751
Part. R0752

Best Seller
Standard
A petición

Part. R0750

Espárrago en acero inoxidable	Ø C mm	ø d (mm)	mm	Code	F max. (N)
ø 80	16	13	602123	12000	
	20	16	602133		

Part. R0751

Espárrago en acero inoxidable	Ø C mm	ø d (mm)	mm	Code	F max. (N)
ø 100	16	13	602143	12000	
	20	16	602153		

Part. R0752

Espárrago en acero inoxidable	Ø C mm	ø d (mm)	mm	Code	F max. (N)
ø 120	16	13	602163	12000	
	20	16	602173		

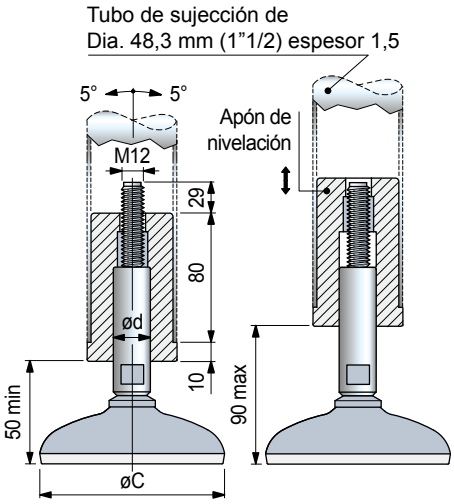

Código para pedido = Part. + Code

- Material:
  Ésparrago en acero inoxidable austenitico.
  Base en acero inoxidable austenitico.
  Antideslizante en goma vulcanizada NBR (gris), 75 Shore.
  Tuerca de ajuste en poliamida reforzada PA FV (Blanca).
  Tuercas en latón niquelado.
- Confección: 8 piezas.
- Largos diferentes bajo pedido.
- Fmax. = carga maxima aplicable en condiciones estáticas.

Montaje

Puede ser empleada con tubo de sujección de dia. 48,3 mm (1"1/2), espesor 1,5 mm.

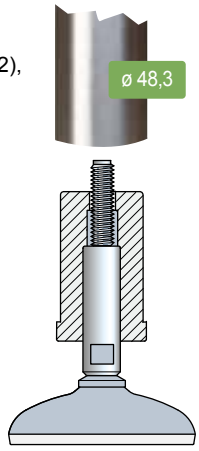

Pies con Rótula esterilizables

en acero inoxidable

REXNORD

- Best Seller
- Standard
- A petición

Part. R0750F

Part. R0751F

Part. R0750F

Ø C mm	ø d (mm)	mm	P mm	Code	F max. (N)
Espárrago en acero inoxidable					
ø 80	**16**	13	55	**616133**	12000
	20	16	55	**616143**	

Part. R0751F

Ø C mm	ø d (mm)	mm	P mm	Code	F max. (N)
Espárrago en acero inoxidable					
ø 100	**16**	13	67	**616153**	12000
	20	16	67	**616163**	

Código para pedido = Part. + Code

- Material:
  Ésparrago en acero inoxidable austenitico.
  Base en acero inoxidable austenitico.
  Antideslizante en goma vulcanizada NBR (gris), 75 Shore.
  Tuerca de ajuste en poliamida reforzada PA FV (Blanca).
  Tuercas en latón niquelado.
- Confección: 8 piezas.
- Largos diferentes bajo pedido.
- Fmax. = carga maxima aplicable en condiciones estáticas.

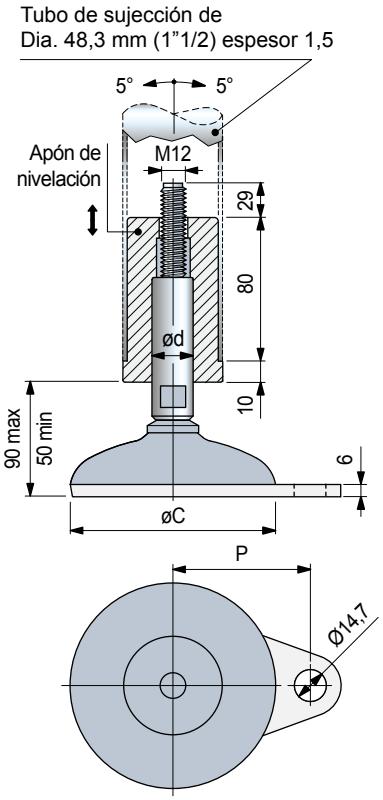

Montaje

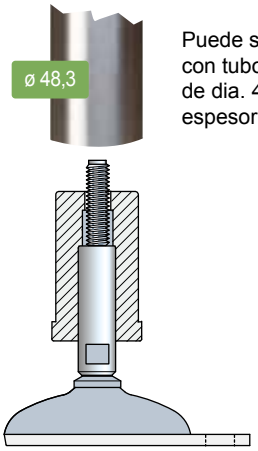

Puede ser empleada con tubo de sujección de dia. 48,3 mm (1"1/2), espesor 1,5 mm.

Pies con Rótula

en acero inoxidable

Part. R0750S
Part. R0751S
Part. R0752S

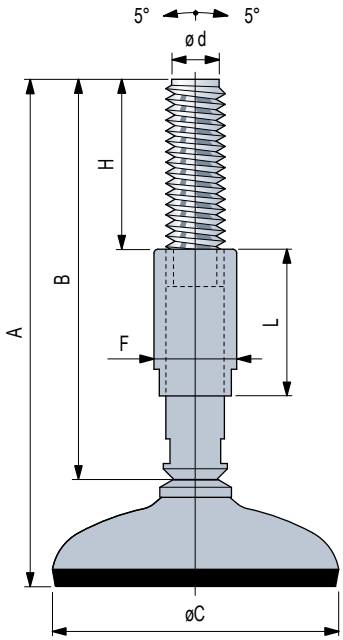

- Best Seller
- Standard
- A petición

Part. R0750S

Espárrago en acero inoxidable		ø C mm	A (mm)	B (mm)	H (mm)	ø F mm	L mm	mm	Code	F max. (N)
ø 80	M16	200	165	100	23	55	13	613603	25000
		250	215	120	23	85	13	613613	
	M20	200	165	100	27	55	16	613623	
		250	215	120	27	85	16	613633	

Part. R0751S

Espárrago en acero inoxidable		ø C mm	A (mm)	B (mm)	H (mm)	ø F mm	L mm	mm	Code	F max. (N)
ø 100	M16	200	165	100	23	55	13	613663	50000
		250	215	120	23	85	13	613673	
	M20	200	165	100	27	55	16	613683	
		250	215	120	27	85	16	613693	

Part. R0752S

Espárrago en acero inoxidable		ø C mm	A (mm)	B (mm)	H (mm)	ø F mm	L mm	mm	Code	F max. (N)
ø 120	M16	200	165	100	23	55	13	613723	50000
		250	215	120	23	85	13	613733	
	M20	200	165	100	27	55	16	613743	
		250	215	120	27	85	16	613753	

Código para pedido = Part. + Code

- Material:
  ésparrago y tuercas en acero inoxidable austenitico.
  Base en acero inoxidable austenitico.
  Antideslizante en goma vulcanizada NBR (negra), 95 Shore.
- Confección: 8 piezas.
- Fmax. = carga maxima aplicable en condiciones estáticas.

Pies con Rótula

en acero inoxidable

- Best Seller
- Standard
- A petición

Part. R0750SF

Part. R0751SF

Part. R0750SF

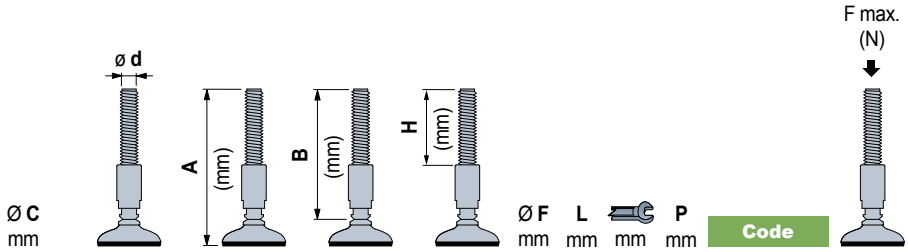

		Ø C mm	A (mm)	B (mm)	H (mm)	Ø F mm	L mm	mm	P mm	Code	
Espárrago en acero inoxidable											
ø 80	M16	200	165	100	23	55	13	55		616173	25000
		250	215	120	23	85	13	55		616183	
	M20	200	165	100	27	55	16	55		616193	
		250	215	120	27	85	16	55		616203	

Part. R0751SF

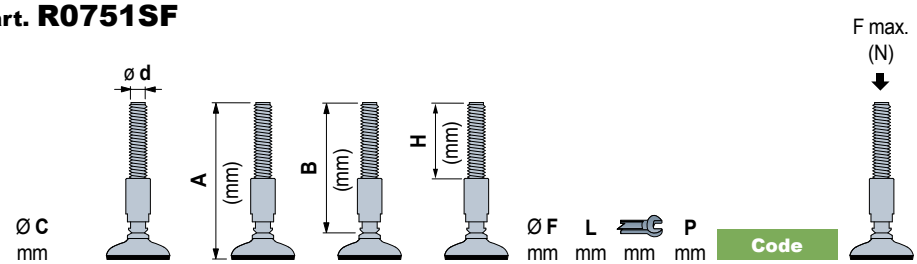

		Ø C mm	A (mm)	B (mm)	H (mm)	Ø F mm	L mm	mm	P mm	Code	
Espárrago en acero inoxidable											
ø 100	M16	200	165	100	23	55	13	67		616233	25000
		250	215	120	23	85	13	67		616243	
	M20	200	165	100	27	55	16	67		616253	
		250	215	120	27	85	16	67		616263	

Código para pedido = Part. + Code

- Material:
  ésparrago y tuercas en acero inoxidable austenitico.
  Base en acero inoxidable austenitico.
  Antideslizante en goma vulcanizada NBR (negra), 95 Shore.
- Confección: 8 piezas.
- Fmax. = carga maxima aplicable en condiciones estáticas.

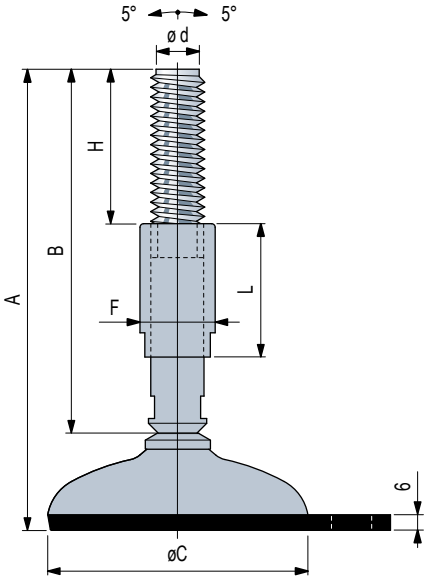

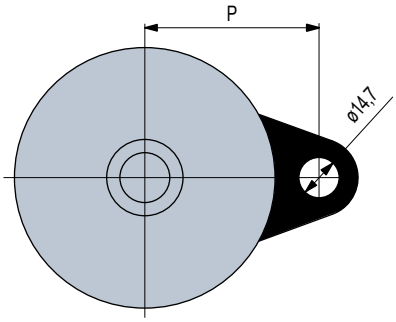

Pies fijos

en poliamida reforzada

Part. R0600

- Best Seller
- Standard
- A petición

Espárrago en acero zincado	ø d	A (mm)	H (mm)	mm	Code	Fmax. N
M10	50	30	19		**68582**	2000

Código para pedido = Part. + Code
- Material de la base: poliamida reforzada PA FV (negra).
- Confección: 48 piezas.
- Fmax. = carga maxima aplicable en condiciones estáticas.

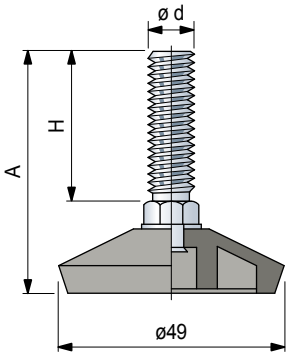

Accesorios

Tuerca + Arandela

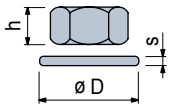

	Code Acero zincado	h mm	mm	øD mm	s mm
M10	**R0000630112**	8	17	21	2

Confección: 24 piezas.

Pies fijos

en poliamida reforzada

Ø110

REXNORD

- Best Seller
- Standard
- A petición

Part. R0031

ø d	A (mm)	H (mm)	Code	Fmax. N
Espárrago en acero zincado				
M16	101	86	**51500**	6000

Código para pedido = Part. + Code
- Material de la base: goma PVC negra (50 Shore).
- Confección: 20 piezas.
- Fmax. = carga maxima aplicable en condiciones estáticas.

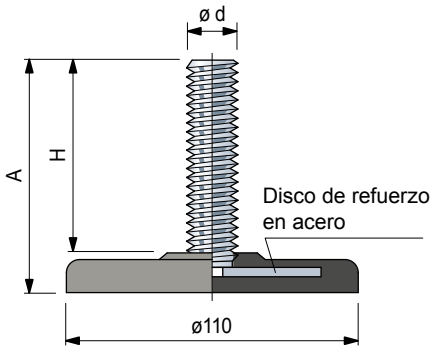

Accesorios

Tuerca + Arandela

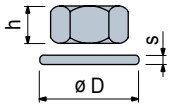

	Code Acero zincado	h mm	mm	øD mm	s mm
M16	**R0000630142**	13	24	30	3

Confección: 8 piezas.

Pies fijos

en acero pintado

- Best Seller
- Standard
- A petición

Part. R0403

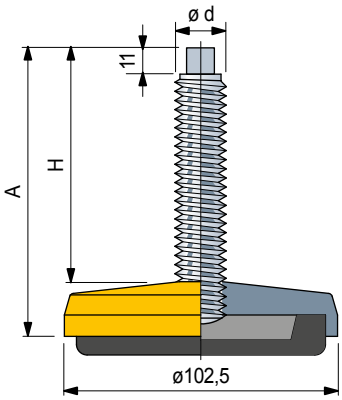

	ø d	A (mm)	H (mm)	mm	Code	Fmax. N
Espárrago en acero zincado						
M16		154	128	10	**66604**	50000

Código para pedido = Part. + Code
Código para pedido = Part. + Code
- Material: zócalo en acero pintado amarillo. Antideslizante en goma NBR negra (dureza 70 Shore).
- Confección: 8 piezas.
- Largos diferentes bajo pedido.
- Fmax. = carga maxima aplicable en condiciones estáticas.

Accesorios

Tuerca + Arandela

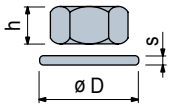

	Code Acero zincado	h mm	mm	øD mm	s mm
M16	**R0000630142**	13	24	30	3

Confección: 8 piezas.

Part. R0528

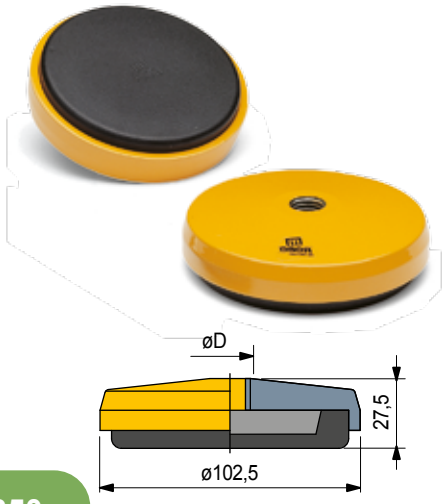

	ø D	Code	Fmax. N
M16		**644351**	50000

Código para pedido = Part. + Code
- Material: zócalo en acero pintado amarillo. Antideslizante en goma NBR negra (dureza 70 Shore).
- Confección: 8 piezas.
- Fmax. = carga maxima aplicable en condiciones estáticas.

Pies fijos

en acero pintado

Ø100

REXNORD

- Best Seller
- Standard
- A petición

Part. R0406

ø d	A (mm)	H (mm)	mm	Code	Fmax. N
Espárrago en acero zincado					
M16	157	127	10	**66614**	50000

Código para pedido = Part. + Code
Código para pedido = Part. + Code
- Material: zócalo en acero pintado amarillo. Antideslizante en goma NBR negra (dureza 80 Shore).
- Confección: 8 piezas.
- Largos diferentes bajo pedido.
- Fmax. = carga maxima aplicable en condiciones estáticas.

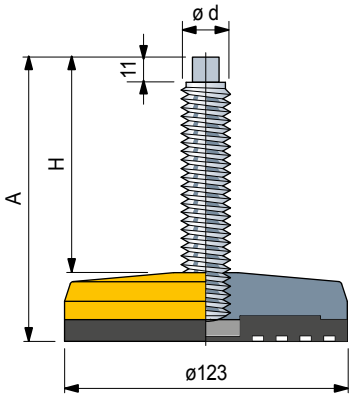

Accesorios

Tuerca + Arandela

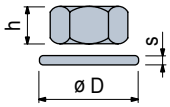

	Code Acero zincado	h mm	mm	øD mm	s mm
M16	**R0000630142**	13	24	30	3

Confección: 8 piezas.

Part. R0529

ø D	Code	Fmax. N
M16	**644361**	50000

Código para pedido = Part. + Code
- Material: zócalo en acero pintado amarillo. Antideslizante en goma NBR negra (dureza 80 Shore).
- Confección: 8 piezas.
- Fmax. = carga maxima aplicable en condiciones estáticas.

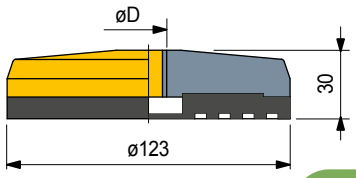

Pies fijos esterilizables

en acero inoxidable

Part. R0383
Part. R0384
Part. R0399
Part. R0385

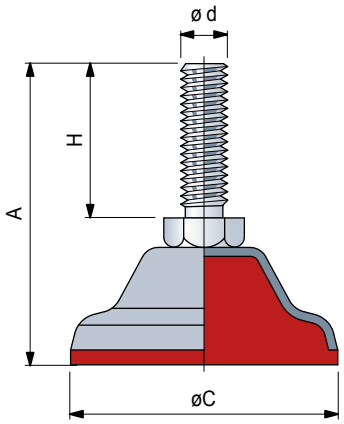

- Best Seller
- Standard
- A petición

Part. R0383

Espárrago en acero inoxidable						
Ø C mm	ø d	A (mm)	H (mm)	mm	Code	Fmax. N
ø 40	M8	57	30	13	**65426**	7000

Part. R0384

Espárrago en acero inoxidable						
Ø C mm	ø d	A (mm)	H (mm)	mm	Code	Fmax. N
ø 65	M12	90	50	19	**65436**	12000

Part. R0399

Espárrago en acero inoxidable						
Ø C mm	ø d	A (mm)	H (mm)	mm	Code	Fmax. N
ø 90	M16	100	60	24	**61627**	11000

Part. R0385

Espárrago en acero inoxidable						
Ø C mm	ø d	A (mm)	H (mm)	mm	Code	Fmax. N
ø 110	M20	130	70	30	**65446**	10000

Accesorios

Tuerca + Arandela

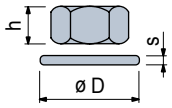

	Code Acero Inox AISI 304	h mm	mm	øD mm	s mm
M8	**R0000654922**	6,5	13	17	1,6
M12	**R0000630192**	10	19	24	2,5
M16	**R0000630212**	13	24	30	3
M20	**R0000630222**	16	30	37	3

Confección: 8 piezas.

Código para pedido = Part. + Code
- Material: zócalo y espárrago en acero inoxidable AISI 304. Antideslizante en Adipreno (rojo).
- Confección: 16 piezas (para Part. 383). 8 piezas (para Part. 384-399). 4 piezas (para Part. 385).
- Fmax. = carga maxima aplicable en condiciones estáticas.

Características
El antideslizante en Adipreno una de sus principales características son: antiácido e indeformable incluso en los trabajos más duros.
Pies que pueden ser empleados sobre suelos húmedos y sujetos a numerosos lavados y desengrasantes con presencia de productos químicos y ácidos, donde es necesaria máxima limpieza e higiene.

Aplicaciones
Industria alimentaria, lacteo-quesera y de la elaboración de la carne.
Industria química y farmaceútica.

Pies antivibrantes

en acero zincado

- **Best Seller**
- **Standard**
- **A petición**

Part. R0701
Part. R0702
Part. R0703

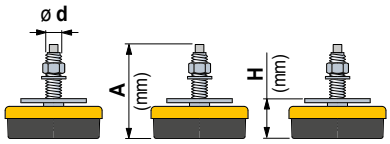

Ø C mm				mm	Code: ies en acero zincado	Code: pies en acero zincado con zócalo pintado amarillo	Peso Kg
R0701							
ø 80	M 12x1,25	130	39 (min) 51 (max)	8	**63033**	**63623**	0,58
R0702							
ø 120	M 16x1,5	130	47 (min) 60 (max)	9	**63043**	**63633**	1,40
R0703							
ø 160	M 20x1,5	183	54 (min) 69 (max)	12	**63053**	**63643**	2,80

- Confección: 8 piezas (para Part. 701 - 702), 4 piezas (para Part. 703).
- Características: particularmente indicados para absorber vibraciones y golpes tanto en sentido vertical como horizontal. Nivelación muy precisa. Elevada adhesión al suelo.
- Aplicaciones: máquina herramienta (tornos, fresas, rectificadoras). Máquinas cizalladoras piegadoras y de estampación de plancha. Máquina para la estampación e inyección de materiales termoplasticos. Máquinas textiles, tipograficas.

Tabla 1

Velocidad minima de giro (rpm) o número minimo de golpes (golpes/minuto)	Carga admitida sobre el antivibratorio (Kgf) Part. 701 min.	Part. 701 max.	Part. 702 min.	Part. 702 max.	Part. 703 min.	Part. 703 max.
100	85	360	230	940	275	1420
120	85	210	230	600	275	900
140	85	180	230	560	275	820
160	85	120	230	350	275	560
180	85	95	230	290	275	440
200			230	260	275	320
220					275	305
	Zona de resonancia (los antivibratorios no son utilizables)					
1200	475	525	1140	1260	1710	1890
1400	400	525	1040	1260	1650	1890
1600	320	525	810	1260	1340	1890
1800	240	525	640	1260	1080	1890
2000	180	525	490	1260	800	1890
2200	140	525	440	1260	700	1890
2400	120	525	380	1260	640	1890
2600	100	525	300	1260	560	1890
2800			240	1260	420	1890
3000			200	1260	400	1890
3500					300	1890

Utilización de los antivibratorios
Cuando en una máquina hay "vibracionas y ruidos" de intensidad variable es necesario utilizar pies antivibraciones en sustitución de los convencionales. Los pies antivibratorios atenuan las vibraciónes por encima de una frecuencia mientras debajo de esta tenemos el fenomeno de resonancia (las vibraciónes en lugar de disminuier asumentan en amplitud e intensidad) por lo tanto para la elección y un uso correcto de los antivibratorios seguir las instrucciones que se indican a continuación.

Elementos de calculo
1) Determinación de la carga que actúa sobre cada antivibratorio
Considerando que cada antivibratorio este cargado igual:

$$\frac{\text{Peso de la máquina (Kg)}}{\text{Numero de antivibratorios}} = \text{(Kgf)}$$

2) Selección del antivibratorio - Tabla 1
Coger el antivibratorio idoneo en función de la velocidad de giro (ó número de golpes) y de la carga que actua sobre cada antivibratorio.

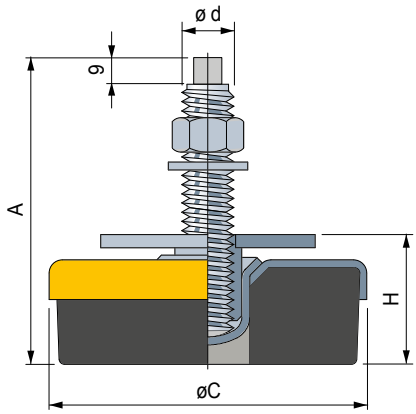

Componentes del pie

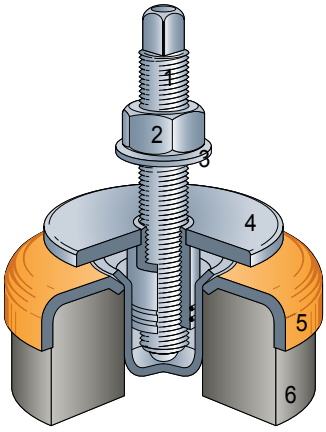

1 - Tornillo de regulación en acero zincado.Paso fino.
2 - Contratuerca en acero zincado. UNI 5588 - 65.
3 - Arandela en acero zincado UNI 6592 - 69. DIN 125 A.
4 - Plato suporte máquina en acero zincado. Regulable en altura.
5 - Disco de refuerzo en acero zincado. Disponibile tambien en la version pintado de color amarillo.
6 - Antivibratorio en goma NBR negra (dureza 80 Shore).

Ejemplo de calculo

1) Soporte de una máquina herramienta
Datos: - Peso de la máquina: 2200 Kg.
- Velocidad minima de giro: 140 rpm.
- Número de antivibratorios: 4.

Se calcula la carga sobre cada antivibratorio:

$$\frac{2200}{4} = 550 \text{ Kgf}$$

De la tabla 1 se escoge el Part. 702.

1) Soporte de una prensa de corte
Datos: - Peso de la prensa: 3900 Kg.
- Número minimo de golpes: 120 golpes/minuto.
- Número de antivibratorios: 6.

Se calcula la carga sobre cada antivibratorio:

$$\frac{3900}{6} = 650 \text{ Kgf}$$

De la tabla 1 se escoge el Part. 703.

Instrucciones de montage
A) Levantar la máquina. Posicionar las bases. B) Roscar el tornillo de regulación en el plato. Colocar la arandela y la contratuerca. **C**) Apoyar la máquina. Nivelar (levantar el plato a la altura desesdal). **D**) Apretar la contratuerca.

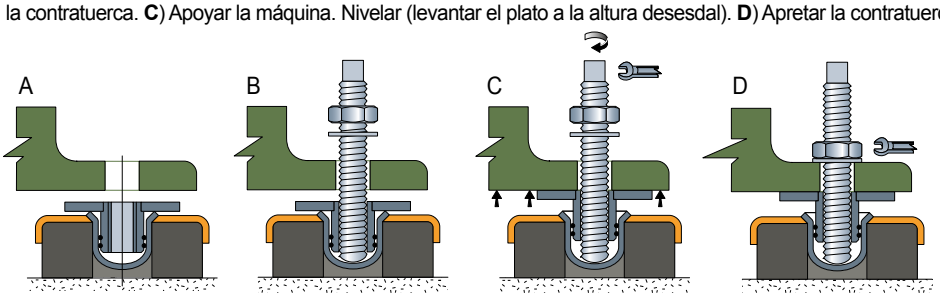

Ø110

Apoyos antideslizantes

en goma con refuerzo en acero

Part. R0055

- **Best Seller**
- **Standard**
- **A petición**

Material	Code	Fmax. N
Goma PVC negra (con refuerzo en acero)	**51510**	6000

Código para pedido = Part. + Code
- Dureza goma: 50 Shore.
- Confección: 25 piezas.
- Fmax. = carga maxima aplicable en condiciones estáticas.

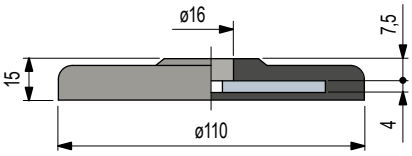

Accesorios

	Code	
	Acero zincado	mm
M16	**R040766594**	10

- Espárrago.
- Confección: 32 piezas.

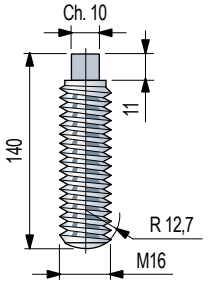

Apoyos antideslizantes

en goma con refuerzo en acero

Ø110

REXNORD

- Best Seller
- Standard
- A petición

Part. R0187

Material	Code	Fmax. N
Goma NBR negra con refuerzo en acero (pintado rojo)	**55421**	20000

Código para pedido = Part. + Code
- Dureza goma: 80 Shore.
- Disco de apoyo espárrago en acero niquelado.
- Confección: 8 piezas.
- Fmax. = carga maxima aplicable en condiciones estáticas.

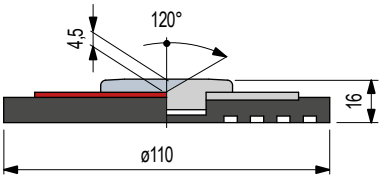

Accesorios

	Code	
	Acero zincado	mm
M16	**R040766594**	10

- Espárrago.
- Confección: 32 piezas.

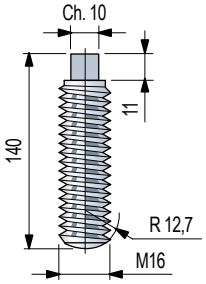

Pies con Rótula

para tubos redondos

Part. R0180

- Best Seller
- Standard
- A petición

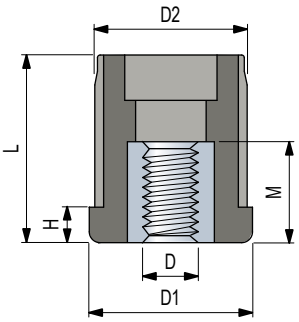

Montaje

Montaje a presión.
Acoplamiento con interferencia.

Dimensiones tubo

ø Externo mm	ø Externo Poll"	Espesor mm	ø Interno mm	Rosca D	D1 mm	D2 mm	H mm	L mm	M mm	Code	Fmax. N
26,9	3/4	1,5	23,9	**M12**	27	24	6	30	19	**63128**	3000
30	-	1	28	**M10**	30	28,4	6	34	19	**61606**	3000
				M12	30	28,4	6	34	19	**63766**	3000
33,7	1	1,5	30,7	**M12**	34	31	6	35	19	**63118**	3000
38	-	1,5	35	**M10**	37,5	35,5	9	44	19	**68572**	5000
				M16	37,5	35,5	9	44	24	**63061**	5000
42,4	1 1/4	1,5	39,4	**M16**	44,5	39,6	9	42	24	**63071**	5000
				M20	44,5	39,6	9	42	30	**52691**	8000
48,3	1 1/2	1,5	45,3	**M16**	48	45,5	10	52	24	**63081**	5000
				M20	48	45,5	10	52	30	**58631**	8000
		3	42,3	**M16**	48	42,6	10	52	24	**616592**	5000
50	-	1,5	47	**M10**	50	47,5	10,5	56	19	**682812**	3000
				M12	50	47,5	10,5	56	19	**682822**	3000
				M14	50	47,5	10,5	56	24	**682832**	3000
				M16	50	47,5	10,5	56	24	**682842**	5000
				M20	50	47,5	10,5	56	30	**682852**	8000
		2	46	**M10**	50	46,5	10,5	56	19	**682862**	3000
				M12	50	46,5	10,5	56	19	**682872**	3000
				M14	50	46,5	10,5	56	24	**682882**	3000
				M16	50	46,5	10,5	56	24	**682892**	5000
				M20	50	46,5	10,5	56	30	**682902**	8000
54	-	2	50	**M16**	54	50,8	10	62	24	**647081**	5000
				M20	54	50,8	10	62	30	**649801**	8000
60,3	2	1,5	57,3	**M16**	60	58	10	62	24	**65154**	5000
				M16	60	58	10	49	24	**607241**	5000
				M20	60	58	10	62	30	**65164**	8000
		2	56,3	**M16**	60	57	10	62	24	**65174**	5000
				M20	60	57	10	62	30	**65184**	8000
		2,5	55,3	**M16**	60	56	10	62	24	**65194**	5000
				M20	60	56	10	62	30	**65204**	8000
80	-	2	76	**M14**	80	76,5	10,5	90	24	**682912**	5000
				M16	80	76,5	10,5	90	24	**682922**	5000
				M20	80	76,5	10,5	90	30	**682932**	8000
				M24	80	76,5	10,5	90	28	**682942**	8000
		3	74	**M14**	80	74,5	10,5	90	24	**682952**	5000
				M16	80	74,5	10,5	90	24	**682962**	5000
				M20	80	74,5	10,5	90	30	**682972**	8000
				M24	80	74,5	10,5	90	28	**682982**	8000

- Materiales: tapon en poliamida reforzada PA FV (negra). Tuerca roscada en latón niquelado.
- Confección: 50 piezas (sólo para códigos 63128 - 63118: 60 piezas).
- Fmax. = carga maxima aplicable en condiciones estáticas.

Dimensiones tubo B.S.I.

ø Externo Inch	ø Externo mm	Espesor Inch	Espesor mm	ø interno mm	Rosca D	D1 mm	D2 mm	H mm	L mm	M mm	Code	Fmax. N
1,5"	38,1	0,065"	1,65	34,8	**3/8"-16**	37,5	35,5	9	44	19	672211	5000
					1/2"-13	37,5	35,5	9	44	19	59191	5000
					5/8"-11	37,5	35,5	9	44	24	59211	5000
2"	50,8	0,065"	1,65	47,5	**3/8"-16**	50	48,4	10	56	19	672221	5000
					1/2"-13	50	48,4	10	56	19	61681	5000
					5/8"-11	50	48,4	10	56	24	59221	5000
					3/4"-10	50	48,4	10	56	30	59201	8000
					M16	50	48,4	10	56	24	668191	5000

Código para pedido = Part. + Code
- Materiales: tapon en poliamida reforzada PA FV (negra). Tuerca roscada en latón niquelado.
- Confección: 50 piezas.
- Fmax. = carga maxima aplicable en condiciones estáticas.

Pies con Rótula

para tubos cuadrados

REXNORD

- Best Seller
- Standard
- A petición

Part. R0224

Dimensiones tubo metrico

Externo mm	Espesor mm	Interno mm	Rosca D	D1 mm	D2 mm	H mm	L mm	M mm	Code	Fmax. N
⌀ 30	1,5	27	M10	30	27,5	6	33	19	68182	5000
			M12	30	27,5	6	33	19	63932	5000
			M14	30	27,5	6	33	24	63942	5000
			M16	30	27,5	6	33	24	63952	5000
	2	26	M10	30	26,5	6	33	19	673492	5000
			M12	30	26,5	6	33	19	673502	5000
			M14	30	26,5	6	33	24	673512	5000
			M16	30	26,5	6	33	24	673522	5000
	2,5	25	M12	30	25,5	6	33	19	69695	5000
⌀ 35	1,5	32	M10	35	32,5	8	43	19	63243	5000
			M12	35	32,5	8	43	19	63253	5000
			M14	35	32,5	8	43	24	63263	5000
			M16	35	32,5	8	43	24	63273	5000
			M20	35	32,5	8	43	30	64663	8000
⌀ 40	1,5	37	M10	40	37,5	8	43	19	64323	5000
			M12	40	37,5	8	43	19	63882	5000
			M14	40	37,5	8	43	24	63892	5000
			M16	40	37,5	8	43	24	63902	5000
			M20	40	37,5	8	43	30	63922	8000
	2	36	M16	40	36,5	8	43	24	66533	5000
			M20	40	36,5	8	43	30	64455	8000
⌀ 50	1,5	47	M16	50	47,8	10	55	24	68607	5000
			M20	50	47,5	10	55	30	68883	8000
			3/8”-16	50	47,8	10	55	19	692781	5000
			1/2”-13	50	47,8	10	55	19	692791	5000
			5/8”-11	50	47,8	10	55	24	692801	5000
			3/4”-10	50	47,8	10	55	30	692811	8000
	2	46	M16	50	47	10	55	24	617632	5000
			M20	50	47	10	55	30	617642	8000
	2,5	45	M14	50	45,6	10	55	24	695411	5000
			M16	50	45,5	10	55	24	63051	5000
			M20	50	45,5	10	55	30	63001	8000

- Materiales: tapon en poliamida reforzada PA FV (negra). Tuerca roscada en latón niquelado.
- Confección: 50 piezas.
- Fmax. = carga maxima aplicable en condiciones estáticas.

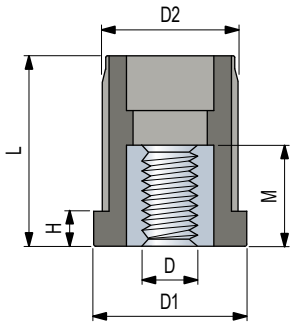

Montaje

Montaje a presión.
Acoplamiento con interferencia.

Dimensiones tubo B.S.I.

ø Externo Inch	ø Externo mm	Espesor Inch	Espesor mm	ø interno mm	Rosca D	D1 mm	D2 mm	H mm	L mm	M mm	Code	Fmax. N
⌀ 1,5”	38,1	0,065”	1,65	34,8	3/8”-16	38	35,5	8	43	19	661621	5000
					1/2”-13	38	35,5	8	43	19	59231	5000
					5/8”-11	38	35,5	8	43	24	59251	5000
					M16	38	35,5	8	43	24	62963	5000
		0,120”	3,05	32	3/8”-16	38	32,6	8	43	19	672231	5000
					1/2”-13	38	32,6	8	43	19	61422	5000
					5/8”-11	38	32,6	8	43	24	61432	5000
					3/4”-10	38	32,6	10	43	30	661631	8000
⌀ 2”	50,8	0,109”	2,77	45,3	3/8”-16	50	45,6	10	55	19	672241	5000
					1/2”-13	50	45,6	10	55	19	61691	5000
					5/8”-11	50	45,6	10	55	24	59261	5000
					3/4”-10	50	45,6	10	55	30	59241	8000

Código para pedido = Part. + Code

- Materiales: tapon en poliamida reforzada PA FV (negra). Tuerca roscada en latón niquelado.
- Confección: 50 piezas.
- Fmax. = carga maxima aplicable en condiciones estáticas.

Pies con Rótula

para tubos redondos

Part. S0710

- Best Seller
- Standard
- A petición

Dimensiones tubo

ø Externo mm	ø Externo Poll"	Rosca D	D1 mm	D2 mm	H mm	L mm	Code	Fmax. N
48,3	1" 1/2	**M16**	48,3	20	4	10	**685682**	20000

Código para pedido = Part. + Code
- Montaje mediante soldadura.
- Materiales: acero inoxidable austenítico.
- Confección: 48 piezas.
- Fmax. = carga maxima aplicable en condiciones estáticas.

Para tubos
Ø 48,3 mm
(1"1/2)

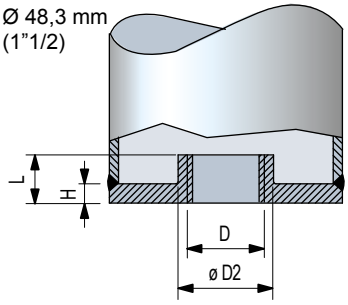

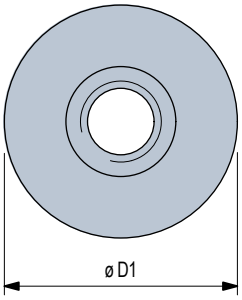

Pies con Rótula

para tubos cuadrados

REXNORD

- Best Seller
- Standard
- A petición

Part. S0713

Dimensiones tubo metrico

ø Externo mm	Rosca D	A mm	D2 mm	H mm	L mm	Code	Fmax. N
⌀ 40	M16	40	20	4	10	685702	20000
⌀ 50	M16	50	20	4	10	685742	

Código para pedido = Part. + Code
- Montaje mediante soldadura.
- Materiales: acero inoxidable austenítico.
- Confección: 48 piezas.
- Fmax. = carga maxima aplicable en condiciones estáticas.

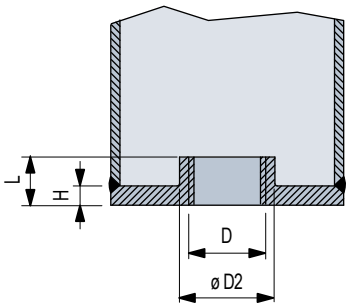

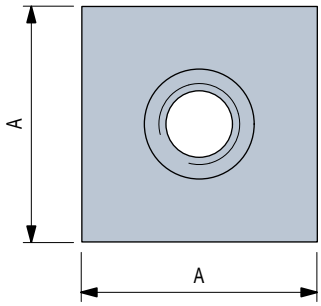

SOPORTES BRIDA CUADRADA

Pág. B04 - B23

SOPORTES BRIDA OVALADA

Pág. B24 - B41

SOPORTES TIPO PUENTE

Pág. B42 - B45

SOPORTES PILLOW BLOCK COMPACTOS

Pág. B46 - B49

SOPORTES DE BRIDA LATERAL

Pág. B50 - B53

SOPORTES PARA TENSORES

Pág. B54 - B57

SOPORTES BRIDA REDONDA

Pág. B58 - B65

INFORMACIÓN TÉCNICA

Información técnica Pág. B67 - B81

Calidad del Producto

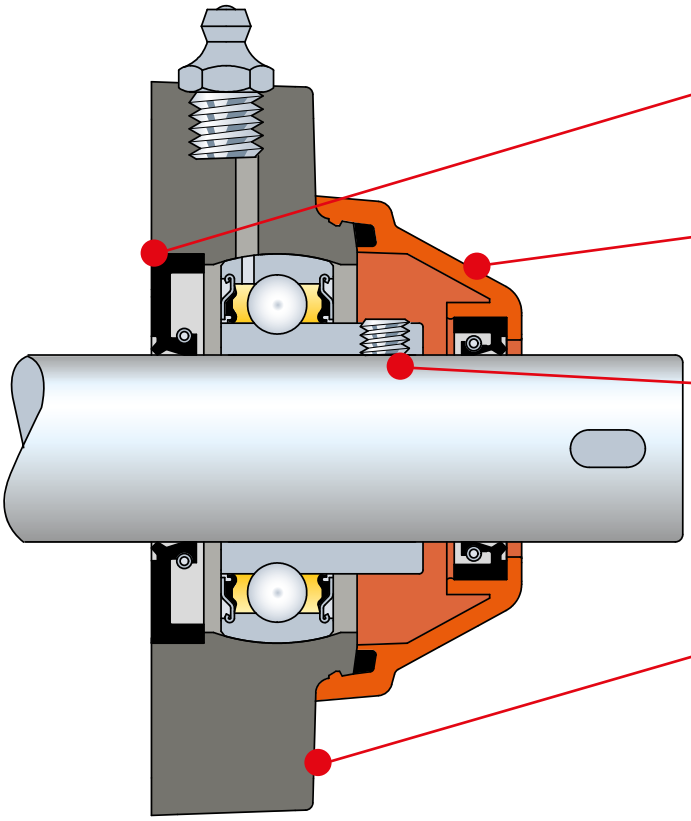

Protección Hermética

El sistema de reten de junta estanca, garantiza la protección del rodamiento contra la acción del ambiente exterior

Fácil Inspección

La tapa de protección se puede desmontar para poder inspeccionar el rodamiento

Fijación mediante tornillos prisioneros

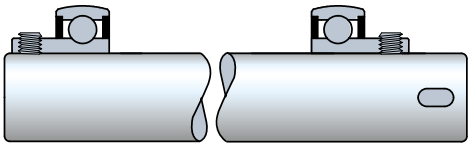

Dimensiones tipo ISO

Las dimensiones generales pueden intercambiarse con los rodamientos de hierro fundido correspondientes

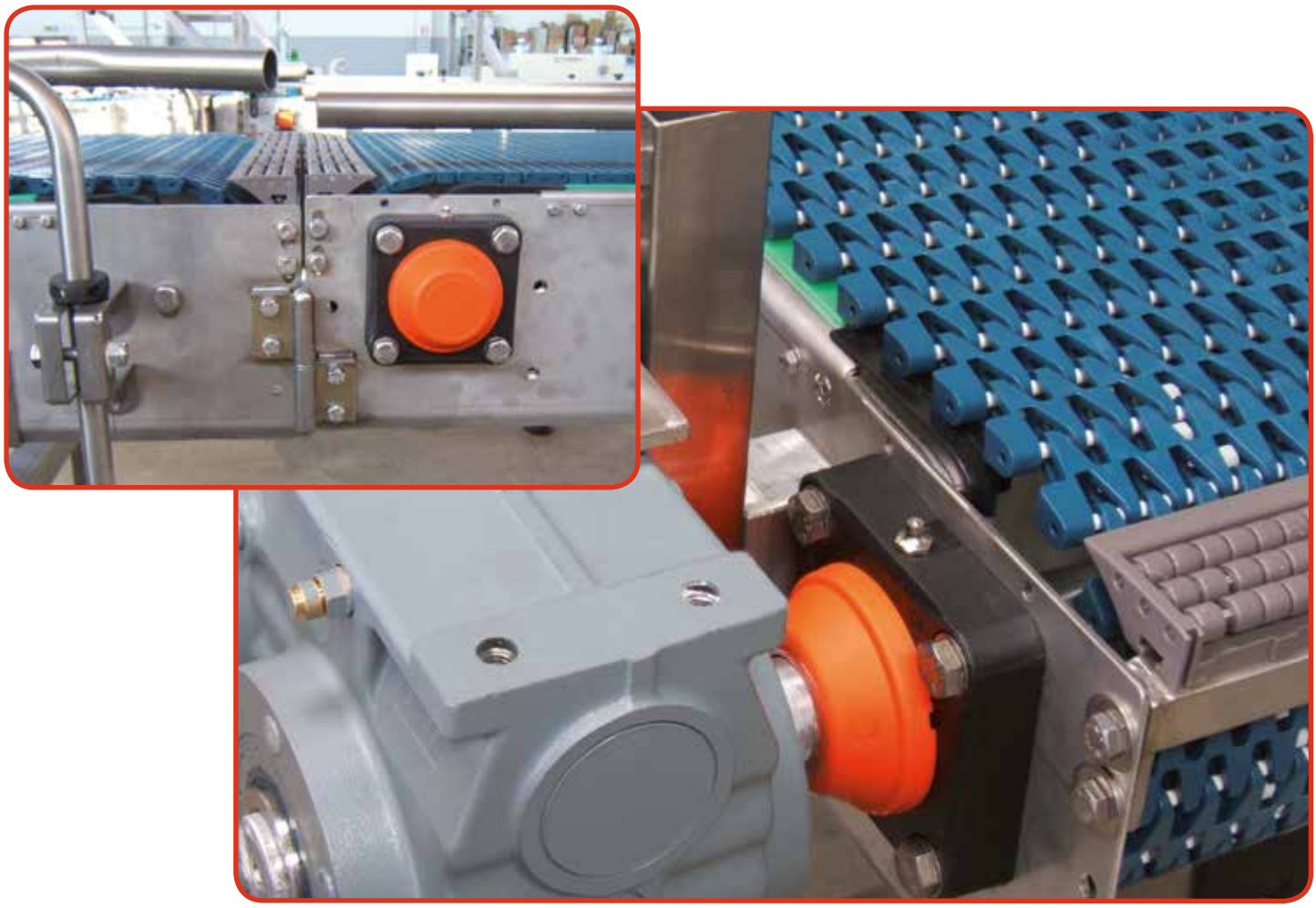

REXNORD

Dimensions ségun norma ISO

ISO 3228

- Las dimensiones máximas extremas de los soportes MB respetan la norma ISO 3228.
- Todos los soportes MB se pueden intercambiar con las versiones de hierro fundido correspondientes.

Casquillos de fijación

- Los soportes MB están dotados de casquillos de acero inoxidable AISI 304/316 que refuerzan los agujeros de fijación.
- Los casquillos evitan, durante el apriete de los tornillos, que se deforme el plastico.

Resinas termoplásticas

- Todas las resinas termoplásticas de poliamida PA FV/polipropileno PP FV que se utilizan en los soportes MB, son de primera calidad y están reforzadas con fibra de vidrio.
- Las resinas son capaces de garantizar una resistencia total a los fenómenos de oxidación y corrosión, igualando al mismo tiempo las prestaciones de robustez que ofrecen los armazones de hierro fundido. Ofrecen una mayor resistencia a los golpes.

- La poliamida PA FV garantiza una resistencia mecánica y térmica máxima.
- El polipropileno PP FV garantiza una resistencia maxima a los agentes químicos.

Protección hermética

- Un sistema de reten de junta estanca garantiza la protección del rodamiento contra la acción del ambiente exterior.
- Estanqueidad contra polvo, humedad, lavados, vapores, agentes químicos de agresividad elevada.
- La tapa de protección se puede desmontar para poder inspeccionar el rodamiento.

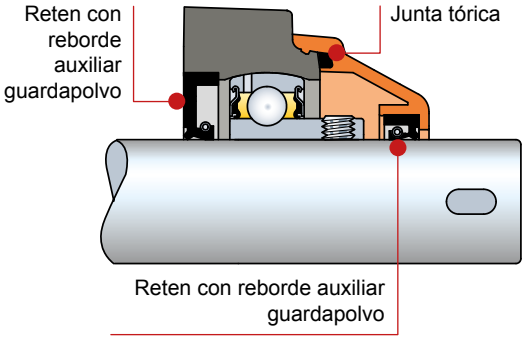

Retenes de los rodamientos

- Los soportes MB utilizan rodamientos protegidos por retenes de juntas estancas polivalentes.
- **A** - **D** - Reten Superagriseal. Empaquetadura de arrastre constituida por una pantalla metálica dotada de un reborde de estanqueidad de goma de mínimo roce.
- **B** - Reten Superagriseal + centrifugador simple. La empaquetadura está dotada de una protección ulterior constituida por una pantalla metálica que produce un efecto centrífugo.

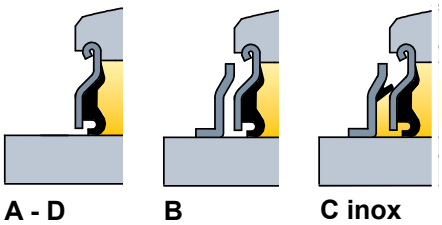

- **C inox** - Reten Superagriseal + centrifugador de goma. Estas juntas se adoptan en los rodamientos de acero inoxidable. El reborde auxiliar del centrifugador junto a la grasa que se halla entre la empaquetadura de base y el centrifugador, garantizan una estanqueidad completa.

Retenes de los soportes

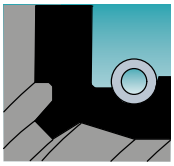

- Los soportes MB de junta estanca están dotados de retenes con reborde auxiliar guardapolvo capaces de garantizar la protección del rodamiento contra la acción del ambiente externo.
- Los retenes de goma Viton, garantizan una resistencia total contra la acción de los agentes químicos.

Errores de alineación

- Todos los soportes MB se alinean por sí mismo y pueden compensar errores iniciales de alineación de hasta 2º.

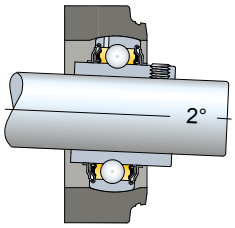

Soportes brida cuadrada

SUCFN/T - SHCFN/T

Protección hermética del rodamiento
Fijación eje mediante tornillos prisioneros o collarin excéntrico
Soportes de poliamida PA FV
Elevada resistencia mecánica y térmica. Reten contra polvo, humedad, lavados, vapores, agentes quimicos de agresividad mediana.
Soportes de polipropileno PP FV
Reten contra agentes quimicos de agresividad elevada. Capacidad de carga inferior.
Brida Sólida
La estructura de la brida es de superficie cerrada esterilizable.

Materiales
Soporte de poliamida PA FV
- Cuerpo de poliamida reforzada PA FV (negra)
- Tapa de protección de polipropileno PP (naranja)
- Reten con reborde auxiliar guardapolvo/junta tórica de goma NBR (negra)
- Engrasador de bola de latón niquelado
- Casquillo de refuerzo agujeros de fijación/arandela de acero inoxidable AISI 304.

Soporte de polipropileno PP FV
- Cuerpo de polipropileno reforzado PP FV (blanco)
- Tapa de protección de polipropileno PP (naranja)
- Reten con reborde auxiliar guardapolvo/junta tórica de goma NBR (negra).
  Bajo pedido suministrables de goma Viton (marrón).
  El Viton ofrece una elevada resistencia a los agentes químicos
- Engrasador de bola de acero inoxidable AISI 316
- Casquillo de refuerzo agujeros de fijación/arandela de acero inoxidable AISI 316.

Temperatura de trabajo continuo
en aire: - 20 a + 60°C.

Error máximo de alineamiento del eje: 2°.

Rodamiento

- Tipo A (fijación mediante tornillos prisioneros)
- Tipo D (fijación mediante collarin excéntrico)
- Acero al cromo
- Reten hermética de 1 pantalla
- Engrase inicial con grasa de litio / calcio
- Reengrasable.

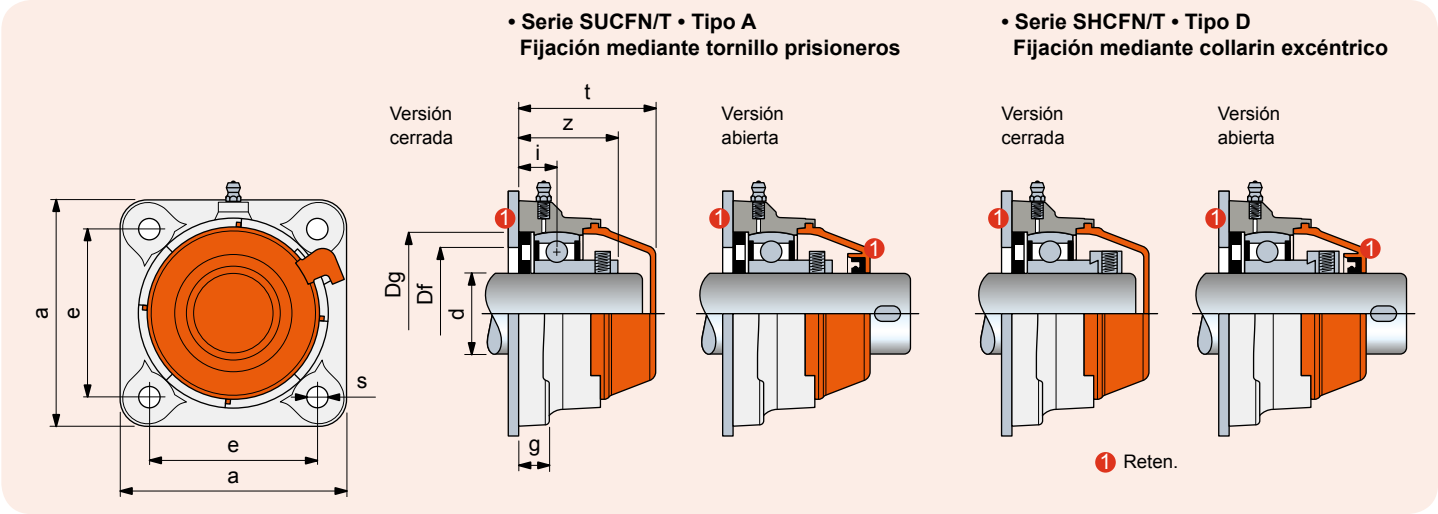

SUCFN/T - SHCFN/T

Ø d mm	Serie	Material soporte: Poliamida PA FV Brida Sólida (negra) Tapa (naranja) Code	Material soporte: Polipropileno PP FV Brida Sólida (blanca) Tapa (naranja) Code	Dimensiones en mm: e	a	s	g	i	z	t	Dg	Plantilla agujero[1] Df: max.	min.	Rodamiento	Peso Kg	Recambios Tapa naranja Code
Soportes con fijación mediante tornillos prisioneros • Versión cerrada																
40*	SUCFN 208 T	**637773**	637853	83	110	11	15	19	44	67	80	78	65	Tipo A	0,82	630443
Soportes con fijación mediante tornillos prisioneros • Versión abierta																
40*	SUCFN 208 T	**637783**	637863	83	110	11	15	19	44	67	80	78	65	Tipo A	0,82	630473
Soportes con fijación mediante collarin excéntrico • Versión cerrada																
40*	SHCFN 208 T	**637793**	637873	83	110	11	15	19	51,7	67	80	78	65	Tipo D	1,01	630443
Soportes con fijación mediante collarin excéntrico • Versión abierta																
40*	SHCFN 208 T	**637803**	637883	83	110	11	15	19	51,7	67	80	78	65	Tipo D	1,01	630473

Código para pedido = B0000 + Code
*** = Versión especial.**
[1] = Respeten los valores Df máx. / Df mín. para evitar que se salga el retén y permitir el escape de aire durante el reengrase.
Confección: 6 piezas.

Best Seller **Standard** **A petición**

Soportes brida cuadrada

SUCFN/TL - SHCFN/TL

LUBRICADO DE POR VIDA

Recomendado uso en seco

Lubricado de por vida
Los rodamientos han sido previamente lubricados con un lubricante especial que dura toda la vida. No necesitan volver a ser lubricados (Ver pag. B78 para calcular la duración del lubricante).
Fijación eje mediante tornillos prisioneros o collarin excéntrico
Soportes de poliamida PA FV
Elevada resistencia mecánica y térmica. Reten contra polvo, humedad, lavados, vapores, agentes quimicos de agresividad mediana.
Brida Sólida
La estructura de la brida es de superficie cerrada esterilizable.

- **Materiales**
  Soporte de poliamida PA FV
  • Cuerpo de poliamida reforzada PA FV (negra)
  • Tapa de protección de polipropileno PP (naranja)
  • Reten con reborde auxiliar guardapolvo/junta tórica de goma NBR (negra)
  • Casquillo de refuerzo agujeros de fijación/arandela de acero inoxidable AISI 304.

- **Temperatura de trabajo continuo**
  en aire: - 20 a + 60°C.

- **Error máximo de alineamiento del eje:** 2°.

- **Rodamiento**

• Tipo A (sistema de fijación mediante tornillos prisioneros)
• Tipo D (sistema de fijación mediante excéntrica)
• Acero aleado con cromo
• Unidad "Superagriseal"
• Prelubricado con grasa de litio/calcio, no necesitan volver a ser lubricados.

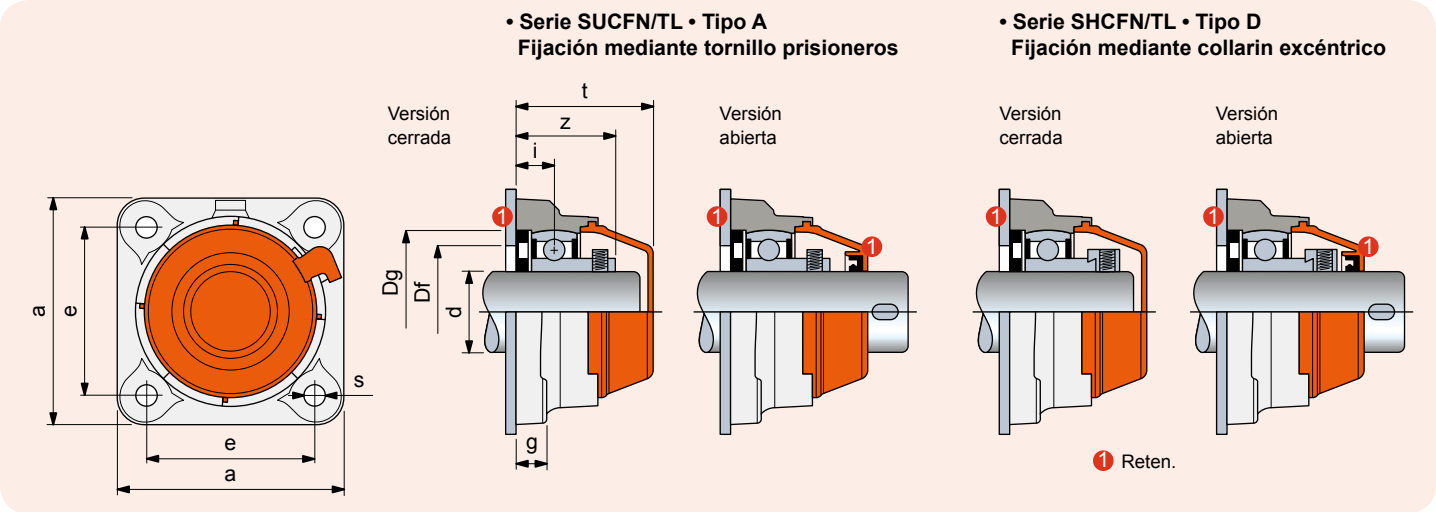

SUCFN/TL - SHCFN/TL

Ø d mm	Serie	Material soporte: Poliamida PA FV Brida Sólida (negra) Tapa (naranja) Code	Dimensiones en mm e	a	s	g	i	z	t	Dg	Plantilla agujero Df max.	min.	Rodamiento	Peso Kg	Recambios Tapa naranja Code
Soportes con fijación mediante tornillos prisioneros • Versión cerrada															
40*	SUCFN 208 TL	637773L	83	110	11	15	19	44	67	80	78	65	Tipo A	0,82	630443
Soportes con fijación mediante tornillos prisioneros • Versión abierta															
40*	SUCFN 208 TL	637783L	83	110	11	15	19	44	67	80	78	65	Tipo A	0,82	630473
Soportes con fijación mediante collarin excéntrico • Versión cerrada															
40*	SHCFN 208 TL	637793L	83	110	11	15	19	51,7	67	80	78	65	Tipo D	1,01	630443
Soportes con fijación mediante collarin excéntrico • Versión abierta															
40*	SHCFN 208 TL	637803L	83	110	11	15	19	51,7	67	80	78	65	Tipo D	1,01	630473

Código para pedido = B0000 + Code
*** = Versión especial.**
Confección: 6 piezas.

Best Seller **Standard** **A petición**

Soportes brida cuadrada

UCFN/C - SUCFN/C - HCFN/C - SHCFN/C

Protección hermética del rodamiento
Fijación eje mediante tornillos prisioneros o collarin excéntrico
Soportes de poliamida PA FV
Elevada resistencia mecánica y térmica. Reten contra polvo, humedad, lavados, vapores, agentes quimicos de agresividad mediana.
Soportes de polipropileno PP FV
Reten contra agentes quimicos de agresividad elevada. Capacidad de carga inferior.
Brida Sólida
La estructura de la brida es de superficie cerrada esterilizable.

NEW

- **Materiales**

Soporte de poliamida PA FV
- Cuerpo de poliamida reforzada PA FV (negra)
- Tapa de protección de polipropileno PP (naranja)
- Reten con reborde auxiliar guardapolvo/junta tórica de goma NBR (negra)
- Engrasador de bola de latón niquelado
- Casquillo de refuerzo agujeros de fijación/arandela de acero inoxidable AISI 304.

Soporte de polipropileno PP FV
- Cuerpo de polipropileno reforzado PP FV (blanco)
- Tapa de protección de polipropileno PP (naranja)
- Reten con reborde auxiliar guardapolvo/junta tórica de goma NBR (negra).
  Bajo pedido suministrables de goma Viton (marrón).
  El Viton ofrece una elevada resistencia a los agentes químicos
- Engrasador de bola de acero inoxidable AISI 316
- Casquillo de refuerzo agujeros de fijación/arandela de acero inoxidable AISI 316.

- **Temperatura de trabajo continuo**
  en aire: - 20 a + 60°C.

- **Error máximo de alineamiento del eje:** 2°.

- **Rodamiento**

- Tipo A (fijación mediante tornillos prisioneros)
- Tipo D (fijación mediante collarin excéntrico)
- Acero al cromo
- Reten hermética de 1 pantalla
- Engrase inicial con grasa de litio / calcio
- Reengrasable.

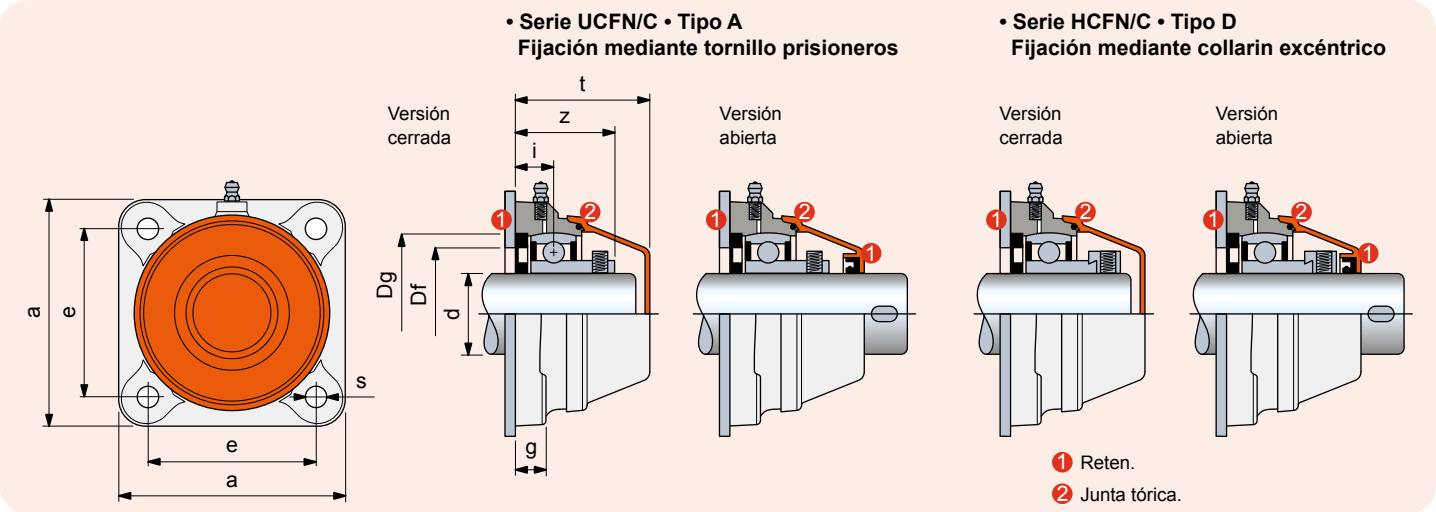

UCFN/C - SUCFN/C - HCFN/C - SHCFN/C

Ø d mm	Serie	Material soporte: Poliamida PA FV Brida Sólida (negra) Tapa (naranja) Code	Material soporte: Polipropileno PP FV Brida Sólida (blanca) Tapa (naranja) Code	Dimensiones en mm e	a	s	g	i	z	t	Dg	Plantilla agujero[1] Df max.	Plantilla agujero[1] Df min.	Rodamiento	Peso Kg	Recambios Tapa naranja Code
Soportes con fijación mediante tornillos prisioneros • Versión cerrada																
30	UCFN 206 C	**632223**	632463	83	110	11	15	20	42	55	62	60	50	Tipo A	0,50	63154
35*	SUCFN 207 C	**632233**	632473	83	110	11	15	19,5	43	59	72	70	55	Tipo A	0,61	682022
40*	SUCFN 208 C	**632243**	632483	83	110	11	15	19	44	66	80	78	65	Tipo A	0,82	600882
Soportes con fijación mediante tornillos prisioneros • Versión abierta																
30	UCFN 206 C	**632253**	632493	83	110	11	15	20	42	55	62	60	50	Tipo A	0,50	69965
35*	SUCFN 207 C	**632263**	632503	83	110	11	15	19,5	43	59	72	70	55	Tipo A	0,61	682032
40*	SUCFN 208 C	**632273**	632513	83	110	11	15	19	44	66	80	78	65	Tipo A	0,82	600892
Soportes con fijación mediante collarin excéntrico • Versión cerrada																
30	HCFN 206 C	**632283**	632523	83	110	11	15	20	46,7	55	62	60	50	Tipo D	0,57	63154
35*	SHCFN 207 C	632293	632533	83	110	11	15	19,5	48,9	59	72	70	55	Tipo D	0,79	682022
40*	SHCFN 208 C	**632303**	632543	83	110	11	15	19	51,7	66	80	78	65	Tipo D	1,01	600882
Soportes con fijación mediante collarin excéntrico • Versión abierta																
30	HCFN 206 C	**632313**	632553	83	110	11	15	20	46,7	55	62	60	50	Tipo D	0,57	69965
35*	SHCFN 207 C	632323	632563	83	110	11	15	19,5	48,9	59	72	70	55	Tipo D	0,79	682032
40*	SHCFN 208 C	**632333**	632573	83	110	11	15	19	51,7	66	80	78	65	Tipo D	1,01	600892

Código para pedido = B0000 + Code
*** = Versión especial.**
[1] = Respeten los valores Df máx. / Df mín. para evitar que se salga el retén y permitir el escape de aire durante el reengrase.
Confección: 6 piezas.

Best Seller **Standard** **A petición**

Soportes brida cuadrada

UCFN/CL - SUCFN/CL - HCFN/CL - SHCFN/CL

LUBRICADO DE POR VIDA

Recomendado uso en seco

Lubricado de por vida
Los rodamientos han sido previamente lubricados con un lubricante especial que dura toda la vida. No necesitan volver a ser lubricados (Ver pag. B78 para calcular la duración del lubricante).
Fijación eje mediante tornillos prisioneros o collarin excéntrico
Soportes de poliamida PA FV
Elevada resistencia mecánica y térmica. Reten contra polvo, humedad, lavados, vapores, agentes quimicos de agresividad mediana.
Brida Sólida
La estructura de la brida es de superficie cerrada esterilizable.

- **Materiales**
  Soporte de poliamida PA FV
  • Cuerpo de poliamida reforzada PA FV (negra)
  • Tapa de protección de polipropileno PP (naranja)
  • Reten con reborde auxiliar guardapolvo/junta tórica de goma NBR (negra)
  • Casquillo de refuerzo agujeros de fijación/arandela de acero inoxidable AISI 304.

- **Temperatura de trabajo continuo**
  en aire: - 20 a + 60°C.

- **Error máximo de alineamiento del eje:** 2°.

- **Rodamiento**

• Tipo A (sistema de fijación mediante tornillos prisioneros)
• Tipo D (sistema de fijación mediante excéntrica)
• Acero aleado con cromo
• Unidad “Superagriseal”
• Prelubricado con grasa de litio/calcio, no necesitan volver a ser lubricados.

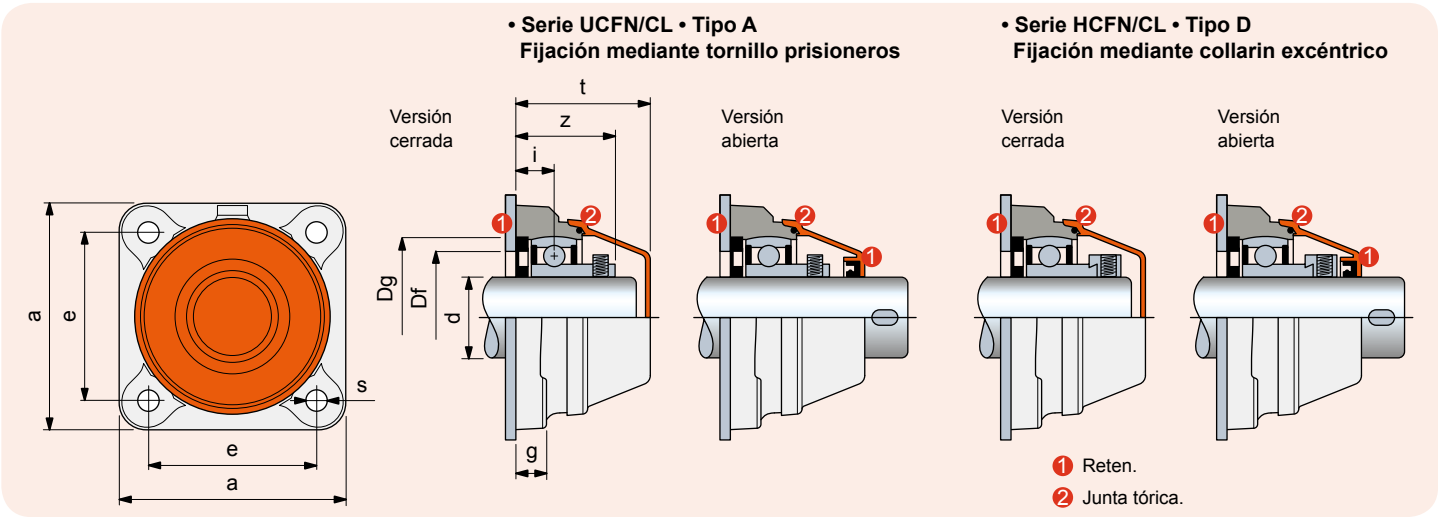

UCFN/CL - SUCFN/CL - HCFN/CL - SHCFN/CL

Ø d mm	Serie	Material soporte: Poliamida PA FV Brida Sólida (negra) Tapa (naranja) Code	Dimensiones en mm e	a	s	g	i	z	t	Dg	Plantilla agujero Df max.	min.	Rodamiento	Peso Kg	Recambios Tapa naranja Code
Soportes con fijación mediante tornillos prisioneros • Versión cerrada															
30	UCFN 206 CL	632223L	83	110	11	15	20	42	55	62	60	50	Tipo A	0,50	63154
35*	SUCFN 207 CL	632233L	83	110	11	15	19,5	43	59	72	70	55	Tipo A	0,61	682022
40*	SUCFN 208 CL	632243L	83	110	11	15	19	44	66	80	78	65	Tipo A	0,82	600882
Soportes con fijación mediante tornillos prisioneros • Versión abierta															
30	UCFN 206 CL	632253L	83	110	11	15	20	42	55	62	60	50	Tipo A	0,50	69965
35*	SUCFN 207 CL	632263L	83	110	11	15	19,5	43	59	72	70	55	Tipo A	0,61	682032
40*	SUCFN 208 CL	632273L	83	110	11	15	19	44	66	80	78	65	Tipo A	0,82	600892
Soportes con fijación mediante collarin excéntrico • Versión cerrada															
30	HCFN 206 CL	632283L	83	110	11	15	20	46,7	55	62	60	50	Tipo D	0,57	63154
35*	SHCFN 207 CL	632293L	83	110	11	15	19,5	48,9	59	72	70	55	Tipo D	0,79	682022
40*	SHCFN 208 CL	632303L	83	110	11	15	19	51,7	66	80	78	65	Tipo D	1,01	600882
Soportes con fijación mediante collarin excéntrico • Versión abierta															
30	HCFN 206 CL	632313L	83	110	11	15	20	46,7	55	62	60	50	Tipo D	0,57	69965
35*	SHCFN 207 CL	632323L	83	110	11	15	19,5	48,9	59	72	70	55	Tipo D	0,79	682032
40*	SHCFN 208 CL	632333L	83	110	11	15	19	51,7	66	80	78	65	Tipo D	1,01	600892

Código para pedido = B0000 + Code
*** = Versión especial.**
Confección: 6 piezas.

Best Seller **Standard** **A petición**

Soportes brida cuadrada

UCFN - SUCFN - HCFN - SHCFN

Accesorios

Fijación eje mediante tornillos prisioneros o collarin excéntrico

Versión con rodamiento Tipo B

El rodamiento con reten de 2 pantallas garantiza una mayor estanqueidad contra el polvo y los agentes no corrosivos.

Versión con rodamiento inoxidable Tipo C

El rodamiento de acero inoxidable AISI 420 con reten de 2 pantallas engomadas, garantiza la estanqueidad contra humedad, vapores, líquidos, agentes químicos de media agresividad. Capacidad de carga inferior.

Versión con rodamiento Tipo A

La guarnición de 1 pantalla garantiza la estanqueidad contra el polvo.

Materiales

La poliamida PA FV garantiza la máxima resistencia mecánica y térmica. El polipropileno PP FV garantiza elevada resistencia a los agentes químicos, pero menor capacidad de carga.

Materiales

Soporte de poliamida PA FV
- Cuerpo de poliamida reforzada PA FV (negra)
- Engrasador de bola de latón niquelado
- Casquillo de refuerzo agujeros de fijación/arandela de acero inoxidable AISI 304.

Soporte de polipropileno PP FV
- Cuerpo de polipropileno reforzado PP FV (blanco)
- Rodamiento de acero inoxidable AISI 420
- Engrasador de bola de acero inoxidable AISI 316
- Casquillo de refuerzo agujeros de fijación/arandela de acero inoxidable AISI 316.

Temperatura de trabajo continuo

en aire: - 20 a + 60°C.

Error máximo de alineamiento del eje: 2°

Rodamiento

- Tipo B (fijación mesiante tornillos prisioneros, acero de cromo, reten con 2 pantallas)
- Tipo C (fijación mediante tornillos prisioneros, acero inox AISI 420, reten con 2 pantallas engomadas)
- Tipo A (fijación mediante tornillos prisioneros, acero de cromo, reten de 1 pantalla)
- Tipo D (fijación mediante collarin excéntrico, acero de cromo, reten de 1 pantalla)
- Pre-lubricado con grasa al litio / calcio
- Re-lubricable.

Tapas de protección (accesorio)

Tapa cerrada

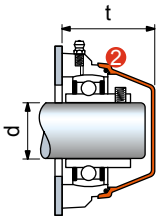

Tapa abierta

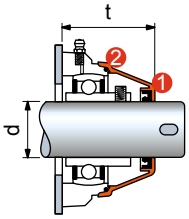

1 Reten.
2 Junta tórica.

Ø d mm	Accesorios Tapa naranja Code	t mm
Tapa cerrada suministrada con reten		
30	**63154**	55
35*	**682022**	59
40*	**600882**	66
Tapa abierta suministrada con retenes		
30	**69965**	55
35*	**682032**	59
40*	**600892**	66

*** = Versión especial.**

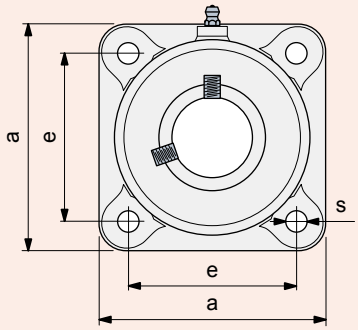

- **Serie UCFN • Tipo B Fijación mediante tornillo prisioneros**
- **Serie UCFN • Tipo C Fijación mediante tornillo prisioneros**
- **Serie UCFN • Tipo A Fijación mediante tornillo prisioneros**
- **Serie HCFN • Tipo D Fijación mediante collarin excéntrico**

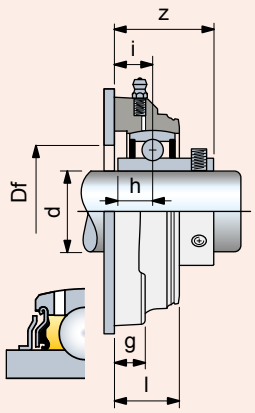

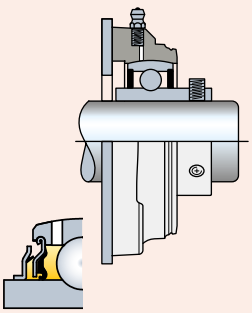

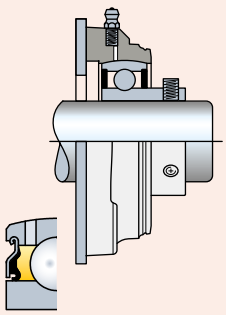

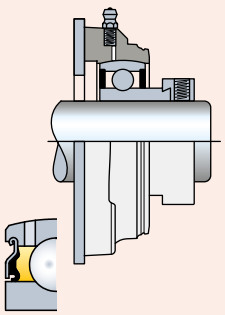

UCFN - SUCFN - HCFN - SHCFN

Ø d mm	Serie	Material soporte: Poliamida PA FV Brida Sólida (negra)	Material soporte: Polipropileno PP FV Brida Sólida (blanca)	e	a	s	g	i	h	l	z	Plantilla agujero Df mm	Rodamiento	Peso Kg
		Code		Dimensiones en mm										
Soportes con fijación mediante tornillos prisioneros • Versión con rodamiento Tipo B														
30	UCFN 206	**634103**	-	83	110	11	15	20	15,9	31,5	42,2	34	Tipo B	0,51
35*	SUCFN 207	**634113**	-	83	110	11	15	19,5	17,5	31,5	44,9	39	Tipo B	0,59
40*	SUCFN 208	634123	-	83	110	11	15	19	19	31,5	49,2	44	Tipo B	0,82
Soportes con fijación mediante tornillos prisioneros • Versión con rodamiento inox Tipo C														
30	UCFN 206	**634133**	634313	83	110	11	15	20	15,9	31,5	42,2	34	Tipo C	0,51
35*	SUCFN 207	**634143**	634323	83	110	11	15	19,5	17,5	31,5	44,9	39	Tipo C	0,59
40*	SUCFN 208	634153	634333	83	110	11	15	19	19	31,5	49,2	44	Tipo C	0,82
Soportes con fijación mediante tornillos prisioneros • Versión con rodamiento Tipo A														
30	UCFN 206	**634163**	634343	83	110	11	15	20	-	31,5	42	34	Tipo A	0,48
35*	SUCFN 207	**634173**	634353	83	110	11	15	19,5	-	31,5	43	39	Tipo A	0,56
40*	SUCFN 208	**634183**	634363	83	110	11	15	19	-	31,5	44	44	Tipo A	0,79
Soportes con fijación mediante collarin excéntrico • Versión con rodamiento Tipo D														
30	HCFN 206	**634193**	634373	83	110	11	15	20	-	31,5	46,7	34	Tipo D	0,55
35*	SHCFN 207	634203	634383	83	110	11	15	19,5	-	31,5	48,9	39	Tipo D	0,76
40*	SHCFN 208	**634213**	634393	83	110	11	15	19	-	31,5	51,7	44	Tipo D	0,98

Código para pedido = B0000 + Code
*** = Versión especial.**
Confección: 6 piezas.

Best Seller **Standard** **A petición**

Soportes brida cuadrada

UCF/C - SUCF/C - HCF/C - SHCF/C

Protección hermética del rodamiento
Fijación eje mediante tornillos prisioneros o collarin excéntrico
Soportes de poliamida PA FV
Elevada resistencia mecánica y térmica. Reten contra polvo, humedad, lavados, vapores, agentes quimicos de agresividad mediana.
Soportes de polipropileno PP FV
Reten contra agentes quimicos de agresividad elevada. Capacidad de carga inferior.
Soportes con Brida Sólida
Se diferencian de las versiones con brida estándar por la estructura de superficie cerrada esterilizable.

Materiales

Soporte de poliamida PA FV
- Cuerpo de poliamida reforzada PA FV (negra)
- Tapa de protección de polipropileno PP (naranja)
- Reten con reborde auxiliar guardapolvo/junta tórica de goma NBR (negra)
- Engrasador de bola de latón niquelado
- Casquillo de refuerzo agujeros de fijación/arandela de acero inoxidable AISI 304.

Soporte de polipropileno PP FV
- Cuerpo de polipropileno reforzado PP FV (blanco)
- Tapa de protección de polipropileno PP (naranja)
- Reten con reborde auxiliar guardapolvo/junta tórica de goma NBR (negra).
  Bajo pedido suministrables de goma Viton (marrón).
  El Viton ofrece una elevada resistencia a los agentes químicos
- Engrasador de bola de acero inoxidable AISI 316
- Casquillo de refuerzo agujeros de fijación/arandela de acero inoxidable AISI 316.

Temperatura de trabajo continuo

en aire: - 20 a + 60°C.

Error máximo de alineamiento del eje: 2°.

Rodamiento

- Tipo A (fijación mediante tornillos prisioneros)
- Tipo D (fijación mediante collarin excéntrico)
- Acero al cromo
- Reten hermética de 1 pantalla
- Engrase inicial con grasa de litio / calcio
- Reengrasable.

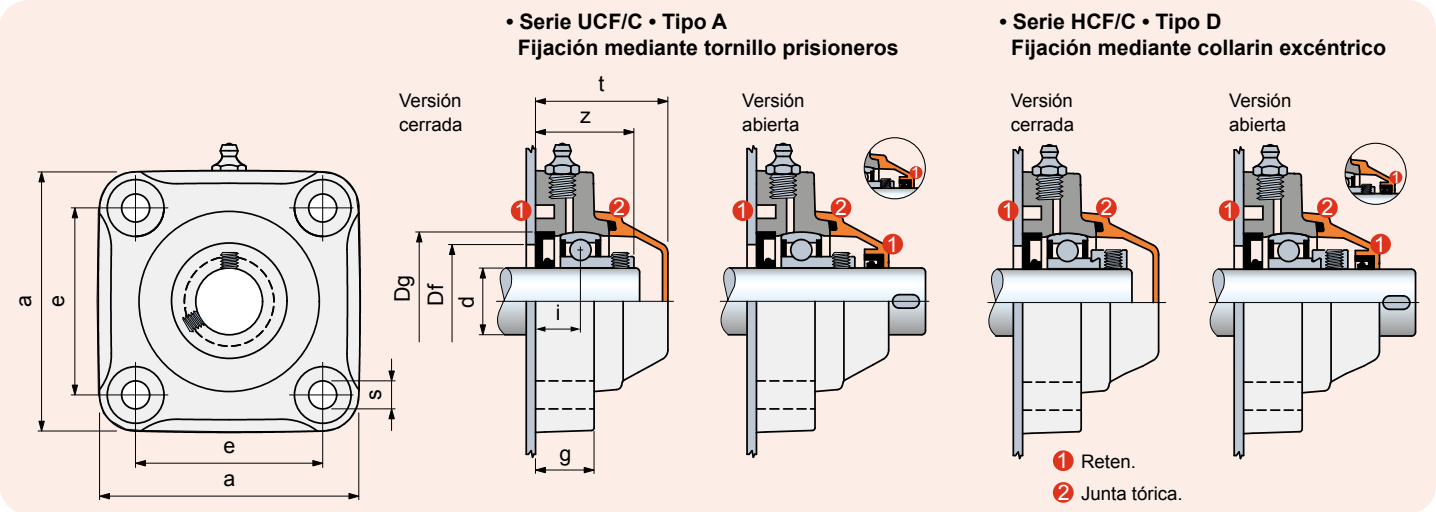

UCF/C - SUCF/C - HCF/C - SHCF/C

Ø d mm	Serie	Material soporte: Poliamida PA FV Brida Estándar (negra) Tapa (naranja) Code	Material soporte: Polipropileno PP FV Brida Sólida (blanca) Tapa (naranja) Code	Dimensiones en mm e	a	s	g	i	z	t	Dg	Plantilla agujero[2] Df max.	Plantilla agujero[2] Df min.	Rodamiento	Peso Kg	Recambios Tapa naranja Code
Soportes con fijación mediante tornillos prisioneros • Versión cerrada																
25	UCF 205 C	64573	680932	70	98	11	22,5	16,8	36,3	49,5	52	50	45	Tipo A	0,40	681952
25*	SUCF 205 C	**603043**	-	83	110	11	26	19,3	38,8	54	52	50	45	Tipo A	0,50	681952
30	UCF 206 C	63112	680942	83	110	11	26	20	42	56	62	60	50	Tipo A	0,56	63154
35	UCF 207 C	64018	680952	92	120	11	26	19,5	43	59	72	70	55	Tipo A	0,72	682022
35*	SUCF 207 C	**680522[1]**	680962	83	110	11	26	19,5	43	61	72	70	55	Tipo A	0,67	63539
40	UCF 208 C	68916	680972	102	131	11	30	22	47	65,5	80	78	65	Tipo A	0,95	63539
40*	SUCF 208 C	61819	680982	83	110	11	26	19	44	66	80	78	65	Tipo A	0,88	600882
45*	SUCF 209 C	686592[1]	686752	102	131	11	30	23	54	73	85	83	75	Tipo A	1,10	686972
50*	SUCF 210 C	686602[1]	686762	102	131	11	30	23	55,6	73	90	88	80	Tipo A	1,20	686972
Soportes con fijación mediante tornillos prisioneros • Versión abierta																
25	UCF 205 C	64623	680992	70	98	11	22,5	16,8	36,3	49,5	52	50	45	Tipo A	0,40	681972
25*	SUCF 205 C	**603053**	-	83	110	11	26	19,3	38,8	54	52	50	45	Tipo A	0,50	681972
30	UCF 206 C	63172	681002	83	110	11	26	20	42	56	62	60	50	Tipo A	0,56	69965
35	UCF 207 C	64028	681012	92	120	11	26	19,5	43	59	72	70	55	Tipo A	0,72	682032
35*	SUCF 207 C	**680582[1]**	681022	83	110	11	26	19,5	43	61	72	70	55	Tipo A	0,67	615692
40	UCF 208 C	68926	681032	102	131	11	30	22	47	65,5	80	78	65	Tipo A	0,95	63549
40*	SUCF 208 C	61829	681042	83	110	11	26	19	44	66	80	78	65	Tipo A	0,88	600892
45*	SUCF 209 C	686612[1]	686772	102	131	11	30	23	54	73	85	83	75	Tipo A	1,10	686992
50*	SUCF 210 C	686622[1]	686782	102	131	11	30	23	55,6	73	90	88	80	Tipo A	1,20	687002
Soportes con fijación mediante collarin excéntrico • Versión cerrada																
25	HCF 205 C	680452	681052	70	98	11	22,5	16,8	40,2	49,5	52	50	45	Tipo D	0,44	681952
25*	SHCF 205 C	**603063**	-	83	110	11	26	19,3	42,7	54	52	50	45	Tipo D	0,57	681952
30	HCF 206 C	621501	681062	83	110	11	26	20	46,7	56	62	60	50	Tipo D	0,63	63154
35	HCF 207 C	680462	681072	92	120	11	26	19,5	48,9	59	72	70	55	Tipo D	0,90	682022
35*	SHCF 207 C	680642[1]	681082	83	110	11	26	19,5	48,9	61	72	70	55	Tipo D	0,85	63539
40*	SHCF 208 C	62439	681092	83	110	11	26	19	51,7	66	80	78	65	Tipo D	1,07	600882
45*	SHCF 209 C	686632[1]	686792	102	131	11	30	23	55,7	73	85	83	75	Tipo D	1,29	686972
50*	SHCF 210 C	686642	686802	102	131	11	30	23	55,7	73	90	88	80	Tipo D	1,39	686972
Soportes con fijación mediante collarin excéntrico • Versión abierta																
25	HCF 205 C	680472	681102	70	98	11	22,5	16,8	40,2	49,5	52	50	45	Tipo D	0,44	681972
25*	SHCF 205 C	**603073**	-	83	110	11	26	19,3	42,7	54	52	50	45	Tipo D	0,57	681972
30	HCF 206 C	621481	681112	83	110	11	26	20	46,7	56	62	60	50	Tipo D	0,63	69965
35	HCF 207 C	680482	681122	92	120	11	26	19,5	48,9	59	72	70	55	Tipo D	0,90	682032
35*	SHCF 207 C	680692[1]	681132	83	110	11	26	19,5	48,9	61	72	70	55	Tipo D	0,85	615692
40*	SHCF 208 C	62449	681142	83	110	11	26	19	51,7	66	80	78	65	Tipo D	1,07	600892
45*	SHCF 209 C	686652[1]	686812	102	131	11	30	23	55,7	73	85	83	75	Tipo D	1,29	686992
50*	SHCF 210 C	686662[1]	686822	102	131	11	30	23	55,7	73	90	88	80	Tipo D	1,39	687002

Código para pedido = B0000 + Code

*** = Versión especial.**

[1] = Brida sólida.

[2] = Respeten los valores Df máx. / Df mín. para evitar que se salga el retén y permitir el escape de aire durante el reengrase.

Confección: 6 piezas.

Best Seller **Standard** **A petición**

Soportes brida cuadrada

UCF/CL - SUCF/CL - HCF/CL - SHCF/CL

LUBRICADO DE POR VIDA

Recomendado uso en seco

Lubricado de por vida
Los rodamientos han sido previamente lubricados con un lubricante especial que dura toda la vida. No necesitan volver a ser lubricados (Ver pag. B78 para calcular la duración del lubricante).

Fijación eje mediante tornillos prisioneros o collarin excéntrico

Soportes de poliamida PA FV
Elevada resistencia mecánica y térmica. Reten contra polvo, humedad, lavados, vapores, agentes quimicos de agresividad mediana.

Soportes con Brida Sólida
Se diferencian de las versiones con brida estándar por la estructura de superficie cerrada esterilizable.

- **Materiales**
  Soporte de poliamida PA FV
  • Cuerpo de poliamida reforzada PA FV (negra)
  • Tapa de protección de polipropileno PP (naranja)
  • Reten con reborde auxiliar guardapolvo/junta tórica de goma NBR (negra)
  • Casquillo de refuerzo agujeros de fijación/arandela de acero inoxidable AISI 304.

- **Temperatura de trabajo continuo**
  en aire: - 20 a + 60°C.

- **Error máximo de alineamiento del eje:** 2°.

- **Rodamiento**

• Tipo A (sistema de fijación mediante tornillos prisioneros)
• Tipo D (sistema de fijación mediante excéntrica)
• Acero aleado con cromo
• Unidad “Superagriseal”
• Prelubricado con grasa de litio/calcio, no necesitan volver a ser lubricados.

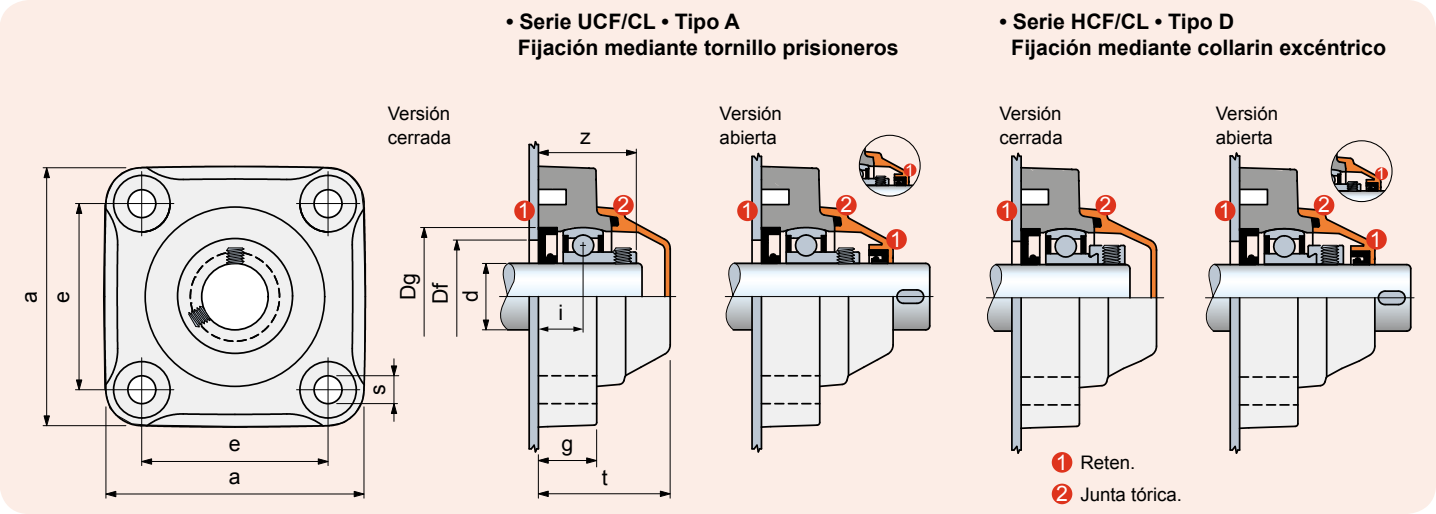

UCF/CL - SUCF/CL - HCF/CL - SHCF/CL

Ø d mm	Serie	Material soporte: Poliamida PA FV Brida standár (negra) Tapa (naranja) Code	Dimensiones en mm e	a	s	g	i	z	t	Dg	Plantilla agujero Df max.	min.	Rodamiento	Peso Kg	Recambios Tapa naranja Code
Soportes con fijación mediante tornillos prisioneros • Versión cerrada															
25	UCF 205 CL	64573L	70	98	11	22,5	16,8	36,3	49,5	52	50	45	Tipo A	0,40	681952
25*	SUCF 205 CL	603043L	83	110	11	26	19,3	38,8	54	52	50	45	Tipo A	0,50	681952
30	UCF 206 CL	**63112L**	83	110	11	26	20	42	56	62	60	50	Tipo A	0,56	63154
35	UCF 207 CL	64018L	92	120	11	26	19,5	43	59	72	70	55	Tipo A	0,72	682022
40	UCF 208 CL	68916L	102	131	11	30	22	47	65,5	80	78	65	Tipo A	0,95	63539
40*	SUCF 208 CL	61819L	83	110	11	26	19	44	66	80	78	65	Tipo A	0,88	600882
Soportes con fijación mediante tornillos prisioneros • Versión abierta															
25	UCF 205 CL	64623L	70	98	11	22,5	16,8	36,3	49,5	52	50	45	Tipo A	0,40	681972
25*	SUCF 205 CL	603053L	83	110	11	26	19,3	38,8	54	52	50	45	Tipo A	0,50	681972
30	UCF 206 CL	**63172L**	83	110	11	26	20	42	56	62	60	50	Tipo A	0,56	69965
35	UCF 207 CL	64028L	92	120	11	26	19,5	43	59	72	70	55	Tipo A	0,72	682032
40	UCF 208 CL	68926L	102	131	11	30	22	47	65,5	80	78	65	Tipo A	0,95	63549
40*	SUCF 208 CL	61829L	83	110	11	26	19	44	66	80	78	65	Tipo A	0,88	600892
Soportes con fijación mediante collarin excéntrico • Versión cerrada															
25	HCF 205 CL	680452L	70	98	11	22,5	16,8	40,2	49,5	52	50	45	Tipo D	0,44	681952
25*	SHCF 205 CL	603063L	83	110	11	26	19,3	42,7	54	52	50	45	Tipo D	0,57	681952
30	HCF 206 CL	**621501L**	83	110	11	26	20	46,7	56	62	60	50	Tipo D	0,63	63154
35	HCF 207 CL	680462L	92	120	11	26	19,5	48,9	59	72	70	55	Tipo D	0,90	682022
40*	SHCF 208 CL	62439L	83	110	11	26	19	51,7	66	80	78	65	Tipo D	1,07	600882
Soportes con fijación mediante collarin excéntrico • Versión abierta															
25	HCF 205 CL	680472L	70	98	11	22,5	16,8	40,2	49,5	52	50	45	Tipo D	0,44	681972
25*	SHCF 205 CL	603073L	83	110	11	26	19,3	42,7	54	52	50	45	Tipo D	0,57	681972
30	HCF 206 CL	**621481L**	83	110	11	26	20	46,7	56	62	60	50	Tipo D	0,63	69965
35	HCF 207 CL	680482L	92	120	11	26	19,5	48,9	59	72	70	55	Tipo D	0,90	682032
40*	SHCF 208 CL	62449L	83	110	11	26	19	51,7	66	80	78	65	Tipo D	1,07	600892

Código para pedido = B0000 + Code
*** = Versión especial.**
Confección: 6 piezas.

Best Seller **Standard** **A petición**

Soportes brida cuadrada

UCF - SUCF - HCF - SHCF

Accesorios

Fijación eje mediante tornillos prisioneros o collarin excéntrico

Versión con rodamiento Tipo B

El rodamiento con reten de 2 pantallas garantiza una mayor estanqueidad contra el polvo y los agentes no corrosivos.

Versión con rodamiento inoxidable Tipo C

El rodamiento de acero inoxidable AISI 420 con reten de 2 pantallas engomadas, garantiza la estanqueidad contra humedad, vapores, líquidos, agentes químicos de media agresividad. Capacidad de carga inferior.

Versión con rodamiento Tipo A

La guarnición de 1 pantalla garantiza la estanqueidad contra el polvo.

Materiales

La poliamida PA FV garantiza la máxima resistencia mecánica y térmica. El polipropileno PP FV garantiza elevada resistencia a los agentes químicos, pero menor capacidad de carga.

Materiales

Soporte de poliamida PA FV
- Cuerpo de poliamida reforzada PA FV (negra)
- Engrasador de bola de latón niquelado
- Casquillo de refuerzo agujeros de fijación/arandela de acero inoxidable AISI 304.

Soporte de polipropileno PP FV
- Cuerpo de polipropileno reforzado PP FV (blanco)
- Rodamiento de acero inoxidable AISI 420
- Engrasador de bola de acero inoxidable AISI 316
- Casquillo de refuerzo agujeros de fijación/arandela de acero inoxidable AISI 316.

Temperatura de trabajo continuo

en aire: - 20 a + 60°C.

Error máximo de alineamiento del eje: 2°

Rodamiento

- Tipo B (fijación mesiante tornillos prisioneros, acero de cromo, reten con 2 pantallas)
- Tipo C (fijación mediante tornillos prisioneros, acero inox AISI 420, reten con 2 pantallas engomadas)
- Tipo A (fijación mediante tornillos prisioneros, acero de cromo, reten de 1 pantalla)
- Tipo D (fijación mediante collarin excéntrico, acero de cromo, reten de 1 pantalla)
- Pre-lubricado con grasa al litio / calcio
- Re-lubricable.

Tapas de protección (accesorio)

Tapa cerrada

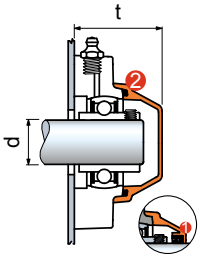

ø 45/50 fornito senza o-ring

Tapa abierta

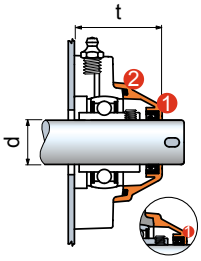

ø 45/50 fornito senza o-ring

1 Reten.

2 Junta tórica.

Ø d mm	Accesorios Tapa naranja Code	t mm
Tapa cerrada suministrada con reten		
25	**681952**	49,5
25*	**681952**	54
30	**63154**	56
35	**682022**	59
35* Standard	**63154**	54,6
35* Solid	**63539**	61
40	**63539**	65,5
40*	**600882**	66
45*	**686972**	73
50*	**686972**	73
Tapa abierta suministrada con retenes		
25	**681972**	49,5
25*	**681972**	54
30	**69965**	56
35	**682032**	59
35* Standard	**-**	-
35* Solid	**615692**	61
40	**63549**	65,5
40*	**600892**	66
45*	**686992**	73
50*	**687002**	73

*** = Versión especial.**

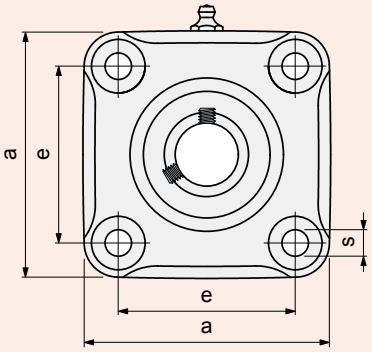

• Serie UCF • Tipo B Fijación mediante tornillo prisioneros

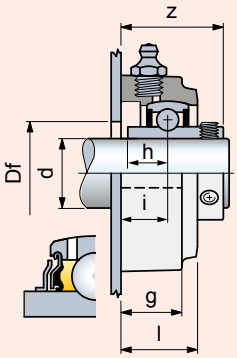

• Serie UCF • Tipo C Fijación mediante tornillo prisioneros

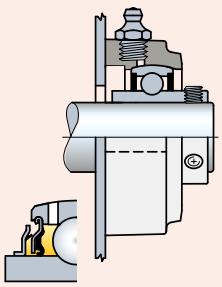

• Serie UCF • Tipo A Fijación mediante tornillo prisioneros

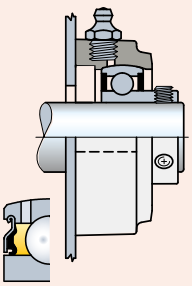

• Serie HCF • Tipo D Fijación mediante collarin excéntrico

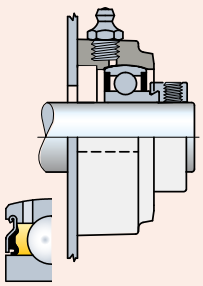

UCF - SUCF - HCF - SHCF

Ø d mm	Serie	Material soporte: Poliamida PA FV Brida standár (negra) Code	Material soporte: Polipropileno PP FV Brida Sólida (blanca) Code	Dimensiones en mm e	a	s	g	i	h	l	z	Plantilla agujero Df mm	Rodamiento	Peso Kg
Soportes con fijación mediante tornillos prisioneros • Versión con rodamiento Tipo B														
25	UCF 205	64533	-	70	98	11	22,5	16,8	14,3	27,5	36,5	29	Tipo B	0,44
25*	SUCF 205	**603163**	-	83	110	11	26	19,3	14,3	31,5	39	29	Tipo B	0,51
30	UCF 206	60722	-	83	110	11	26	20	15,9	32,5	42,2	34	Tipo B	0,57
35	UCF 207	64058	-	92	120	11	26	19,5	17,5	32	44,9	39	Tipo B	0,72
35*	SUCF 207	68465	-	83	110	11	26	15,5	17,5	31,5	40,9	50	Tipo B	0,65
40	UCF 208	68956	-	102	131	11	30	22	19	36	52,2	44	Tipo B	0,95
40*	SUCF 208	61719	-	83	110	11	26	19	19	36	49,2	55	Tipo B	0,88
45*	SUCF 209	689232	-	102	131	11	30	23	19	38	53,2	49	Tipo B	0,95
50*	SUCF 210	689242	-	102	131	11	30	23	19	38	55,6	54	Tipo B	0,88
Soportes con fijación mediante tornillos prisioneros • Versión con rodamiento inox Tipo C														
25	UCF 205	646592	681642	70	98	11	22,5	16,8	14,3	27,5	36,6	29	Tipo C	0,44
30	UCF 206	646602	681652	83	110	11	26	20	15,9	32,5	42,2	34	Tipo C	0,57
35	UCF 207	646612	681662	92	120	11	26	19,5	17,5	32	44,9	39	Tipo C	0,72
35*	SUCF 207	646622	681672	83	110	11	26	15,5•	17,5	31,5	40,9	50	Tipo C	0,65
40	UCF 208	646632	681682	102	131	11	30	22	19	36	52,2	44	Tipo C	0,95
40*	SUCF 208	646642	681692	83	110	11	26	19	19	36	49,2	55	Tipo C	0,88
Soportes con fijación mediante tornillos prisioneros • Versión con rodamiento Tipo A														
25	UCF 205	656752	681282	70	98	11	22,5	16,8	-	27,5	36,3	29	Tipo A	0,39
25*	SUCF 205	**603143**	-	83	110	11	26	19,3	-	31,5	38,8	29	Tipo A	0,48
30	UCF 206	666442	681292	83	110	11	26	20	-	32,5	42	34	Tipo A	0,54
35	UCF 207	666452	681302	92	120	11	26	19,5	-	32	43	39	Tipo A	0,69
35*	SUCF 207	682062	681312	83	110	11	26	15,5•	-	31,5	39	39	Tipo A	0,62
40	UCF 208	666462	681322	102	131	11	30	22	-	36	47	44	Tipo A	0,92
40*	SUCF 208	681552	681332	83	110	11	26	19	-	36	44	44	Tipo A	0,85
45*	SUCF 209	686852	686892	102	131	11	30	23	-	38	54	49	Tipo A	0,87
50*	SUCF 210	686862	686902	102	131	11	30	23	-	38	55,6	54	Tipo A	1,04
Soportes con fijación mediante collarin excéntrico • Versión con rodamiento Tipo D														
25	HCF 205	681562	681502	70	98	11	22,5	16,8	-	27,5	40,2	29	Tipo D	0,43
25*	SHCF 205	**603153**	-	83	110	11	26	19,3	-	31,5	42,7	29	Tipo D	0,55
30	HCF 206	62329	681512	83	110	11	26	20	-	32,5	46,7	34	Tipo D	0,61
35	HCF 207	681572	681522	92	120	11	26	19,5	-	32	48,9	39	Tipo D	0,87
35*	SHCF 207	681392[1)]	681532	83	110	11	26	19,5	-	31,5	48,9	39	Tipo D	0,82
40*	SHCF 208	62349	681542	83	110	11	26	19	-	36	51,7	44	Tipo D	1,04
45*	SHCF 209	686912	686952	102	131	11	30	23	-	38	55,7	49	Tipo D	0,87
50*	SHCF 210	686922	686962	102	131	11	30	23	-	38	55,7	54	Tipo D	1,04

Código para pedido = B0000 + Code
*** = Versión especial.**
[1)] = Brida sólida.
• = Brida sólida 19,5.
Confección: 6 piezas.

Best Seller **Standard** **A petición**

Soportes brida cuadrada

UCFS/C - SUCFS/C - HCFS/C - SHCFS/C

Superficie de acero inoxidable austenítico
Protección hermética del rodamiento
Fijación eje mediante tornillos prisioneros o collarin excéntrico
Brida Sólida
La estructura de la brida es de superficie cerrada.

Materiales
- Cuerpo de poliamida reforzada PA FV (negra)
- Recubrimiento de acero inoxidable austenítico
- Tapa de protección de polipropileno PP (naranja)
- Retenes de goma NBR (negra)
- Engrasador de bola de latón niquelado

Temperatura de trabajo continuo
en aire: - 20 a + 60°C.

Error máximo de alineamiento del eje: 2°.

Rodamiento

- Tipo A (fijación mediante tornillos prisioneros)
- Tipo D (fijación mediante collarin excéntrico)
- Acero al cromo
- Reten hermética de 1 pantalla
- Engrase inicial con grasa de litio / calcio
- Reengrasable.

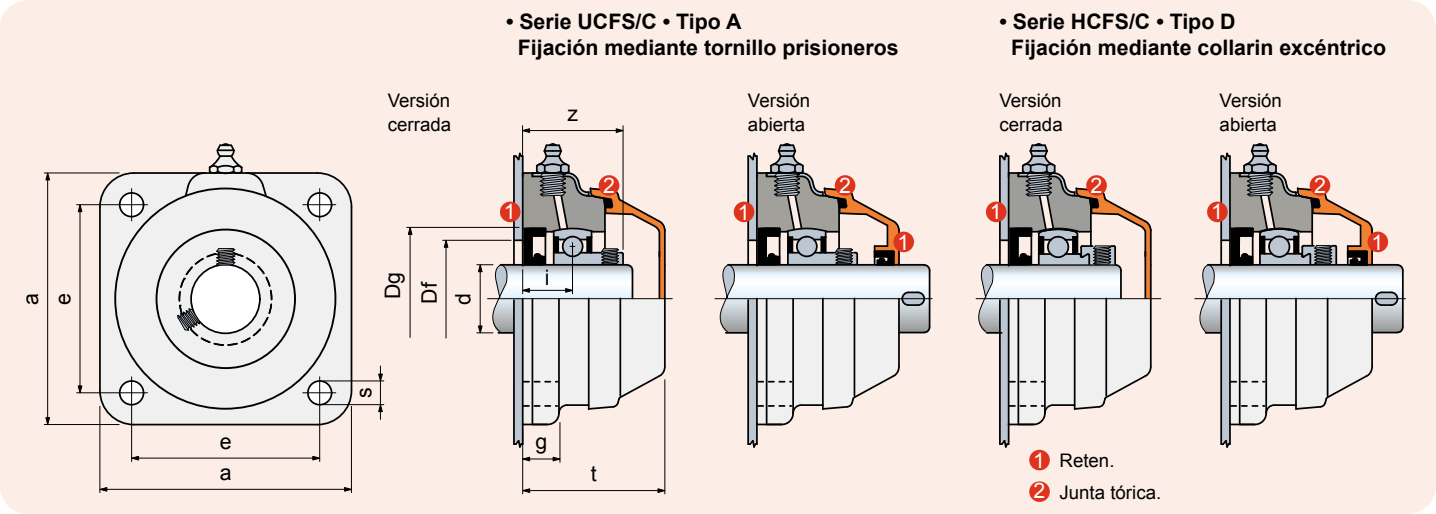

UCFS/C - SUCFS/C - HCFS/C - SHCFS/C

Ø d mm	Serie	Material soporte: Poliamida PA FV con recubrimiento de acero inoxidable austenítico, Brida Sólida, Tapa (naranja) Code	Dimensiones en mm e	a	s	g	i	z	t	Dg	Plantilla agujero[1] Df max.	min.	Rodamiento	Peso Kg	Recambios Tapa naranja Code
Soportes con fijación mediante tornillos prisioneros • Versión cerrada															
30	UCFS 206 C	**647613**	83	111	10,5	15,9	22	44	65,8	62	60	50	Tipo A	0,73	63539
35*	SUCFS 207 C	**647623**	83	111	10,5	15,9	22	45,5	65,8	72	70	55	Tipo A	0,84	63539
40*	SUCFS 208 C	**647633**	83	111	10,5	15,9	22	47	65,8	80	78	65	Tipo A	0,94	63539
Soportes con fijación mediante tornillos prisioneros • Versión abierta															
30	UCFS 206 C	**647643**	83	111	10,5	15,9	22	44	65,8	62	60	50	Tipo A	0,73	615682
35*	SUCFS 207 C	**647653**	83	111	10,5	15,9	22	45,5	65,8	72	70	55	Tipo A	0,84	615692
40*	SUCFS 208 C	**647663**	83	111	10,5	15,9	22	47	65,8	80	78	65	Tipo A	0,94	63549
Soportes con fijación mediante collarin excéntrico • Versión cerrada															
30	HCFS 206 C	**647673**	83	111	10,5	15,9	22	48,7	65,8	62	60	50	Tipo D	0,80	63539
35*	SHCFS 207 C	**647683**	83	111	10,5	15,9	22	51,4	65,8	72	70	55	Tipo D	0,90	63539
40*	SHCFS 208 C	**647693**	83	111	10,5	15,9	19	51,7	65,8	80	78	65	Tipo D	1,00	63539
Soportes con fijación mediante collarin excéntrico • Versión abierta															
30	HCFS 206 C	**647703**	83	111	10,5	15,9	22	48,7	65,8	62	60	50	Tipo D	0,80	615682
35*	SHCFS 207 C	**647713**	83	111	10,5	15,9	22	51,4	65,8	72	70	55	Tipo D	0,90	615692
40*	SHCFS 208 C	**647723**	83	111	10,5	15,9	19	51,7	65,8	80	78	65	Tipo D	1,00	63549

Código para pedido = B0000 + Code
*** = Versión especial.**
[1] = Respeten los valores Df máx. / Df mín. para evitar que se salga el retén y permitir el escape de aire durante el reengrase.
Confección: 6 piezas.

Best Seller **Standard** **A petición**

Soportes brida cuadrada

F - SF

Protección hermética del rodamiento
Fijación mediante apoyo lateral
Mayor capacidad de carga axial.
Soportes de poliamida PA FV
Elevada resistencia mecánica y térmica. Reten contra polvo, humedad, lavados, vapores, agentes quimicos de agresividad mediana.
Soportes de polipropileno PP FV
Reten contra agentes quimicos de agresividad elevada. Capacidad de carga inferior.

Materiales

Soporte de poliamida PA FV
- Cuerpo de poliamida reforzada PA FV (negra)
- Reten con reborde auxiliar guardapolvo de goma NBR (negra)
- Engrasador de bola de latón niquelado
- Casquillo de refuerzo agujeros de fijación/arandela de acero inoxidable AISI 304.

Soporte de polipropileno PP FV
- Cuerpo de polipropileno reforzado PP FV (negro)
- Reten con reborde auxiliar guardapolvo de goma NBR (negra).
  Bajo pedido suministrables de goma Viton (marrón).
  El Viton ofrece una elevada resistencia a los agentes químicos.
- Engrasador de bola de acero inoxidable AISI 316
- Casquillo de refuerzo agujeros de fijación/arandela de acero inoxidable AISI 316.

Temperatura de trabajo continuo
en aire: - 20 a + 60°C.

Error máximo de alineamiento del eje: 2°.

Rodamiento
- Tipo 1200 orientable de bolas
- Acero al cromo
- Suministrado sin grasa
- Engrase inicial en el primer montaje con grasa de litio / calcio.

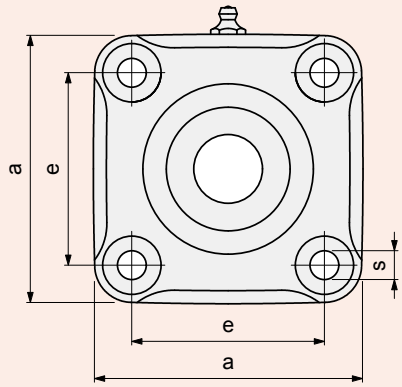

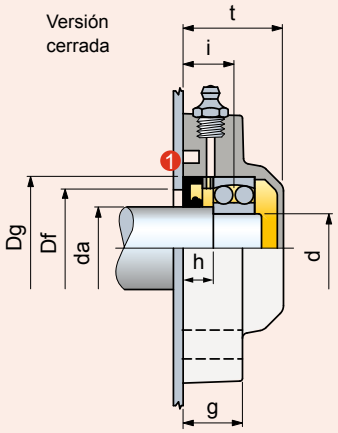

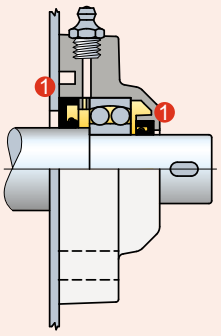

1 Reten.

Ø eje **da** mm	Ø rodamiento **d** mm	Serie	Material soporte: **Poliamida PA FV** Brida Estándar (negra)	Material soporte: **Polipropileno PP FV** Brida Estándar (negra)	Dimensiones en mm: e	a	s	g	i	h	t	Dg	Plantilla agujero[1] Df: max.	min.	Rodamiento	Peso Kg
			Code													
Versión cerrada																
30	25	F 1205	**64433**	681702	70	98	11	22,5	18,5	11	36,5	52	50	47	Tipo 1200	0,36
35	30	F 1206	**65811**	681712	83	110	11	26	19	11	40	62	60	52	Tipo 1200	0,53
40	35	F 1207	**63978**	681722	92	120	11	26	19,5	11	39,5	72	70	60	Tipo 1200	0,62
40*	35*	SF 1207	**699782**	699802	83	110	11	26	19	10	39	72	70	60	Tipo 1200	0,60
45	40	F 1208	**68876**	681732	102	131	11	30	24,5	15,5	45	80	78	65	Tipo 1200	0,85
45*	40*	SF 1208	**69988**	681742	83	110	11	26	19	10	39	80	78	65	Tipo 1200	0,78
Versión abierta																
30	25	F 1205	**64483**	681752	70	98	11	22,5	18,5	11	36,5	52	50	47	Tipo 1200	0,36
35	30	F 1206	**65901**	681762	83	110	11	26	19	11	40	62	60	52	Tipo 1200	0,53
40	35	F 1207	**63988**	681772	92	120	11	26	19,5	11	39,5	72	70	60	Tipo 1200	0,62
40*	35*	SF 1207	**699792**	699812	83	110	11	26	19	10	39	72	70	60	Tipo 1200	0,60
45	40	F 1208	**68886**	681782	102	131	11	30	24,5	15,5	45	80	78	65	Tipo 1200	0,85
45*	40*	SF 1208	**69998**	681792	83	110	11	26	19	10	39	80	78	65	Tipo 1200	0,78

Código para pedido = B0000 + Code
*** = Versión especial.**
[1] = Respeten los valores Df máx. / Df mín. para evitar que se salga el retén y permitir el escape de aire durante el reengrase.
Confección: 6 piezas.

Best Seller **Standard** **A petición**

Soportes brida ovalada BALM

UCFX/T - SUCFX/T - HCFX/T - SHCFX/T

NEW

Protección hermética del rodamiento

Fijación eje mediante tornillos prisioneros o collarin excéntrico Soportes de poliamida PA FV

Elevada resistencia mecánica y térmica. Reten contra polvo, humedad, lavados, vapores, agentes quimicos de agresividad mediana.

Brida Sólida

La estructura de la brida es de superficie cerrada esterilizable.

BALM representa la nueva generación de soportes MB que permite estandardizar una solución universal como alternativa a las versiones cuadradas y ovaladas, además, simplifica y reduce el costo de la estructura del transportador en la zona de arrastre. El soporte BALM es “auto-balanceado”, lo que significa que el eje del cojinete coincide con el eje del costado del transportador: como resultado, la torsión y las fuerzas sobre los tornillos de fijación se reducen y es posible una construcción de la estructura de soporte del motor más compacta y económica. Ya no son necesarios los puntos de fijación múltiples. Las dimensiones del transportador se reducen significativamente.

La tapa de protección es hermética: el nuevo sistema de enganche permite un eficaz montaje y desmontaje, además, está dotada de bloqueo de seguridad.

Materiales

Soporte de poliamida PA FV

- Cuerpo de poliamida reforzada PA FV (negra)
- Tapa de protección de polipropileno PP (naranja)
- Reten con reborde auxiliar guardapolvo/junta tórica de goma NBR (negra)
- Engrasador de bola de latón niquelado
- Casquillo de refuerzo agujeros de fijación/arandela de acero inoxidable AISI 304.

Temperatura de trabajo continuo

en aire: - 20 a + 60°C.

Error máximo de alineamiento del eje: 2°.

Rodamiento

- Tipo A (fijación mediante tornillos prisioneros)
- Tipo D (fijación mediante collarin excéntrico)
- Acero al cromo
- Reten hermética de 1 pantalla
- Engrase inicial con grasa de litio / calcio
- Reengrasable.

Montaje

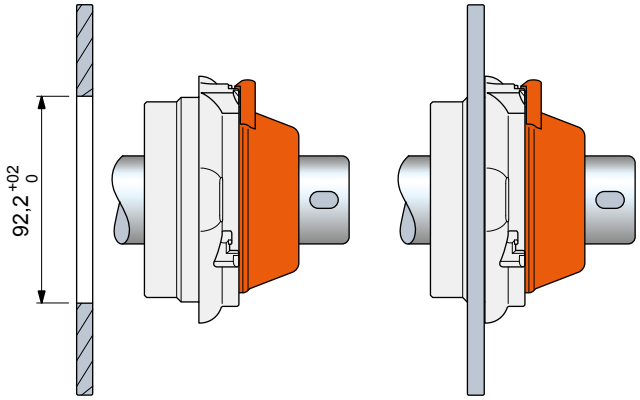

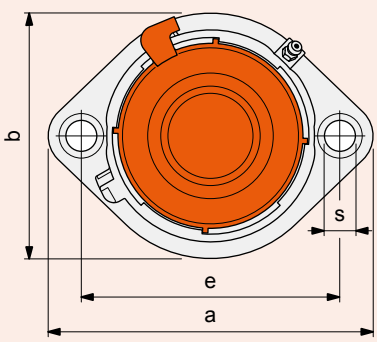

• Serie UCFX/T • Tipo A
Fijación mediante tornillo prisioneros

• Serie HCFX/T • Tipo D
Fijación mediante collarin excéntrico

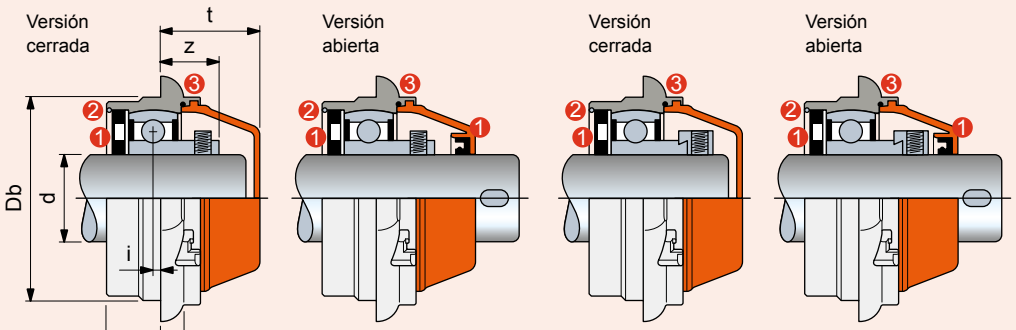

1. Reten.
2. Anillo de seguridad (para que no se salga el reten).
3. Junta tórica.

UCFX/T - SUCFX/T - HCFX/T - SHCFX/T

Ø d mm	Serie	Material soporte: Poliamida PA FV Brida Sólida (negra) Tapa (naranja) Code	Dimensiones en mm e	a	b	s	g	l	i	z	t	Db	Rodamiento	Peso Kg	Recambios Tapa naranja Code
Soportes con fijación mediante tornillos prisioneros • Versión cerrada															
30	UCFX 206 T	**630323**	117	147	111	11	10,7	25	2	20,5	45	92	Tipo A	0,50	630443
35	SUCFX 207 T	**630333**	117	147	111	11	10,7	25	2	21,5	45	92	Tipo A	0,57	630443
40	SUCFX 208 T	**630343**	117	147	111	11	10,7	25	2	22,5	45	92	Tipo A	0,69	630443
Soportes con fijación mediante tornillos prisioneros • Versión abierta															
30	UCFX 206 T	**630353**	117	147	111	11	10,7	25	2	20,5	45	92	Tipo A	0,50	630453
35	SUCFX 207 T	**630363**	117	147	111	11	10,7	25	2	21,5	45	92	Tipo A	0,57	630463
40	SUCFX 208 T	**630373**	117	147	111	11	10,7	25	2	22,5	45	92	Tipo A	0,69	630473
Soportes con fijación mediante collarin excéntrico • Versión cerrada															
30	HCFX 206 T	**630383**	117	147	111	11	10,7	25	2	25,2	45	92	Tipo D	0,58	630443
35	SHCFX 207 T	630393	117	147	111	11	10,7	25	2	27,4	45	92	Tipo D	0,75	630443
40	SHCFX 208 T	**630403**	117	147	111	11	10,7	25	2	30,2	45	92	Tipo D	0,88	630443
Soportes con fijación mediante collarin excéntrico • Versión abierta															
30	HCFX 206 T	**630413**	117	147	111	11	10,7	25	2	25,2	45	92	Tipo D	0,58	630453
35	SHCFX 207 T	630423	117	147	111	11	10,7	25	2	27,4	45	92	Tipo D	0,75	630463
40	SHCFX 208 T	**630433**	117	147	111	11	10,7	25	2	30,2	45	92	Tipo D	0,88	630473

Código para pedido = B0000 + Code
Confección: 6 piezas.

Best Seller **Standard** **A petición**

Soportes brida ovalada

UCFLN/C - SUCFLN/C - HCFLN/C - SHCFLN/C

Protección hermética del rodamiento
Fijación eje mediante tornillos prisioneros o collarin excéntrico
Soportes de poliamida PA FV
Elevada resistencia mecánica y térmica. Reten contra polvo, humedad, lavados, vapores, agentes quimicos de agresividad mediana.
Soportes de polipropileno PP FV
Reten contra agentes quimicos de agresividad elevada. Capacidad de carga inferior.
Brida Sólida
La estructura de la brida es de superficie cerrada esterilizable.

- **Materiales**

Soporte de poliamida PA FV
- Cuerpo de poliamida reforzada PA FV (negra)
- Tapa de protección de polipropileno PP (naranja)
- Reten con reborde auxiliar guardapolvo/junta tórica de goma NBR (negra)
- Engrasador de bola de latón niquelado
- Casquillo de refuerzo agujeros de fijación/arandela de acero inoxidable AISI 304.

Soporte de polipropileno PP FV
- Cuerpo de polipropileno reforzado PP FV (blanco)
- Tapa de protección de polipropileno PP (naranja)
- Reten con reborde auxiliar guardapolvo/junta tórica de goma NBR (negra).
  Bajo pedido suministrables de goma Viton (marrón).
  El Viton ofrece una elevada resistencia a los agentes químicos
- Engrasador de bola de acero inoxidable AISI 316
- Casquillo de refuerzo agujeros de fijación/arandela de acero inoxidable AISI 316.

- **Temperatura de trabajo continuo**
  en aire: - 20 a + 60°C.

- **Error máximo de alineamiento del eje:** 2°.

- **Rodamiento**

- Tipo A (fijación mediante tornillos prisioneros)
- Tipo D (fijación mediante collarin excéntrico)
- Acero al cromo
- Reten hermética de 1 pantalla
- Engrase inicial con grasa de litio / calcio
- Reengrasable.

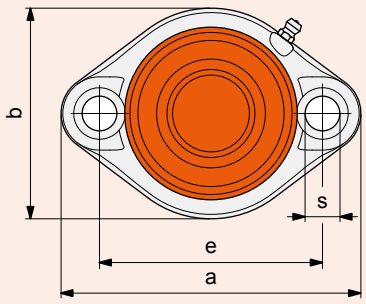

• Serie UCFLN/C • Tipo A
Fijación mediante tornillo prisioneros

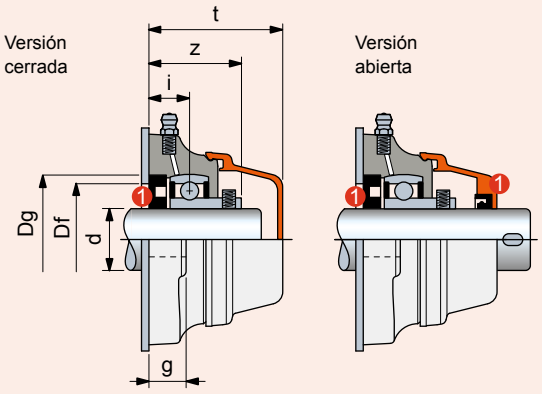

• Serie HCFLN/C • Tipo D
Fijación mediante collarin excéntrico

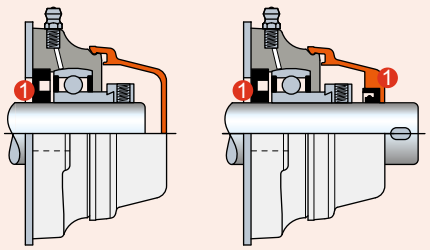

1 Reten.

UCFLN/C - SUCFLN/C - HCFLN/C - SHCFLN/C

Ø d mm	Serie	Material soporte: Poliamida PA FV Brida Sólida (negra) Tapa (naranja) Code	Material soporte: Polipropileno PP FV Brida Sólida (blanca) Tapa (naranja) Code	Dimensiones en mm: e	a	b	s	g	i	z	t	Dg	Plantilla agujero[1] Df: max.	min.	Rodamiento	Peso Kg	Recambios Tapa naranja Code
Soportes con fijación mediante tornillos prisioneros • Versión cerrada																	
17	UCFLN 203 C	**629663**	629823	76,5	100	70	11	11	17,5	33,5	49	40	38	33	Tipo A	0,19	629903
20*	SUCFLN 204 C	**629673**	629833	76,5	100	70	11	11	15,2	33,2	49	47	45	40	Tipo A	0,21	629903
25*	SUCFLN 205 C	**625923**	626083	90	122	85	11	15	16,8	36,3	54	52	50	45	Tipo A	0,28	626203
30	UCFLN 206 C	**633443**	633523	117	149	85	11	15	20	42	55	62	60	50	Tipo A	0,37	63154
30*	SUCFLN 206 C	**625933**	626093	90	122	85	11	15	15	37	54	62	60	50	Tipo A	0,37	626203
Soportes con fijación mediante tornillos prisioneros • Versión abierta																	
17	UCFLN 203 C	**629683**	629843	76,5	100	70	11	11	17,5	33,5	49	40	38	33	Tipo A	0,19	629913
20*	SUCFLN 204 C	**629693**	629853	76,5	100	70	11	11	15,2	33,2	49	47	45	40	Tipo A	0,21	629923
25*	SUCFLN 205 C	**625943**	626103	90	122	85	11	15	16,8	36,3	54	52	50	45	Tipo A	0,28	626213
30	UCFLN 206 C	**633453**	633533	117	149	85	11	15	20	42	55	62	60	50	Tipo A	0,37	69965
30*	SUCFLN 206 C	**625953**	626113	90	122	85	11	15	15	37	54	62	60	50	Tipo A	0,37	626223
Soportes con fijación mediante collarin excéntrico • Versión cerrada																	
17	HCFLN 203 C	629703	629863	76,5	100	70	11	11	17,5	39,6	49	40	38	33	Tipo D	0,24	629903
20*	SHCFLN 204 C	**629713**	629873	76,5	100	70	11	11	15,2	38,6	49	47	45	40	Tipo D	0,26	629903
25*	SHCFLN 205 C	**625963**	626123	90	122	85	11	15	16,8	40,2	54	52	50	45	Tipo D	0,33	626203
30	HCFLN 206 C	**633463**	633543	117	149	85	11	15	20	46,7	55	62	60	50	Tipo D	0,42	63154
30*	SHCFLN 206 C	**625973**	626133	90	122	85	11	15	15	41,7	54	62	60	50	Tipo D	0,42	626203
Soportes con fijación mediante collarin excéntrico • Versión abierta																	
17	HCFLN 203 C	629723	629883	76,5	100	70	11	11	17,5	39,6	49	40	38	33	Tipo D	0,24	629913
20*	SHCFLN 204 C	**629733**	629893	76,5	100	70	11	11	15,2	38,6	49	47	45	40	Tipo D	0,26	629923
25*	SHCFLN 205 C	**625983**	626143	90	122	85	11	15	16,8	40,2	54	52	50	45	Tipo D	0,33	626213
30	HCFLN 206 C	**633473**	633553	117	149	85	11	15	20	46,7	55	62	60	50	Tipo D	0,42	69965
30*	SHCFLN 206 C	**625993**	626153	90	122	85	11	15	15	41,7	54	62	60	50	Tipo D	0,42	626223

Código para pedido = B0000 + Code
*** = Versión especial.**
[1] = Respeten los valores Df máx. / Df mín. para evitar que se salga el retén y permitir el escape de aire durante el reengrase.
Confección: 6 piezas.

Best Seller **Standard** **A petición**

Soportes brida ovalada

UCFLN/CL - SUCFLN/CL - HCFLN/CL - SHCFLN/CL

LUBRICADO DE POR VIDA

Recomendado uso en seco

NEW

Lubricado de por vida
Los rodamientos han sido previamente lubricados con un lubricante especial que dura toda la vida. No necesitan volver a ser lubricados (Ver pag. B78 para calcular la duración del lubricante).
Fijación eje mediante tornillos prisioneros o collarin excéntrico
Soportes de poliamida PA FV
Elevada resistencia mecánica y térmica. Reten contra polvo, humedad, lavados, vapores, agentes quimicos de agresividad mediana.
Brida Sólida
La estructura de la brida es de superficie cerrada esterilizable.

- **Materiales**
  Soporte de poliamida PA FV
  • Cuerpo de poliamida reforzada PA FV (negra)
  • Tapa de protección de polipropileno PP (naranja)
  • Reten con reborde auxiliar guardapolvo/junta tórica de goma NBR (negra)
  • Casquillo de refuerzo agujeros de fijación/arandela de acero inoxidable AISI 304.

- **Temperatura de trabajo continuo**
  en aire: - 20 a + 60°C.

- **Error máximo de alineamiento del eje:** 2°.

- **Rodamiento**

• Tipo A (sistema de fijación mediante tornillos prisioneros)
• Tipo D (sistema de fijación mediante excéntrica)
• Acero aleado con cromo
• Unidad “Superagriseal”
• Prelubricado con grasa de litio/calcio, no necesitan volver a ser lubricados.

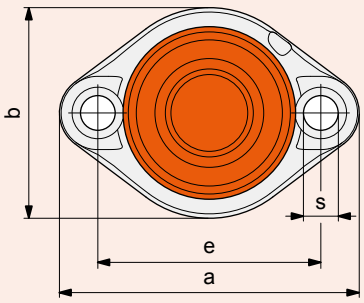

• Serie UCFLN/CL • Tipo A
Fijación mediante tornillo prisioneros

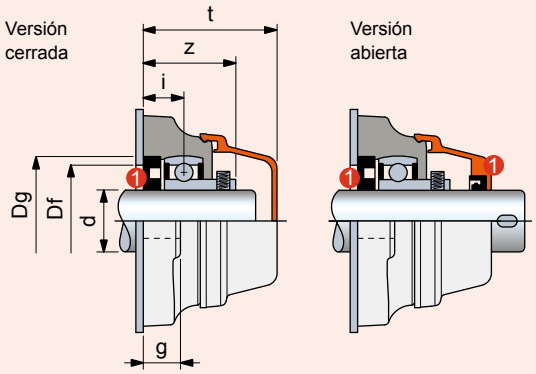

• Serie HCFLN/CL • Tipo D
Fijación mediante collarin excéntrico

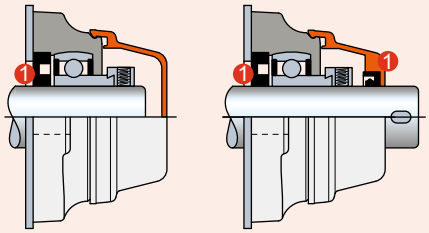

1 Reten.

UCFLN/CL - SUCFLN/CL - HCFLN/CL - SHCFLN/CL

Ø d mm	Serie	Material soporte: Poliamida PA FV Brida Sólida (negra) Tapa (naranja) Code	Dimensiones en mm e	a	b	s	g	i	z	t	Dg	Plantilla agujero Df max.	min.	Rodamiento	Peso Kg	Recambios Tapa naranja Code
Soportes con fijación mediante tornillos prisioneros • Versión cerrada																
17	UCFLN 203 CL	629663L	76,5	100	70	11	11	17,5	33,5	49	40	38	33	Tipo A	0,19	629903
20*	SUCFLN 204 CL	629673L	76,5	100	70	11	11	15,2	33,2	49	47	45	40	Tipo A	0,21	629903
25*	SUCFLN 205 CL	625923L	90	122	85	11	15	16,8	36,3	54	52	50	45	Tipo A	0,28	626203
30	UCFLN 206 CL	633443L	117	149	85	11	15	20	42	55	62	60	50	Tipo A	0,37	63154
30*	SUCFLN 206 CL	625933L	90	122	85	11	15	15	37	54	62	60	50	Tipo A	0,37	626203
Soportes con fijación mediante tornillos prisioneros • Versión abierta																
17	UCFLN 203 CL	629683L	76,5	100	70	11	11	17,5	33,5	49	40	38	33	Tipo A	0,19	629913
20*	SUCFLN 204 CL	629693L	76,5	100	70	11	11	15,2	33,2	49	47	45	40	Tipo A	0,21	629923
25*	SUCFLN 205 CL	625943L	90	122	85	11	15	16,8	36,3	54	52	50	45	Tipo A	0,28	626213
30	UCFLN 206 CL	633453L	117	149	85	11	15	20	42	55	62	60	50	Tipo A	0,37	69965
30*	SUCFLN 206 CL	625953L	90	122	85	11	15	15	37	54	62	60	50	Tipo A	0,37	626223
Soportes con fijación mediante collarin excéntrico • Versión cerrada																
17	HCFLN 203 CL	629703L	76,5	100	70	11	11	17,5	39,6	49	40	38	33	Tipo D	0,24	629903
20*	SHCFLN 204 CL	629713L	76,5	100	70	11	11	15,2	38,6	49	47	45	40	Tipo D	0,26	629903
25*	SHCFLN 205 CL	625963L	90	122	85	11	15	16,8	40,2	54	52	50	45	Tipo D	0,33	626203
30	HCFLN 206 CL	633463L	117	149	85	11	15	20	46,7	55	62	60	50	Tipo D	0,42	63154
30*	SHCFLN 206 CL	625973L	90	122	85	11	15	15	41,7	54	62	60	50	Tipo D	0,42	626203
Soportes con fijación mediante collarin excéntrico • Versión abierta																
17	HCFLN 203 CL	629723L	76,5	100	70	11	11	17,5	39,6	49	40	38	33	Tipo D	0,24	629913
20*	SHCFLN 204 CL	629733L	76,5	100	70	11	11	15,2	38,6	49	47	45	40	Tipo D	0,26	629923
25*	SHCFLN 205 CL	625983L	90	122	85	11	15	16,8	40,2	54	52	50	45	Tipo D	0,33	626213
30	HCFLN 206 CL	633473L	117	149	85	11	15	20	46,7	55	62	60	50	Tipo D	0,42	69965
30*	SHCFLN 206 CL	625993L	90	122	85	11	15	15	41,7	54	62	60	50	Tipo D	0,42	626223

Código para pedido = B0000 + Code
*** = Versión especial.**
Confección: 6 piezas.

Best Seller **Standard** **A petición**

Soportes brida ovalada

UCFLN - SUCFLN - HCFLN - SHCFLN

Accesorios

Fijación eje mediante tornillos prisioneros o collarin excéntrico

Versión con rodamiento Tipo B

El rodamiento con reten de 2 pantallas garantiza una mayor estanqueidad contra el polvo y los agentes no corrosivos.

Versión con rodamiento inoxidable Tipo C

El rodamiento de acero inoxidable AISI 420 con reten de 2 pantallas engomadas, garantiza la estanqueidad contra humedad, vapores, líquidos, agentes químicos de media agresividad. Capacidad de carga inferior.

Versión con rodamiento Tipo A

La guarnición de 1 pantalla garantiza la estanqueidad contra el polvo.

Materiales

La poliamida PA FV garantiza la máxima resistencia mecánica y térmica. El polipropileno PP FV garantiza elevada resistencia a los agentes químicos, pero menor capacidad de carga.

Materiales

Soporte de poliamida PA FV
- Cuerpo de poliamida reforzada PA FV (negra)
- Engrasador de bola de latón niquelado
- Casquillo de refuerzo agujeros de fijación/arandela de acero inoxidable AISI 304.

Soporte de polipropileno PP FV
- Cuerpo de polipropileno reforzado PP FV (blanco)
- Rodamiento de acero inoxidable AISI 420
- Engrasador de bola de acero inoxidable AISI 316
- Casquillo de refuerzo agujeros de fijación/arandela de acero inoxidable AISI 316.

Temperatura de trabajo continuo

en aire: - 20 a + 60°C.

Error máximo de alineamiento del eje: 2°

Rodamiento

- Tipo B (fijación mesiante tornillos prisioneros, acero de cromo, reten con 2 pantallas)
- Tipo C (fijación mediante tornillos prisioneros, acero inox AISI 420, reten con 2 pantallas engomadas)
- Tipo A (fijación mediante tornillos prisioneros, acero de cromo, reten de 1 pantalla)
- Tipo D (fijación mediante collarin excéntrico, acero de cromo, reten de 1 pantalla)
- Pre-lubricado con grasa al litio / calcio
- Re-lubricable.

Tapas de protección (accesorio)

Tapa cerrada

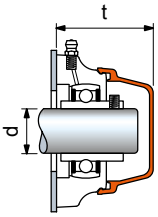

Tapa abierta

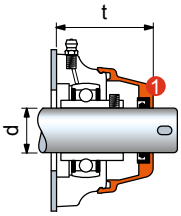

1 Reten.

Ø d mm	Accesorios Tapa naranja Code	t mm UCFL	t mm HCFL
Tapa cerrada			
17	**629903**	49	49
20*	**629903**	49	49
25*	**626203**	54	54
30	**63154**	55	55
30*	**626203**	54	54
Tapa abierta suministrada con reten			
17	**629913**	49	49
20*	**629923**	49	49
25*	**626213**	54	54
30	**69965**	55	55
30*	**626223**	54	54

*** = Versión especial.**

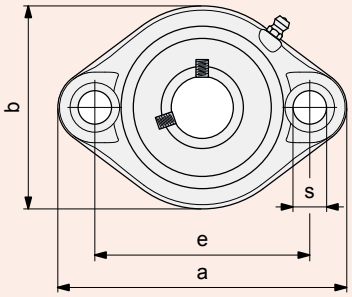

- **Serie UCFLN • Tipo B Fijación mediante tornillo prisioneros**
- **Serie UCFLN • Tipo C Fijación mediante tornillo prisioneros**
- **Serie UCFLN • Tipo A Fijación mediante tornillo prisioneros**
- **Serie HCFLN • Tipo D Fijación mediante collarin excéntrico**

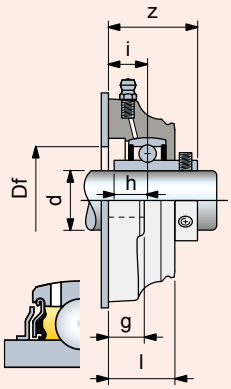

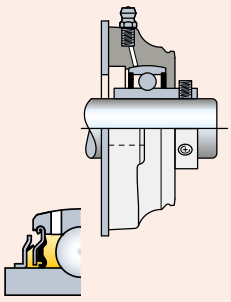

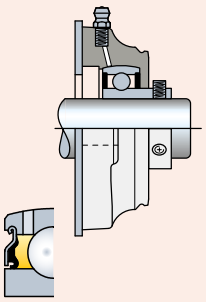

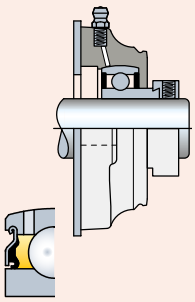

UCFLN - SUCFLN - HCFLN - SHCFLN

Ø d mm	Serie	Material soporte: Poliamida PA FV Brida Sólida (negra)	Material soporte: Polipropileno PP FV Brida Sólida (blanca)	e	a	b	s	g	i	h	l	z	Plantilla agujero Df mm	Rodamiento	Peso Kg
		Code		Dimensiones en mm											
Soportes con fijación mediante tornillos prisioneros • Versión con rodamiento Tipo B															
17	UCFLN 203	**633563**	-	76,5	100	70	11	11	17,5	11,5	25,5	33,4	21	Tipo B	0,13
20*	SUCFLN 204	**633573**	-	76,5	100	70	11	11	15,2	12,7	25,5	33,5	24	Tipo B	0,15
25*	SUCFLN 205	**633583**	-	90	122	85	11	15	16,8	14,3	28	36,5	29	Tipo B	0,20
30	UCFLN 206	**633593**	-	117	149	85	11	15	20	15,9	32,5	42,2	34	Tipo B	0,29
30*	SUCFLN 206	**633603**	-	90	122	85	11	15	15	15,9	28	37,2	45	Tipo B	0,29
Soportes con fijación mediante tornillos prisioneros • Versión con rodamiento inox Tipo C															
20*	SUCFLN 204	**633613**	633893	76,5	100	70	11	11	15,2	12,7	25,5	33,5	24	Tipo C	0,15
25*	SUCFLN 205	**633623**	633903	90	122	85	11	15	16,8	14,3	28	36,6	29	Tipo C	0,20
30	UCFLN 206	**633633**	633913	117	149	85	11	15	20	15,9	32,5	42,2	34	Tipo C	0,29
30*	SUCFLN 206	**633643**	633923	90	122	85	11	15	15	15,9	28	37,2	45	Tipo C	0,29
Soportes con fijación mediante tornillos prisioneros • Versión con rodamiento Tipo A															
17	UCFLN 203	**633653**	633933	76,5	100	70	11	11	17,5	-	25,5	33,5	21	Tipo A	0,13
20*	SUCFLN 204	**633663**	633943	76,5	100	70	11	11	15,2	-	25,5	33,2	24	Tipo A	0,15
25*	SUCFLN 205	**633673**	633953	90	122	85	11	15	16,8	-	28	36,3	29	Tipo A	0,20
30	UCFLN 206	**633683**	633963	117	149	85	11	15	20	-	32,5	42	34	Tipo A	0,29
30*	SUCFLN 206	**633693**	633973	90	122	85	11	15	15	-	28	37	34	Tipo A	0,29
Soportes con fijación mediante collarin excéntrico • Versión con rodamiento Tipo D															
17	HCFLN 203	633703	633983	76,5	100	70	11	11	17,5	-	25,5	39,6	21	Tipo D	0,16
20*	SHCFLN 204	**633713**	633993	76,5	100	70	11	11	15,2	-	25,5	38,6	24	Tipo D	0,18
25*	SHCFLN 205	**633723**	634003	90	122	85	11	15	16,8	-	28	40,2	29	Tipo D	0,25
30	HCFLN 206	**633733**	634013	117	149	85	11	15	20	-	32,5	46,7	34	Tipo D	0,34
30*	SHCFLN 206	**633743**	634023	90	122	85	11	15	15	-	28	41,7	34	Tipo D	0,34

Código para pedido = B0000 + Code
*** = Versión especial.**
Confección: 6 piezas.

Best Seller **Standard** **A petición**

Soportes brida ovalada

UCFL/C - SUCFL/C - HCFL/C - SHCFL/C

Protección hermética del rodamiento
Fijación eje mediante tornillos prisioneros o collarin excéntrico
Soportes de poliamida PA FV
Elevada resistencia mecánica y térmica. Reten contra polvo, humedad, lavados, vapores, agentes quimicos de agresividad mediana.
Soportes de polipropileno PP FV
Reten contra agentes quimicos de agresividad elevada. Capacidad de carga inferior.
Soportes con Brida Sólida
Se diferencian de las versiones con brida estándar por la estructura de superficie cerrada esterilizable.

Materiales

Soporte de poliamida PA FV
- Cuerpo de poliamida reforzada PA FV (negra)
- Tapa de protección de polipropileno PP (naranja)
- Reten con reborde auxiliar guardapolvo/junta tórica de goma NBR (negra)
- Engrasador de bola de latón niquelado
- Casquillo de refuerzo agujeros de fijación/arandela de acero inoxidable AISI 304.

Soporte de polipropileno PP FV
- Cuerpo de polipropileno reforzado PP FV (blanco)
- Tapa de protección de polipropileno PP (naranja)
- Reten con reborde auxiliar guardapolvo/junta tórica de goma NBR (negra).
  Bajo pedido suministrables de goma Viton (marrón).
  El Viton ofrece una elevada resistencia a los agentes químicos
- Engrasador de bola de acero inoxidable AISI 316
- Casquillo de refuerzo agujeros de fijación/arandela de acero inoxidable AISI 316.

Temperatura de trabajo continuo

en aire: - 20 a + 60°C.

Error máximo de alineamiento del eje: 2°.

Rodamiento

- Tipo A (fijación mediante tornillos prisioneros)
- Tipo D (fijación mediante collarin excéntrico)
- Acero al cromo
- Reten hermética de 1 pantalla
- Engrase inicial con grasa de litio / calcio
- Reengrasable.

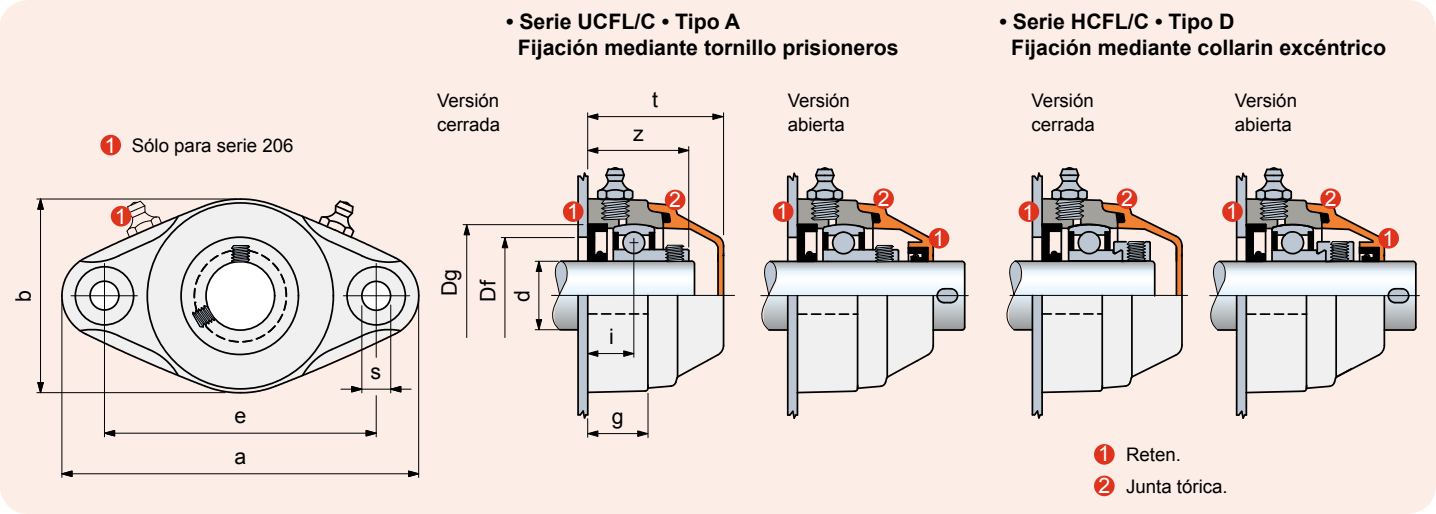

UCFL/C - SUCFL/C - HCFL/C - SHCFL/C

Ø d mm	Serie	Material soporte: Poliamida PA FV Brida Estándar (negra) Tapa (naranja) Code	Material soporte: Polipropileno PP FV Brida Sólida (blanca) Tapa (naranja) Code	Dimensiones en mm e	a	b	s	g	i	z	t	Dg	Plantilla agujero[2] Df max.	Plantilla agujero[2] Df min.	Rodamiento	Peso Kg	Recambios Tapa naranja Code
Soportes con fijación mediante tornillos prisioneros • Versión cerrada																	
17*	SUCFL 203 C	**603763**	603803	90	116	62	11	20	15,2	31,2	46	40	38	33	Tipo A	0,22	681942
20	UCFL 204 C	**69016**	679652	90	116	62	11	20	15,2	33,2	46	47	45	40	Tipo A	0,25	681942
25	UCFL 205 C	**68523**	679662	99	130	71	11	22,5	16,8	36,3	49,5	52	50	45	Tipo A	0,33	681952
25*	SUCFL 205 C	**687562[1]**	687722	90	130	71	11	22,5	16,8	36,3	49,5	52	50	45	Tipo A	0,33	681952
30	UCFL 206 C	**68399**	679672	117	148	85	11	26	20	42	56	62	60	50	Tipo A	0,42	63154
30*	SUCFL 206 C	**687572[1]**	687732	99	148	85	11	26	20	42	56	62	60	50	Tipo A	0,42	63154
35	UCFL 207 C	**648131**	679682	130	162	93	11	26	19,5	43	59	72	70	55	Tipo A	0,65	682022
35*	SUCFL 207 C	**697702[1]**	697862	117	148	112	11	26	19,5	43	62	72	70	55	Tipo A	0,70	63539
40	UCFL 208 C	**672411**	679692	144	176	102	11	30	22	47	65,5	80	78	65	Tipo A	0,90	63539
40*	SUCFL 208 C	**697712[1]**	697872	117	148	112	11	26	19	44	62	80	78	65	Tipo A	0,74	63539
Soportes con fijación mediante tornillos prisioneros • Versión abierta																	
17*	SUCFL 203 C	**603813**	603853	90	116	62	11	20	15,2	31,2	46	40	38	33	Tipo A	0,22	696162
20	UCFL 204 C	**69026**	679702	90	116	62	11	20	15,2	33,2	46	47	45	40	Tipo A	0,25	681962
25	UCFL 205 C	**68533**	679712	99	130	71	11	22,5	16,8	36,3	49,5	52	50	45	Tipo A	0,33	681972
25*	SUCFL 205 C	**687582[1]**	687742	90	130	71	11	22,5	16,8	36,3	49,5	52	50	45	Tipo A	0,33	681972
30	UCFL 206 C	**68409**	679722	117	148	85	11	26	20	42	56	62	60	50	Tipo A	0,42	69965
30*	SUCFL 206 C	**687592[1]**	687752	99	148	85	11	26	20	42	56	62	60	50	Tipo A	0,42	69965
35	UCFL 207 C	**648141**	679732	130	162	93	11	26	19,5	43	59	72	70	55	Tipo A	0,65	682032
35*	SUCFL 207 C	**697722[1]**	697882	117	148	112	11	26	19,5	43	62	72	70	55	Tipo A	0,70	615692
40	UCFL 208 C	**672421**	679742	144	176	102	11	30	22	47	65,5	80	78	65	Tipo A	0,90	63549
40*	SUCFL 208 C	**697732[1]**	697892	117	148	112	11	26	19	44	62	80	78	65	Tipo A	0,74	63549
Soportes con fijación mediante collarin excéntrico • Versión cerrada																	
17*	SHCFL 203 C	603863	603903	90	116	62	11	20	15,2	37,3	49	40	38	33	Tipo D	0,27	681942
20	HCFL 204 C	**679052**	679752	90	116	62	11	20	15,2	38,6	49	47	45	40	Tipo D	0,30	681942
25	HCFL 205 C	**679062**	679762	99	130	71	11	22,5	16,8	40,2	49,5	52	50	45	Tipo D	0,37	681952
25*	SHCFL 205 C	**687602[1]**	687762	90	130	71	11	22,5	16,8	40,2	49,5	52	50	45	Tipo D	0,37	681952
30	HCFL 206 C	**679072**	679772	117	148	85	11	26	20	46,7	56	62	60	50	Tipo D	0,49	63154
30*	SHCFL 206 C	**687612[1]**	687772	99	148	85	11	26	20	46,7	56	62	60	50	Tipo D	0,49	63154
35	HCFL 207 C	679082	679782	130	162	93	11	26	19,5	48,9	59	72	70	55	Tipo D	0,83	682022
35*	SHCFL 207 C	697742[1]	697902	117	148	112	11	26	19,5	48,9	62	72	70	55	Tipo D	0,88	63539
40	HCLF 208 C	**679092**	679792	144	176	102	11	30	22	54,7	71	80	78	65	Tipo D	1,09	600882
40*	SHCFL 208 C	**697752[1]**	697912	117	148	112	11	26	19	51,7	68	80	78	65	Tipo D	0,93	600882
Soportes con fijación mediante collarin excéntrico • Versión abierta																	
17*	SHCFL 203 C	603913	603953	90	116	62	11	20	15,2	37,3	49	40	38	33	Tipo D	0,27	696162
20	HCFL 204 C	**679102**	679802	90	116	62	11	20	15,2	38,6	49	47	45	40	Tipo D	0,30	681962
25	HCFL 205 C	**679112**	679812	99	130	71	11	22,5	16,8	40,2	49,5	52	50	45	Tipo D	0,37	681972
25*	SHCFL 205 C	**687622[1]**	687782	90	130	71	11	22,5	16,8	40,2	49,5	52	50	45	Tipo D	0,37	681972
30	HCFL 206 C	**679122**	679822	117	148	85	11	26	20	46,7	56	62	60	50	Tipo D	0,49	69965
30*	SHCFL 206 C	**687632[1]**	687792	99	148	85	11	26	20	46,7	56	62	60	50	Tipo D	0,49	69965
35	HCFL 207 C	679132	679832	130	162	93	11	26	19,5	48,9	59	72	70	55	Tipo D	0,83	682032
35*	SHCFL 207 C	697762[1]	697922	117	148	112	11	26	19,5	48,9	62	72	70	55	Tipo D	0,88	615692
40	HCFL 208 C	**679142**	679842	144	176	102	11	30	22	54,7	71	80	78	65	Tipo D	1,09	600892
40*	SHCFL 208 C	**697772**	697932	117	148	112	11	26	19	51,7	68	80	78	65	Tipo D	0,93	600892

Código para pedido = B0000 + Code

*** = Versión especial.**

SUCFL206C/SHCFL206C: Ensamblaje con tornillos de cabeza cilíndrica.

[1] = Brida sólida.

[2] = Respeten los valores Df máx. / Df mín. para evitar que se salga el retén y permitir el escape de aire durante el reengrase.

Confección: 6 piezas.

Best Seller **Standard** **A petición**

Soportes brida ovalada

UCFL/CL - SUCFL/CL - HCFL/CL - SHCFL/CL

LUBRICADO DE POR VIDA

Recomendado uso en seco

Lubricado de por vida
Los rodamientos han sido previamente lubricados con un lubricante especial que dura toda la vida. No necesitan volver a ser lubricados (Ver pag. B78 para calcular la duración del lubricante).

Fijación eje mediante tornillos prisioneros o collarin excéntrico

Soportes de poliamida PA FV
Elevada resistencia mecánica y térmica. Reten contra polvo, humedad, lavados, vapores, agentes quimicos de agresividad mediana.

Soportes con Brida Sólida
Se diferencian de las versiones con brida estándar por la estructura de superficie cerrada esterilizable.

- **Materiales**
  Soporte de poliamida PA FV
  - Cuerpo de poliamida reforzada PA FV (negra)
  - Tapa de protección de polipropileno PP (naranja)
  - Reten con reborde auxiliar guardapolvo/junta tórica de goma NBR (negra)
  - Casquillo de refuerzo agujeros de fijación/arandela de acero inoxidable AISI 304.

- **Temperatura de trabajo continuo**
  en aire: - 20 a + 60°C.

- **Error máximo de alineamiento del eje:** 2°.

- **Rodamiento**

- Tipo A (sistema de fijación mediante tornillos prisioneros)
- Tipo D (sistema de fijación mediante excéntrica)
- Acero aleado con cromo
- Unidad “Superagriseal”
- Prelubricado con grasa de litio/calcio, no necesitan volver a ser lubricados.

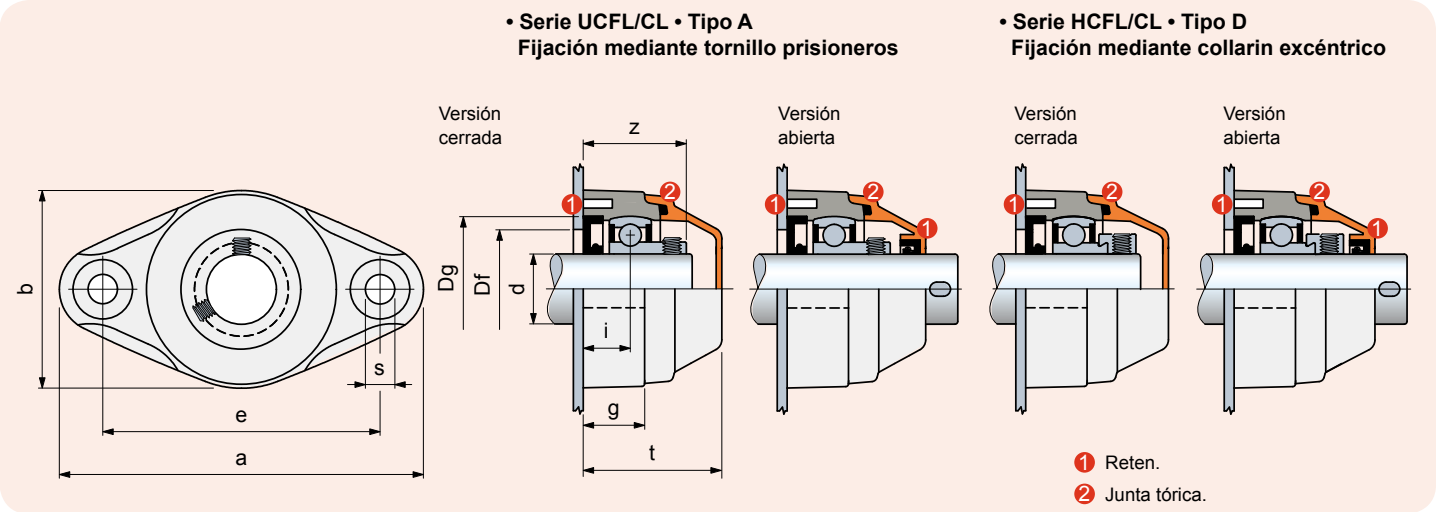

UCFL/CL - SUCFL/CL - HCFL/CL - SHCFL/CL

Ø d mm	Serie	Material soporte: Poliamida PA FV Brida standár (negra) Tapa (naranja) Code	Dimensiones en mm e	a	b	s	g	i	z	t	Dg	Plantilla agujero Df max.	min.	Rodamiento	Peso Kg	Recambios Tapa naranja Code
Soportes con fijación mediante tornillos prisioneros • Versión cerrada																
20	UCFL 204 CL	69016L	90	116	62	11	20	15,2	33,2	46	47	45	40	Tipo A	0,25	681942
25	UCFL 205 CL	68523L	99	130	71	11	22,5	16,8	36,3	49,5	52	50	45	Tipo A	0,33	681952
25*	SUCFL 205 CL	687562L[1)]	90	130	71	11	22,5	16,8	36,3	49,5	52	50	45	Tipo A	0,33	681952
30	UCFL 206 CL	68399L	117	148	85	11	26	20	42	56	62	60	50	Tipo A	0,42	63154
30*	SUCFL 206 CL	687572L[1)]	99	148	85	11	26	20	42	56	62	60	50	Tipo A	0,42	63154
35	UCFL 207 CL	648131L	130	162	93	11	26	19,5	43	59	72	70	55	Tipo A	0,65	682022
35*	SUCFL 207 CL	697702L[1)]	117	148	112	11	26	19,5	43	62	72	70	55	Tipo A	0,70	63539
40	UCFL 208 CL	672411L	144	176	102	11	30	22	47	65,5	80	78	65	Tipo A	0,90	63539
40*	SUCFL 208 CL	697712L[1)]	117	148	112	11	26	19	44	62	80	78	65	Tipo A	0,74	63539
Soportes con fijación mediante tornillos prisioneros • Versión abierta																
20	UCFL 204 CL	69026L	90	116	62	11	20	15,2	33,2	46	47	45	40	Tipo A	0,25	681962
25	UCFL 205 CL	68533L	99	130	71	11	22,5	16,8	36,3	49,5	52	50	45	Tipo A	0,33	681972
25*	SUCFL 205 CL	687582L[1)]	90	130	71	11	22,5	16,8	36,3	49,5	52	50	45	Tipo A	0,33	681972
30	UCFL 206 CL	68409L	117	148	85	11	26	20	42	56	62	60	50	Tipo A	0,42	69965
30*	SUCFL 206 CL	687592L[1)]	99	148	85	11	26	20	42	56	62	60	50	Tipo A	0,42	69965
35	UCFL 207 CL	648141L	130	162	93	11	26	19,5	43	59	72	70	55	Tipo A	0,65	682032
35*	SUCFL 207 CL	697722L[1)]	117	148	112	11	26	19,5	43	62	72	70	55	Tipo A	0,70	615692
40	UCFL 208 CL	672421L	144	176	102	11	30	22	47	65,5	80	78	65	Tipo A	0,90	63549
40*	SUCFL 208 CL	697732L[1)]	117	148	112	11	26	19	44	62	80	78	65	Tipo A	0,74	63549
Soportes con fijación mediante collarin excéntrico • Versión cerrada																
20	HCFL 204 CL	679052L	90	116	62	11	20	15,2	38,6	49	47	45	40	Tipo D	0,30	681942
25	HCFL 205 CL	679062L	99	130	71	11	22,5	16,8	40,2	49,5	52	50	45	Tipo D	0,37	681952
25*	SHCFL 205 CL	687602L[1)]	90	130	71	11	22,5	16,8	40,2	49,5	52	50	45	Tipo D	0,37	681952
30	HCFL 206 CL	679072L	117	148	85	11	26	20	46,7	56	62	60	50	Tipo D	0,49	63154
30*	SHCFL 206 CL	687612L[1)]	99	148	85	11	26	20	46,7	56	62	60	50	Tipo D	0,49	63154
35	HCFL 207 CL	679082L	130	162	93	11	26	19,5	48,9	59	72	70	55	Tipo D	0,83	682022
35*	SHCFL 207 CL	697742L[1)]	117	148	112	11	26	19,5	48,9	62	72	70	55	Tipo D	0,88	63539
40	HCFL 208 CL	679092L	144	176	102	11	30	22	54,7	71	80	78	65	Tipo D	1,09	600882
40*	SHCFL 208 CL	697752L[1)]	117	148	112	11	26	19	51,7	68	80	78	65	Tipo D	0,93	600882
Soportes con fijación mediante collarin excéntrico • Versión abierta																
20	HCFL 204 CL	679102L	90	116	62	11	20	15,2	38,6	49	47	45	40	Tipo D	0,30	681962
25	HCFL 205 CL	679112L	99	130	71	11	22,5	16,8	40,2	49,5	52	50	45	Tipo D	0,37	681972
25*	SHCFL 205 CL	687622L[1)]	90	130	71	11	22,5	16,8	40,2	49,5	52	50	45	Tipo D	0,37	681972
30	HCFL 206 CL	679122L	117	148	85	11	26	20	46,7	56	62	60	50	Tipo D	0,49	69965
30*	SHCFL 206 CL	687632L[1)]	99	148	85	11	26	20	46,7	56	62	60	50	Tipo D	0,49	69965
35	HCFL 207 CL	679132L	130	162	93	11	26	19,5	48,9	59	72	70	55	Tipo D	0,83	682032
35*	SHCFL 207 CL	697762L[1)]	117	148	112	11	26	19,5	48,9	62	72	70	55	Tipo D	0,88	615692
40	HCFL 208 CL	679142L	144	176	102	11	30	22	54,7	71	80	78	65	Tipo D	1,09	600892
40*	SHCFL 208 CL	697772L[1)]	117	148	112	11	26	19	51,7	68	80	78	65	Tipo D	0,93	600892

Código para pedido = B0000 + Code
*** = Versión especial.**
SUCFL206CL/SHCFL206CL: Ensamblaje con tornillos de cabeza cilíndrica.
[1)] = Brida sólida.
Confección: 6 piezas.

Best Seller **Standard** **A petición**

Soportes brida ovalada

UCFL - SUCFL - HCFL - SHCFL

Accesorios

Fijación eje mediante tornillos prisioneros o collarin excéntrico

Versión con rodamiento Tipo B

El rodamiento con reten de 2 pantallas garantiza una mayor estanqueidad contra el polvo y los agentes no corrosivos.

Versión con rodamiento inoxidable Tipo C

El rodamiento de acero inoxidable AISI 420 con reten de 2 pantallas engomadas, garantiza la estanqueidad contra humedad, vapores, líquidos, agentes químicos de media agresividad. Capacidad de carga inferior.

Versión con rodamiento Tipo A

La guarnición de 1 pantalla garantiza la estanqueidad contra el polvo.

Materiales

La poliamida PA FV garantiza la máxima resistencia mecánica y térmica. El polipropileno PP FV garantiza elevada resistencia a los agentes químicos, pero menor capacidad de carga.

Materiales

Soporte de poliamida PA FV

- Cuerpo de poliamida reforzada PA FV (negra)
- Engrasador de bola de latón niquelado
- Casquillo de refuerzo agujeros de fijación/arandela de acero inoxidable AISI 304.

Soporte de polipropileno PP FV

- Cuerpo de polipropileno reforzado PP FV (blanco)
- Rodamiento de acero inoxidable AISI 420
- Engrasador de bola de acero inoxidable AISI 316
- Casquillo de refuerzo agujeros de fijación/arandela de acero inoxidable AISI 316.

Temperatura de trabajo continuo

en aire: - 20 a + 60°C.

Error máximo de alineamiento del eje: 2°

Rodamiento

- Tipo B (fijación mesiante tornillos prisioneros, acero de cromo, reten con 2 pantallas)
- Tipo C (fijación mediante tornillos prisioneros, acero inox AISI 420, reten con 2 pantallas engomadas)
- Tipo A (fijación mediante tornillos prisioneros, acero de cromo, reten de 1 pantalla)
- Tipo D (fijación mediante collarin excéntrico, acero de cromo, reten de 1 pantalla)
- Pre-lubricado con grasa al litio / calcio
- Re-lubricable.

Tapas de protección (accesorio)

Tapa cerrada

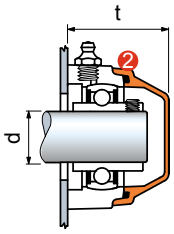

Tapa abierta

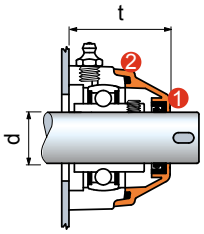

1 Reten.

2 Junta tórica.

Ø d mm	Accesorios Tapa naranja Code	t mm UCFL	t mm HCFL
Tapa cerrada suministrada con reten			
17*	**681942**	46	49
20	**681942**	46	49
25	**681952**	49,5	49,5
25*	**681952**	49,5	49,5
30	**63154**	55	55
30*	**63154**	55	55
35	**682022**	59	59
35*	**63539**	62	62
40[1)]	**63539**	65,5	-
40[2)]	**600882**	-	71
Tapa abierta suministrada con retenes			
17*	**696162**	46	49
20	**681962**	46	49
25	**681972**	49,5	49,5
25*	**681972**	49,5	49,5
30	**69965**	55	55
30*	**69965**	55	55
35	**682032**	59	59
35*	**615692**	62	62
40[1)]	**63549**	65,5	-
40[2)]	**600892**	-	71

*** = Versión especial.**

[1)] = Tapa para soporte con fijación con pasador.

[2)] = Tapa para soporte con fijación con collarin excéntrico.

- **Serie UCFL • Tipo B Fijación mediante tornillo prisioneros**
- **Serie UCFL • Tipo C Fijación mediante tornillo prisioneros**
- **Serie UCFL • Tipo A Fijación mediante tornillo prisioneros**
- **Serie HCFL • Tipo D Fijación mediante collarin excéntrico**

1 Sólo para serie 206

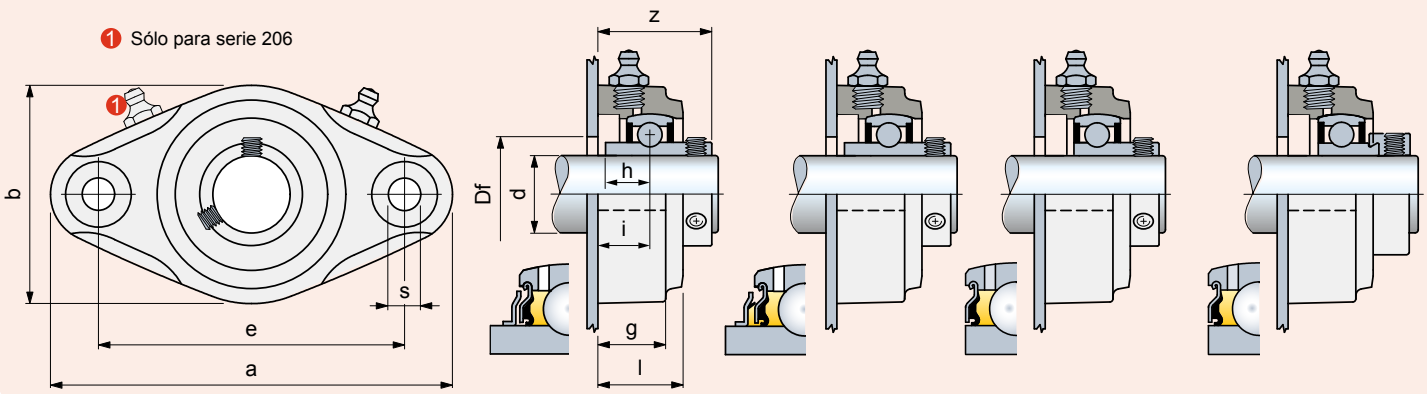

UCFL - SUCFL - HCFL - SHCFL

Ø d mm	Serie	Material soporte: Poliamida PA FV Brida Estándar (negra) Code	Material soporte: Polipropileno PP FV Brida Sólida (blanca) Code	e	a	b	s	g	i	h	l	z	Plantilla agujero Df mm	Rodamiento	Peso Kg
				Dimensiones en mm											
Soportes con fijación mediante tornillos prisioneros • Versión con rodamiento Tipo B															
17*	SUCFL 203	640982	-	90	116	62	11	20	15,2	11,5	25,5	31,1	21	Tipo B	0,23
20	UCFL 204	69056	-	90	116	62	11	20	15,2	12,7	25	33,5	24	Tipo B	0,25
25	UCFL 205	68563	-	99	130	71	11	22,5	16,8	14,3	27,5	36,5	29	Tipo B	0,31
25*	SUCFL 205	**687922**[1)]	-	90	130	71	11	22,5	16,8	14,3	27,5	36,5	29	Tipo B	0,31
30	UCFL 206	68439	-	117	148	85	11	26	19	15,9	32,5	42,2	34	Tipo B	0,44
30*	SUCFL 206	**687932**[1)]	-	99	148	85	11	26	19	15,9	32,5	42,2	34	Tipo B	0,44
35	UCFL 207	648171	-	130	162	93	11	26	19,5	17,5	32	44,9	39	Tipo B	0,67
35*	SUCFL 207	**602303**[1)]	-	117	148	112	11	26	19,5	17,5	33	44,9	39	Tipo B	0,68
40	UCFL 208	672451	-	144	176	102	11	30	22	19	36	52,2	44	Tipo B	0,90
40*	SUCFL 208	**602313**[1)]	-	117	148	112	11	26	19	19	33	49,2	44	Tipo B	0,72
Soportes con fijación mediante tornillos prisioneros • Versión con rodamiento inox Tipo C															
20	UCFL 204	646542	680302	90	116	62	11	20	15,2	12,7	25	33,5	24	Tipo C	0,25
25	UCFL 205	646552	680312	99	130	71	11	22,5	16,8	14,3	27,5	36,6	29	Tipo C	0,31
25*	SUCFL 205	**687942**[1)]	687982	90	130	71	11	22,5	16,8	14,3	27,5	36,6	29	Tipo C	0,31
30	UCFL 206	646562	680322	117	148	85	11	26	19	15,9	32,5	42,2	34	Tipo C	0,44
30*	SUCFL 206	**687952**[1)]	687992	99	148	85	11	26	19	15,9	32,5	42,2	34	Tipo C	0,44
35	UCFL 207	646572	680332	130	162	93	11	26	19,5	17,5	32	44,9	39	Tipo C	0,67
35*	SUCFL 207	**602323**[1)]	697962	117	148	112	11	26	19,5	17,5	33	44,9	39	Tipo C	0,68
40	UCFL 208	646582	680342	144	176	102	11	30	22	19	36	52,2	44	Tipo C	0,90
40*	SUCFL 208	**602333**[1)]	697972	117	148	112	11	26	19	19	33	49,2	44	Tipo C	0,72
Soportes con fijación mediante tornillos prisioneros • Versión con rodamiento Tipo A															
17*	SUCFL 203	**603963**	604003	90	116	62	11	20	15,2	-	25,5	31,2	21	Tipo A	0,21
20	UCFL 204	655482	680152	90	116	62	11	20	15,2	-	25	33,2	24	Tipo A	0,23
25	UCFL 205	655472	680162	99	130	71	11	22,5	16,8	-	27,5	36,3	29	Tipo A	0,31
25*	SUCFL 205	**687802**[1)]	687882	90	130	71	11	22,5	16,8	-	27,5	36,3	29	Tipo A	0,31
30	UCFL 206	666412	680172	117	148	85	11	26	20	-	32,5	42	34	Tipo A	0,39
30*	SUCFL 206	**687812**[1)]	687892	99	148	85	11	26	20	-	32,5	42	34	Tipo A	0,39
35	UCFL 207	666422	680182	130	162	93	11	26	19,5	-	32	43	39	Tipo A	0,62
35*	SUCFL 207	**602183**[1)]	602263	117	148	112	11	26	19,5	-	33	43	39	Tipo A	0,86
40	UCFL 208	666432	680192	144	176	102	11	30	22	-	36	47	44	Tipo A	0,86
40*	SUCFL 208	**602193**[1)]	602273	117	148	112	11	26	19	-	33	44	44	Tipo A	0,91
Soportes con fijación mediante collarin excéntrico • Versión con rodamiento Tipo D															
17*	SHCFL 203	604013	604053	90	116	62	11	20	15,2	-	25,5	37,3	21	Tipo D	0,26
20	HCFL 204	**679852**	680202	90	116	62	11	20	15,2	-	25	38,6	24	Tipo D	0,28
25	HCFL 205	679862	680212	99	130	71	11	22,5	16,8	-	27,5	40,2	29	Tipo D	0,35
25*	SHCFL 205	**687822**[1)]	687902	90	130	71	11	22,5	16,8	-	27,5	40,2	29	Tipo D	0,35
30	HCFL 206	679872	680222	117	148	85	11	26	20	-	32,5	46,7	34	Tipo D	0,46
30*	SHCFL 206	**687832**[1)]	687912	99	148	85	11	26	20	-	32,5	46,7	34	Tipo D	0,46
35	HCFL 207	679882	680232	130	162	93	11	26	19,5	-	32	48,9	39	Tipo D	0,79
35*	SHCFL 207	602203[1)]	602283	117	148	112	11	26	19,5	-	33	48,9	39	Tipo D	0,86
40	HCFL 208	679892	680242	144	176	102	11	30	22	-	36	54,7	44	Tipo D	1,05
40*	SHCFL 208	**602213**[1)]	602293	117	148	112	11	26	19	-	33	51,7	44	Tipo D	0,91

Código para pedido = B0000 + Code
*** = Versión especial.**
SUCFL/SHCFL: Ensamblaje con tornillos de cabeza cilíndrica.
[1)] = Brida sólida.
Confección: 6 piezas.

Best Seller **Standard** **A petición**

Soportes brida ovalada

UCFLS/C - SUCFLS/C - HCFLS/C - SHCFLS/C

Superficie de acero inoxidable austenítico
Protección hermética del rodamiento
Fijación eje mediante tornillos prisioneros o collarin excéntrico
Brida Sólida
La estructura de la brida es de superficie cerrada. El sellado con goma NBR, junto al recubrimiento de acero inoxidable, garantiza la máxima esterilización.

Materiales
- Cuerpo de poliamida reforzada PA FV (negra)
- Recubrimiento de acero inoxidable austenítico
- Retén en goma negra NBR
- Tapa de protección de polipropileno PP (naranja)
- Retenes de goma NBR (negra)
- Engrasador de bola de latón niquelado

Temperatura de trabajo continuo
en aire: - 20 a + 60°C.

Error máximo de alineamiento del eje: 2°.

Rodamiento

- Tipo A (fijación mediante tornillos prisioneros)
- Tipo D (fijación mediante collarin excéntrico)
- Acero al cromo
- Reten hermética de 1 pantalla
- Engrase inicial con grasa de litio / calcio
- Reengrasable.

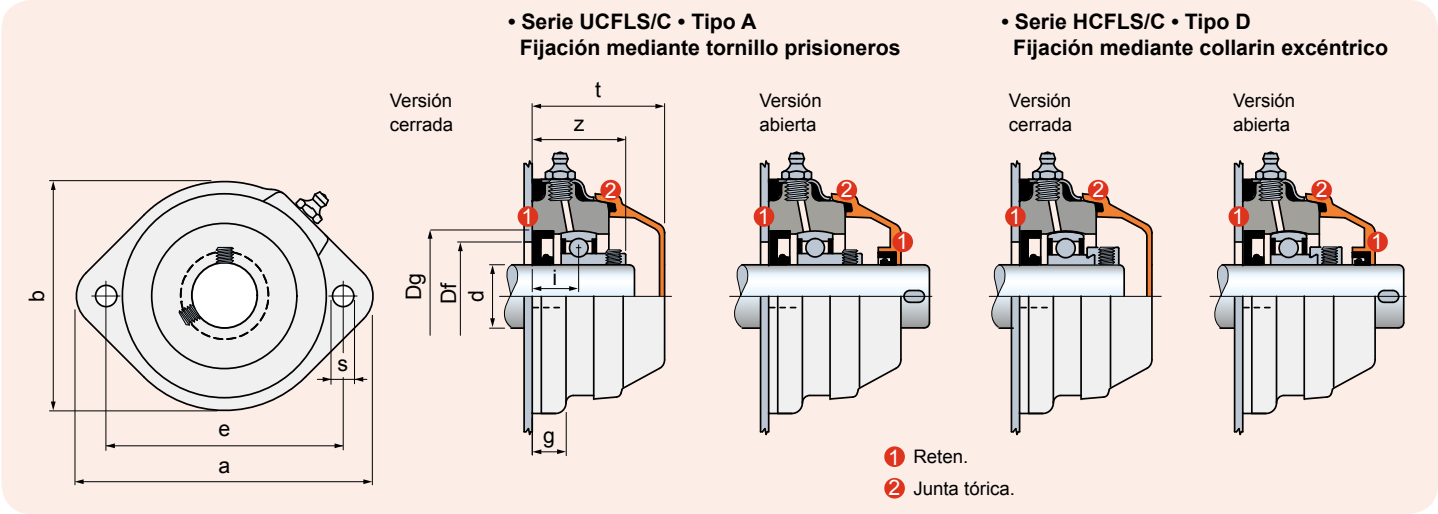

UCFLS/C - SUCFLS/C - HCFLS/C - SHCFLS/C

Ø d mm	Serie	Material soporte: Poliamida PA FV con recubrimiento de acero inoxidable austenítico, Brida Sólida, Tapa (naranja) — Code	Dimensiones en mm: e	a	b	s	g	i	z	t	Dg	Plantilla agujero[1] Df: max.	min.	Rodamiento	Peso Kg	Recambios Tapa naranja — Code
Soportes con fijación mediante tornillos prisioneros • Versión cerrada																
30	UCFLS 206 C	**670792**	117	145	112	10,5	15,5	22	44	65,8	62	60	50	Tipo A	0,65	63539
35*	SUCFLS 207 C	**670802**	117	145	112	10,5	15,5	22	45,5	65,8	72	70	55	Tipo A	0,76	63539
40*	SUCFLS 208 C	**670812**	117	145	112	10,5	15,5	22	47	65,8	80	78	65	Tipo A	0,86	63539
Soportes con fijación mediante tornillos prisioneros • Versión abierta																
30	UCFLS 206 C	**670822**	117	145	112	10,5	15,5	22	44	65,8	62	60	50	Tipo A	0,65	615682
35*	SUCFLS 207 C	**670832**	117	145	112	10,5	15,5	22	45,5	65,8	72	70	55	Tipo A	0,76	615692
40*	SUCFLS 208 C	**670842**	117	145	112	10,5	15,5	22	47	65,8	80	78	65	Tipo A	0,86	63549
Soportes con fijación mediante collarin excéntrico • Versión cerrada																
30	HCFLS 206 C	**670852**	117	145	112	10,5	15,5	22	48,7	65,8	62	60	50	Tipo D	0,72	63539
35*	SHCFLS 207 C	**670862**	117	145	112	10,5	15,5	22	51,4	65,8	72	70	55	Tipo D	0,82	63539
40*	SHCFLS 208 C	**670872**	117	145	112	10,5	15,5	19	51,7	65,8	80	78	65	Tipo D	0,92	63539
Soportes con fijación mediante collarin excéntrico • Versión abierta																
30	HCFLS 206 C	**670882**	117	145	112	10,5	15,5	22	48,7	65,8	62	60	50	Tipo D	0,72	615682
35*	SHCFLS 207 C	**670892**	117	145	112	10,5	15,5	22	51,4	65,8	72	70	55	Tipo D	0,82	615692
40*	SHCFLS 208 C	**670902**	117	145	112	10,5	15,5	19	51,7	65,8	80	78	65	Tipo D	0,92	63549

Código para pedido = B0000 + Code
*** = Versión especial.**
[1] = Respeten los valores Df máx. / Df mín. para evitar que se salga el retén y permitir el escape de aire durante el reengrase.
Confección: 6 piezas.

Best Seller **Standard** **A petición**

Soportes brida ovalada

FL

Protección hermética del rodamiento
Fijación mediante apoyo lateral
Mayor capacidad de carga axial.
Soportes de poliamida PA FV
Elevada resistencia mecánica y térmica. Reten contra polvo, humedad, lavados, vapores, agentes quimicos de agresividad mediana.
Soportes de polipropileno PP FV
Reten contra agentes quimicos de agresividad elevada. Capacidad de carga inferior.

Materiales

Soporte de poliamida PA FV
- Cuerpo de poliamida reforzada PA FV (negra)
- Reten con reborde auxiliar guardapolvo de goma NBR (negra)
- Engrasador de bola de latón niquelado
- Casquillo de refuerzo agujeros de fijación/arandela de acero inoxidable AISI 304.

Soporte de polipropileno PP FV
- Cuerpo de polipropileno reforzado PP FV (negro)
- Reten con reborde auxiliar guardapolvo de goma NBR (negra).
  Bajo pedido suministrables de goma Viton (marrón).
  El Viton ofrece una elevada resistencia a los agentes químicos.
- Engrasador de bola de acero inoxidable AISI 316
- Casquillo de refuerzo agujeros de fijación/arandela de acero inoxidable AISI 316.

Temperatura de trabajo continuo
en aire: - 20 a + 60°C.

Error máximo de alineamiento del eje: 2°.

Rodamiento
- Tipo 1200 orientable de bolas
- Acero al cromo
- Suministrado sin grasa
- Engrase inicial en el primer montaje con grasa de litio / calcio.

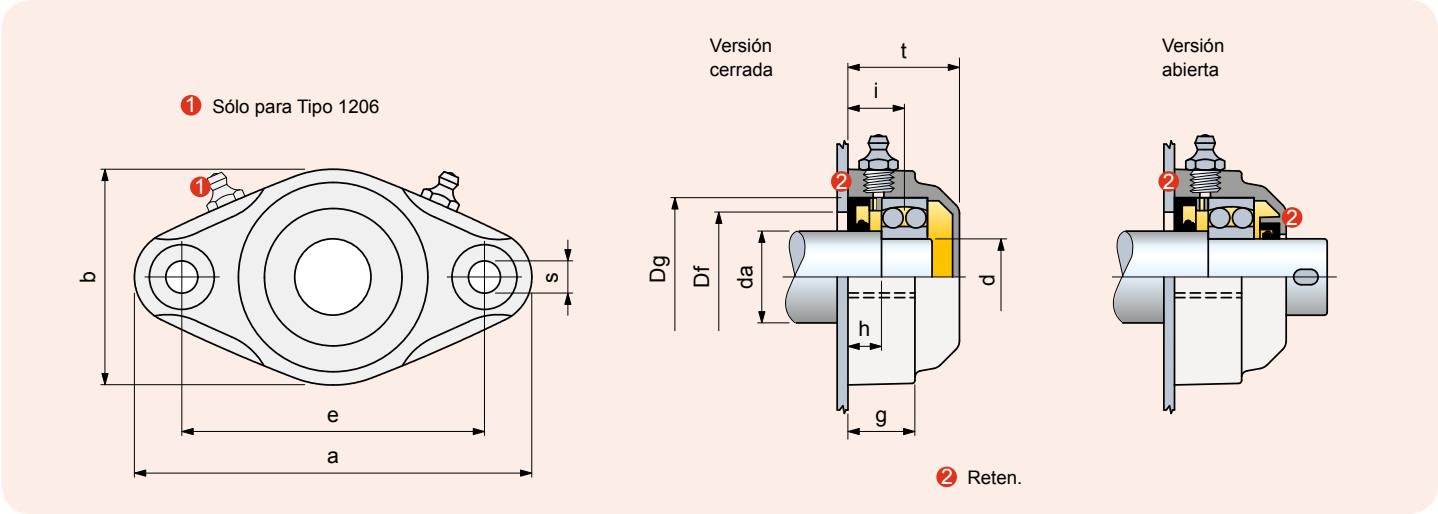

Ø eje **da** mm	Ø rodamiento **d** mm	Serie	Material soporte: **Poliamida PA FV** Brida Estándar (negra)	Material soporte: **Polipropileno PP FV** Brida Estándar (negra)	e	a	b	s	g	i	h	t	Dg	Plantilla agujero[1] Df max.	Plantilla agujero[1] Df min.	Rodamiento	Peso Kg
			Code		Dimensiones en mm												
Versión cerrada																	
25	20	FL 1204	**68976**	680352	90	116	62	11	20	18	11	35,5	47	45	40	Tipo 1200	0,25
30	25	FL 1205	68483	680362	99	130	71	11	22,5	18,5	11	36,5	52	50	47	Tipo 1200	0,29
35	30	FL 1206	68339	680372	117	148	85	11	26	19	11	40	62	60	52	Tipo 1200	0,39
40	35	FL 1207	**648091**	680382	130	162	93	11	26	19,5	11	40	72	70	60	Tipo 1200	0,55
45	40	FL 1208	**672371**	680392	144	176	102	11	30	25	16	45	80	78	65	Tipo 1200	0,71
Versión abierta																	
25	20	FL 1204	**68986**	680402	90	116	62	11	20	18	11	35,5	47	45	40	Tipo 1200	0,25
30	25	FL 1205	68493	680412	99	130	71	11	22,5	18,5	11	36,5	52	50	47	Tipo 1200	0,29
35	30	FL 1206	**68349**	680422	117	148	85	11	26	19	11	40	62	60	52	Tipo 1200	0,39
40	35	FL 1207	**648101**	680432	130	162	93	11	26	19,5	11	40	72	70	60	Tipo 1200	0,55
45	40	FL 1208	**672381**	680442	144	176	102	11	30	25	16	45	80	78	65	Tipo 1200	0,71

Código para pedido = B0000 + Code

[1] = Respeten los valores Df máx. / Df mín. para evitar que se salga el retén y permitir el escape de aire durante el reengrase.

Confección: 6 piezas.

Best Seller **Standard** **A petición**

Soportes tipo Puente

UCP/C - HCP/C

Protección hermética del rodamiento
Fijación eje mediante tornillos prisioneros o collarin excéntrico
Soportes de poliamida PA FV
Elevada resistencia mecánica y térmica. Reten contra polvo, humedad, lavados, vapores, agentes quimicos de agresividad mediana.
Soportes de polipropileno PP FV
Reten contra agentes quimicos de agresividad elevada. Capacidad de carga inferior.

Materiales

Soporte de poliamida PA FV
- Cuerpo de poliamida reforzada PA FV (negra)
- Tapa de protección de polipropileno PP (naranja)
- Reten con reborde auxiliar guardapolvo/junta tórica de goma NBR (negra)
- Engrasador de bola de latón niquelado
- Casquillo de refuerzo agujeros de fijación/arandela de acero inoxidable AISI 304
- Anillo de seguridad de acero inoxidable AISI 303.

Soporte de polipropileno PP FV
- Cuerpo de polipropileno reforzado PP FV (blanco)
- Tapa de protección de polipropileno PP (naranja)
- Reten con reborde auxiliar guardapolvo/junta tórica de goma NBR (negra).
  Bajo pedido suministrables de goma Viton (marrón).
  El Viton ofrece una elevada resistencia a los agentes químicos
- Engrasador de bola de acero inoxidable AISI 316
- Casquillo de refuerzo agujeros de fijación/arandela de acero inoxidable AISI 316
- Anillo de seguridad de acero inoxidable AISI 303.

Temperatura de trabajo continuo
en aire: - 20 a + 60°C.

Error máximo de alineamiento del eje: 2°.

Rodamiento

- Tipo A (fijación mediante tornillos prisioneros)
- Tipo D (fijación mediante collarin excéntrico)
- Acero al cromo
- Reten hermética de 1 pantalla
- Engrase inicial con grasa de litio / calcio
- Reengrasable.

Recambios para todos los soportes

Ø d mm	Code
Anillo de seguridad	
20	600982
25	646281
30	646291
35	646301
40	601052

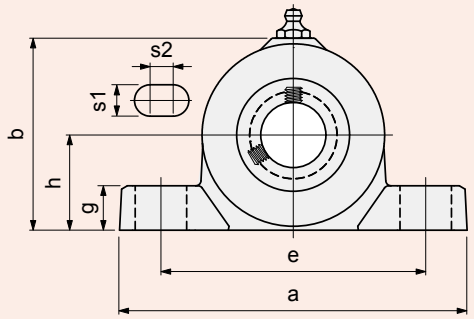

• Serie UCP/C • Tipo A
Fijación mediante tornillo prisioneros

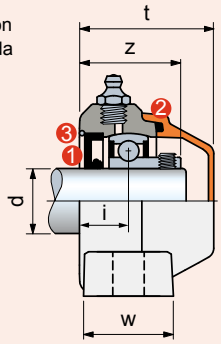

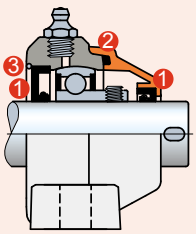

• Serie HCP/C • Tipo D
Fijación mediante collarin excéntrico

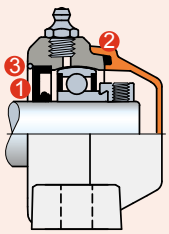

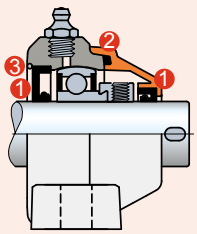

1. Reten.
2. Junta tórica.
3. Anillo de seguridad (para que no se salga el reten).

UCP/C - HCP/C

Ø d mm	Serie	Material soporte: Poliamida PA FV Brida (negra) Tapa (naranja) Code	Material soporte: Polipropileno PP FV Brida (blanca) Tapa (naranja) Code	Dimensiones en mm: e	a	h	b	s1	s2	g	w	i	z	t	Rodamiento	Peso Kg	Recambios Tapa naranja Code
Soportes con fijación mediante tornillos prisioneros • Versión cerrada																	
20	UCP 204 C	682941	678352	96	128	33,3	67	12	10	17	30	18,9	36,9	49,7	Tipo A	0,27	681942
25	UCP 205 C	646511	678362	106	140	36,5	75	12	10	17	34,5	18,8	38,3	51,5	Tipo A	0,33	681952
30	UCP 206 C	646531	678372	121	163	42,9	88	14	10	20	36	19,7	41,7	55	Tipo A	0,49	63154
35	UCP 207 C	646551	678382	126	167	47,6	98	14	10	20	38,6	21,3	44,8	61	Tipo A	0,64	682022
40	UCP 208 C	683041	678392	136	185	50	102	14	10	20	38,6	25	50	66,5	Tipo A	0,84	63539
Soportes con fijación mediante tornillos prisioneros • Versión abierta																	
20	UCP 204 C	682931	678402	96	128	33,3	67	12	10	17	30	18,9	36,9	49,7	Tipo A	0,27	681962
25	UCP 205 C	646521	678412	106	140	36,5	75	12	10	17	34,5	18,8	38,3	51,5	Tipo A	0,33	681972
30	UCP 206 C	646541	678422	121	163	42,9	88	14	10	20	36	19,7	41,7	55	Tipo A	0,49	69965
35	UCP 207 C	646561	678432	126	167	47,6	98	14	10	20	38,6	21,3	44,8	61	Tipo A	0,64	682032
40	UCP 208 C	683031	678442	136	185	50	102	14	10	20	38,6	25	50	66,5	Tipo A	0,84	63549
Soportes con fijación mediante collarin excéntrico • Versión cerrada																	
20	HCP 204 C	**677952**	678452	96	128	33,3	67	12	10	17	30	18,9	42,3	52	Tipo D	0,32	681942
25	HCP 205 C	677962	678462	106	140	36,5	75	12	10	17	34,5	18,8	42,2	51,5	Tipo D	0,37	681952
30	HCP 206 C	677972	678472	121	163	42,9	88	14	10	20	36	19,7	46,4	55	Tipo D	0,56	63154
35	HCP 207 C	677982	678482	126	167	47,6	98	14	10	20	38,6	21,3	50,7	61	Tipo D	0,82	682022
40	HCP 208 C	677992	678492	136	185	50	102	14	10	20	38,6	25	57,7	72	Tipo D	1,03	600882
Soportes con fijación mediante collarin excéntrico • Versión abierta																	
20	HCP 204 C	**678002**	678502	96	128	33,3	67	12	10	17	30	18,9	42,3	52	Tipo D	0,32	681962
25	HCP 205 C	678012	678512	106	140	36,5	75	12	10	17	34,5	18,8	42,2	51,5	Tipo D	0,37	681972
30	HCP 206 C	678022	678522	121	163	42,9	88	14	10	20	36	19,7	46,4	55	Tipo D	0,56	69965
35	HCP 207 C	678032	678532	126	167	47,6	98	14	10	20	38,6	21,3	50,7	61	Tipo D	0,82	682032
40	HCP 208 C	678042	678542	136	185	50	102	14	10	20	38,6	25	57,7	72	Tipo D	1,03	600892

Código para pedido = B0000 + Code
Confección: 6 piezas.

Best Seller **Standard** **A petición**

Soportes tipo Puente

UCP - HCP

Fijación eje mediante tornillos prisioneros o collarin excéntrico

Versión con rodamiento Tipo B

El rodamiento con reten de 2 pantallas garantiza una mayor estanqueidad contra el polvo y los agentes no corrosivos.

Versión con rodamiento inoxidable Tipo C

El rodamiento de acero inoxidable AISI 420 con reten de 2 pantallas engomadas, garantiza la estanqueidad contra humedad, vapores, líquidos, agentes químicos de media agresividad. Capacidad de carga inferior.

Versión con rodamiento Tipo A

La guarnición de 1 pantalla garantiza la estanqueidad contra el polvo.

Materiales

La poliamida PA FV garantiza la máxima resistencia mecánica y térmica. El polipropileno PP FV garantiza elevada resistencia a los agentes químicos, pero menor capacidad de carga.

Materiales

Soporte de poliamida PA FV
- Cuerpo de poliamida reforzada PA FV (negra)
- Engrasador de bola de latón niquelado
- Casquillo de refuerzo agujeros de fijación/arandela de acero inoxidable AISI 304.

Soporte de polipropileno PP FV
- Cuerpo de polipropileno reforzado PP FV (blanco)
- Engrasador de bola de acero inoxidable AISI 316
- Casquillo de refuerzo agujeros de fijación/arandela de acero inoxidable AISI 316.

Temperatura de trabajo continuo

en aire: - 20 a + 60°C.

Error máximo de alineamiento del eje: 2°

Rodamiento

- Tipo B (fijación mesiante tornillos prisioneros, acero de cromo, reten con 2 pantallas)
- Tipo C (fijación mediante tornillos prisioneros, acero inox AISI 420, reten con 2 pantallas engomadas)
- Tipo A (fijación mediante tornillos prisioneros, acero de cromo, reten de 1 pantalla)
- Tipo D (fijación mediante collarin excéntrico, acero de cromo, reten de 1 pantalla)
- Pre-lubricado con grasa al litio / calcio
- Re-lubricable.

Tapas de protección (accesorio)

Tapa cerrada

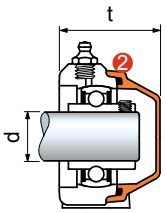

Tapa abierta

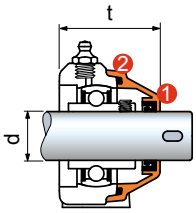

1 Reten.
2 Junta tórica.

Ø d mm	Accesorios Tapa naranja Code	t mm UCFL	t mm HCFL
Tapa cerrada suministrada con reten			
20	**681942**	49,7	52
25	**681952**	51,5	51,5
30	**63154**	55	55
35	**682022**	61	61
40[1)]	**63539**	66,5	-
40[2)]	**600882**	-	72
Tapa abierta suministrada con retenes			
20	**681962**	49,7	52
25	**681972**	51,5	51,5
30	**69965**	55	55
35	**682032**	61	61
40[1)]	**63549**	66,5	-
40[2)]	**600892**	-	72

[1)] = Tapa para soporte con fijación con pasador.
[2)] = Tapa para soporte con fijación con collarin excéntrico.

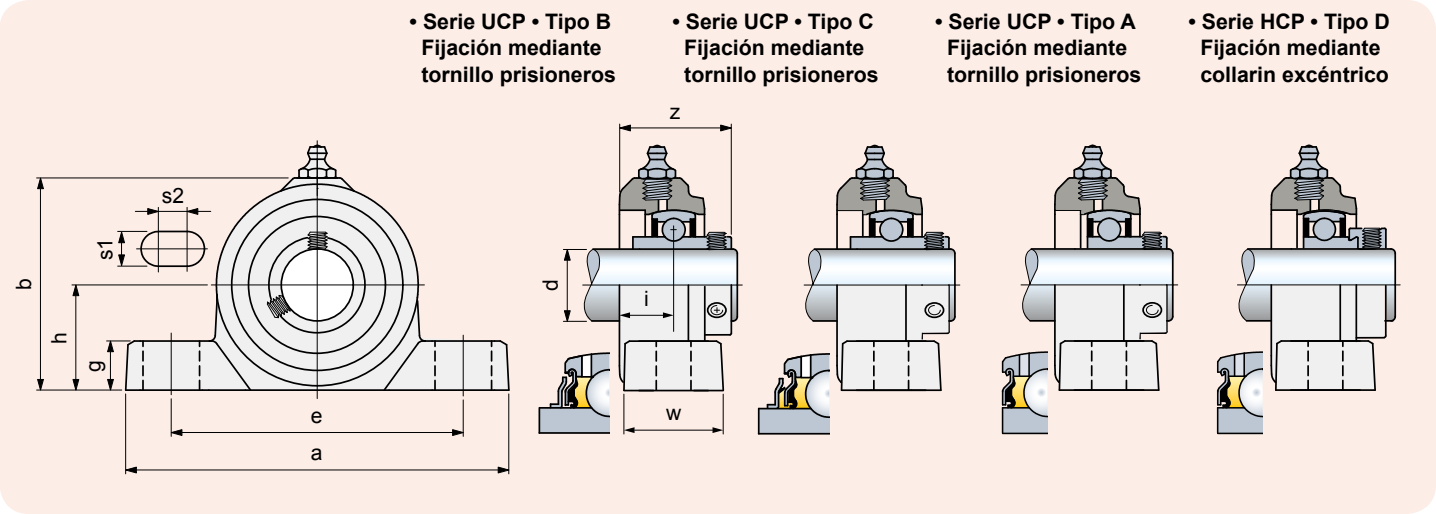

Ø d mm	Serie	Material soporte: Poliamida PA FV Brida (negra) Code	Material soporte: Polipropileno PP FV Brida (blanca) Code	e	a	h	b	s1	s2	g	w	i	z	Rodamiento	Peso Kg
				Dimensiones en mm											
Soportes con fijación mediante tornillos prisioneros • Versión con rodamiento Tipo B															
20	UCP 204	**682921**	-	96	128	33,3	67	12	10	17	30	18,9	37,2	Tipo B	0,27
25	UCP 205	**648781**	-	106	140	36,5	75	12	10	17	34,5	18,8	38,5	Tipo B	0,33
30	UCP 206	**648791**	-	121	163	42,9	88	14	10	20	36	19,7	41,9	Tipo B	0,49
35	UCP 207	**648801**	-	126	167	47,6	98	14	10	20	38,6	21,3	46,7	Tipo B	0,64
40	UCP 208	**683021**	-	136	185	50	102	14	10	20	38,6	25	55,2	Tipo B	0,84
Soportes con fijación mediante tornillos prisioneros • Versión con rodamiento inox Tipo C															
20	UCP 204	**646492**	679002	96	128	33,3	67	12	10	17	30	18,9	37,2	Tipo C	0,27
25	UCP 205	**646502**	679012	106	140	36,5	75	12	10	17	34,5	18,8	38,6	Tipo C	0,33
30	UCP 206	**646512**	679022	121	163	42,9	88	14	10	20	36	19,7	41,9	Tipo C	0,49
35	UCP 207	**646522**	679032	126	167	47,6	98	14	10	20	38,6	21,3	46,7	Tipo C	0,64
40	UCP 208	**646532**	679042	136	185	50	102	14	10	20	38,6	25	55,2	Tipo C	0,84
Soportes con fijación mediante tornillos prisioneros • Versión con rodamiento Tipo A															
20	UCP 204	**678552**	678852	96	128	33,3	67	12	10	17	30	18,9	36,9	Tipo A	0,24
25	UCP 205	**678562**	678862	106	140	36,5	75	12	10	17	34,5	18,8	38,3	Tipo A	0,30
30	UCP 206	**678572**	678872	121	163	42,9	88	14	10	20	36	19,7	41,7	Tipo A	0,44
35	UCP 207	**678582**	678882	126	167	47,6	98	14	10	20	38,6	21,3	44,8	Tipo A	0,54
40	UCP 208	**678592**	678892	136	185	50	102	14	10	20	38,6	25	50	Tipo A	0,72
Soportes con fijación mediante collarin excéntrico • Versión con rodamiento Tipo D															
20	HCP 204	**678602**	678902	96	128	33,3	67	12	10	17	30	18,9	42,3	Tipo D	0,29
25	HCP 205	**678612**	678912	106	140	36,5	75	12	10	17	34,5	18,8	42,2	Tipo D	0,34
30	HCP 206	**678622**	678922	121	163	42,9	88	14	10	20	36	19,7	46,4	Tipo D	0,51
35	HCP 207	678632	678932	126	167	47,6	98	14	10	20	38,6	21,3	50,7	Tipo D	0,72
40	HCP 208	**678642**	678942	136	185	50	102	14	10	20	38,6	25	57,7	Tipo D	0,91

Código para pedido = B0000 + Code
Confección: 6 piezas.

Best Seller **Standard** **A petición**

Soportes pillow block compactos

UCPA/C - HCPA/C

Protección hermética del rodamiento
Fijación eje mediante tornillos prisioneros o collarin excéntrico
Soportes de poliamida PA FV
Elevada resistencia mecánica y térmica. Reten contra polvo, humedad, lavados, vapores, agentes quimicos de agresividad mediana.
Soportes de polipropileno PP FV
Reten contra agentes quimicos de agresividad elevada. Capacidad de carga inferior.

Materiales
Soporte de poliamida PA FV
- Cuerpo de poliamida reforzada PA FV (negra)
- Tapa de protección de polipropileno PP (naranja)
- Reten con reborde auxiliar guardapolvo/junta tórica de goma NBR (negra)
- Engrasador de bola de latón niquelado
- Tapón con rosca de latón niquelado.

Soporte de polipropileno PP FV
- Cuerpo de polipropileno reforzado PP FV (blanco)
- Tapa de protección de polipropileno PP (naranja)
- Reten con reborde auxiliar guardapolvo/junta tórica de goma NBR (negra).
  Bajo pedido suministrables de goma Viton (marrón).
  El Viton ofrece una elevada resistencia a los agentes químicos
- Engrasador de bola de acero inoxidable AISI 316
- Tapón con rosca de latón niquelado.

Temperatura de trabajo continuo
en aire: - 20 a + 60°C.

Error máximo de alineamiento del eje: 2°.

Rodamiento

- Tipo A (fijación mediante tornillos prisioneros)
- Tipo D (fijación mediante collarin excéntrico)
- Acero al cromo
- Reten hermética de 1 pantalla
- Engrase inicial con grasa de litio / calcio
- Reengrasable.

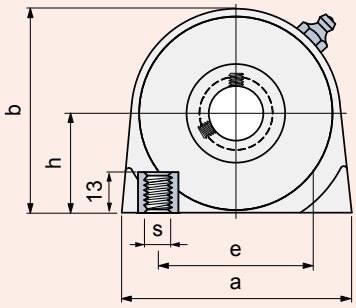

• Serie UCPA/C • Tipo A
Fijación mediante tornillo prisioneros

Versión cerrada

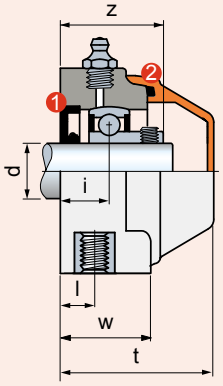

Versión abierta

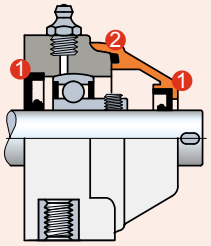

• Serie HCPA/C • Tipo D
Fijación mediante collarin excéntrico

Versión cerrada

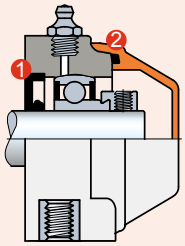

Versión abierta

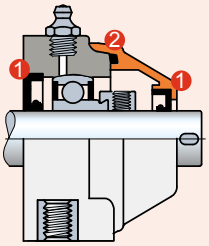

1 Reten.
2 Junta tórica.

UCPA/C - HCPA/C

Ø d mm	Serie	Material soporte: Poliamida PA FV Brida (negra) Tapa (naranja) Code	Material soporte: Polipropileno PP FV Brida (blanca) Tapa (naranja) Code	Dimensiones en mm: e	a	h	b	s	w	i	l	z	t	Rodamiento	Peso Kg	Recambios Tapa naranja Code
Soportes con fijación mediante tornillos prisioneros • Versión cerrada																
17	UCPA 203 C	**696182**	696542	47	70	30,2	62	M8	28	15,2	10	31,2	49	Tipo A	0,22	681942
20	UCPA 204 C	**696192**	696552	50,8	70	33,2	65	M8	28	15,2	10	33,2	49	Tipo A	0,25	681942
25	UCPA 205 C	**696202**	696562	50,8	75	36,5	72	M10	30	16,8	12	36,3	52	Tipo A	0,29	681952
Soportes con fijación mediante tornillos prisioneros • Versión abierta																
17	UCPA 203 C	**696212**	696572	47	70	30,2	62	M8	28	15,2	10	31,2	49	Tipo A	0,22	696162
20	UCPA 204 C	**696222**	696582	50,8	70	33,2	65	M8	28	15,2	10	33,2	49	Tipo A	0,25	681962
25	UCPA 205 C	**696232**	696592	50,8	75	36,5	72	M10	30	16,8	12	36,3	52	Tipo A	0,29	681972
Soportes con fijación mediante collarin excéntrico • Versión cerrada																
17	HCPA 203 C	696242	696602	47	70	30,2	62	M8	28	15,2	10	37,3	49	Tipo D	0,24	681942
20	HCPA 204 C	**696252**	696612	50,8	70	33,2	65	M8	28	15,2	10	38,6	49	Tipo D	0,27	681942
25	HCPA 205 C	**696262**	696622	50,8	75	36,5	72	M10	30	16,8	12	40,2	52	Tipo D	0,34	681952
Soportes con fijación mediante collarin excéntrico • Versión abierta																
17	HCPA 203 C	696272	696632	47	70	30,2	62	M8	28	15,2	10	37,3	49	Tipo D	0,24	696162
20	HCPA 204 C	**696282**	696642	50,8	70	33,2	65	M8	28	15,2	10	38,6	49	Tipo D	0,27	681962
25	HCPA 205 C	**696292**	696652	50,8	75	36,5	72	M10	30	16,8	12	40,2	52	Tipo D	0,34	681972

Código para pedido = B0000 + Code
Confección: 6 piezas.

Best Seller **Standard** **A petición**

Soportes pillow block compactos

UCPA - HCPA

Accesorios

Fijación eje mediante tornillos prisioneros o collarin excéntrico

Versión con rodamiento Tipo B

El rodamiento con reten de 2 pantallas garantiza una mayor estanqueidad contra el polvo y los agentes no corrosivos.

Versión con rodamiento inoxidable Tipo C

El rodamiento de acero inoxidable AISI 420 con reten de 2 pantallas engomadas, garantiza la estanqueidad contra humedad, vapores, líquidos, agentes químicos de media agresividad. Capacidad de carga inferior.

Versión con rodamiento Tipo A

La guarnición de 1 pantalla garantiza la estanqueidad contra el polvo.

Materiales

La poliamida PA FV garantiza la máxima resistencia mecánica y térmica. El polipropileno PP FV garantiza elevada resistencia a los agentes químicos, pero menor capacidad de carga.

Materiales

Soporte de poliamida PA FV
- Cuerpo de poliamida reforzada PA FV (negra)
- Engrasador de bola de latón niquelado
- Tapón con rosca de latón niquelado.

Soporte de polipropileno PP FV
- Cuerpo de polipropileno reforzado PP FV (blanco)
- Engrasador de bola de acero inoxidable AISI 316
- Tapón con rosca de latón niquelado.

Temperatura de trabajo continuo
en aire: - 20 a + 60°C.

Error máximo de alineamiento del eje: 2°

Rodamiento
- Tipo B (fijación mesiante tornillos prisioneros, acero de cromo, reten con 2 pantallas)
- Tipo C (fijación mediante tornillos prisioneros, acero inox AISI 420, reten con 2 pantallas engomadas)
- Tipo A (fijación mediante tornillos prisioneros, acero de cromo, reten de 1 pantalla)
- Tipo D (fijación mediante collarin excéntrico, acero de cromo, reten de 1 pantalla)
- Pre-lubricado con grasa al litio / calcio
- Re-lubricable.

Tapas de protección (accesorio)

Tapa cerrada

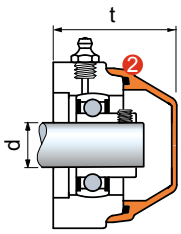

Tapa abierta

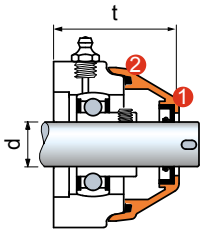

1 Reten.
2 Junta tórica.

Ø d mm	Accesorios Tapa naranja Code	t mm
Tapa cerrada suministrada con reten		
17	**681942**	49
20	**681942**	49
25	**681952**	52
Tapa abierta suministrada con retenes		
17	**696162**	49
20	**681962**	49
25	**681972**	52

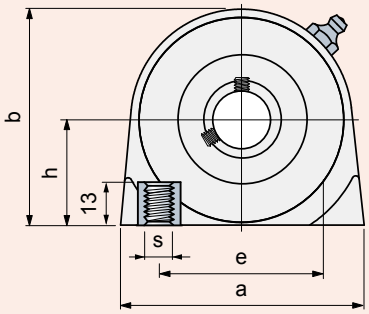

• **Serie UCPA • Tipo B Fijación mediante tornillo prisioneros**

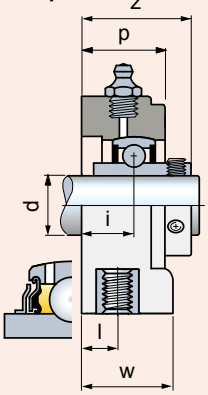

• **Serie UCPA • Tipo C Fijación mediante tornillo prisioneros**

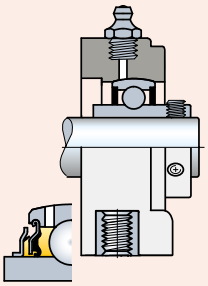

• **Serie UCPA • Tipo A Fijación mediante tornillo prisioneros**

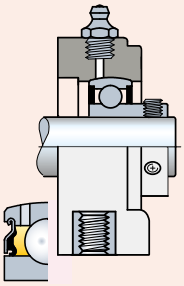

• **Serie HCPA • Tipo D Fijación mediante collarin excéntrico**

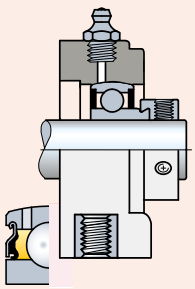

UCPA - HCPA

Ø d mm	Serie	Material soporte: Poliamida PA FV Brida (negra) Code	Material soporte: Polipropileno PP FV Brida (blanca) Code	Dimensiones en mm e	a	h	b	s	w	i	l	z	p	Rodamiento	Peso Kg
Soportes con fijación mediante tornillos prisioneros • Versión con rodamiento Tipo B															
17	UCPA 203	696902	-	47	70	30,2	62	M8	28	15,2	10	31,1	27	Tipo B	0,21
20	UCPA 204	**696912**	-	50,8	70	33,2	65	M8	28	15,2	10	33,5	27	Tipo B	0,26
25	UCPA 205	**696922**	-	50,8	75	36,5	72	M10	30	16,8	12	36,5	30	Tipo B	0,30
Soportes con fijación mediante tornillos prisioneros • Versión con rodamiento inox Tipo C															
20	UCPA 204	**696942**	697002	50,8	70	33,2	65	M8	28	15,2	10	33,5	27	Tipo C	0,26
25	UCPA 205	**696952**	697012	50,8	75	36,5	72	M10	30	16,8	12	36,6	30	Tipo C	0,30
Soportes con fijación mediante tornillos prisioneros • Versión con rodamiento Tipo A															
17	UCPA 203	**696662**	696842	47	70	30,2	62	M8	28	15,2	10	31,2	27	Tipo A	0,21
20	UCPA 204	**696672**	696852	50,8	70	33,2	65	M8	28	15,2	10	33,2	27	Tipo A	0,24
25	UCPA 205	**696682**	696862	50,8	75	36,5	72	M10	30	16,8	12	36,5	30	Tipo A	0,28
Soportes con fijación mediante collarin excéntrico • Versión con rodamiento Tipo D															
17	HCPA 203	696692	696872	47	70	30,2	62	M8	28	15,2	10	37,3	27	Tipo D	0,23
20	HCPA 204	**696702**	696882	50,8	70	33,2	65	M8	28	15,2	10	38,6	27	Tipo D	0,26
25	HCPA 205	**696712**	696892	50,8	75	36,5	72	M10	30	16,8	12	40,2	30	Tipo D	0,33

Código para pedido = B0000 + Code
Confección: 6 piezas.

Best Seller **Standard** **A petición**

Soportes de brida lateral

UCFB/C - HCFB/C

La foto muestra Version d. 20 - 25 mm.

Para otras versiones favor de consultar el dibujo técnico.

Protección hermética del rodamiento
Fijación eje mediante tornillos prisioneros o collarin excéntrico
Soportes de poliamida PA FV
Elevada resistencia mecánica y térmica. Reten contra polvo, humedad, lavados, vapores, agentes quimicos de agresividad mediana.
Soportes de polipropileno PP FV
Reten contra agentes quimicos de agresividad elevada. Capacidad de carga inferior.
Soportes con Brida Sólida
Se diferencian de las versiones con brida estándar por la estructura de superficie cerrada esterilizable.

Materiales

Soporte de poliamida PA FV
- Cuerpo de poliamida reforzada PA FV (negra)
- Tapa de protección de polipropileno PP (naranja)
- Reten con reborde auxiliar guardapolvo/junta tórica de goma NBR (negra)
- Engrasador de bola de latón niquelado
- Casquillo de refuerzo agujeros de fijación/arandela de acero inoxidable AISI 304.

Soporte de polipropileno PP FV
- Cuerpo de polipropileno reforzado PP FV (blanco)
- Tapa de protección de polipropileno PP (naranja)
- Reten con reborde auxiliar guardapolvo/junta tórica de goma NBR (negra).
  Bajo pedido suministrables de goma Viton (marrón).
  El Viton ofrece una elevada resistencia a los agentes químicos
- Engrasador de bola de acero inoxidable AISI 316
- Casquillo de refuerzo agujeros de fijación/arandela de acero inoxidable AISI 316.

Temperatura de trabajo continuo
en aire: - 20 a + 60°C.

Error máximo de alineamiento del eje: 2°.

Rodamiento

- Tipo A (fijación mediante tornillos prisioneros)
- Tipo D (fijación mediante collarin excéntrico)
- Acero al cromo
- Reten hermética de 1 pantalla
- Engrase inicial con grasa de litio / calcio
- Reengrasable.

• Serie UCFB/C • Tipo A
Fijación mediante tornillo prisioneros

• Serie HCFB/C • Tipo D
Fijación mediante collarin excéntrico

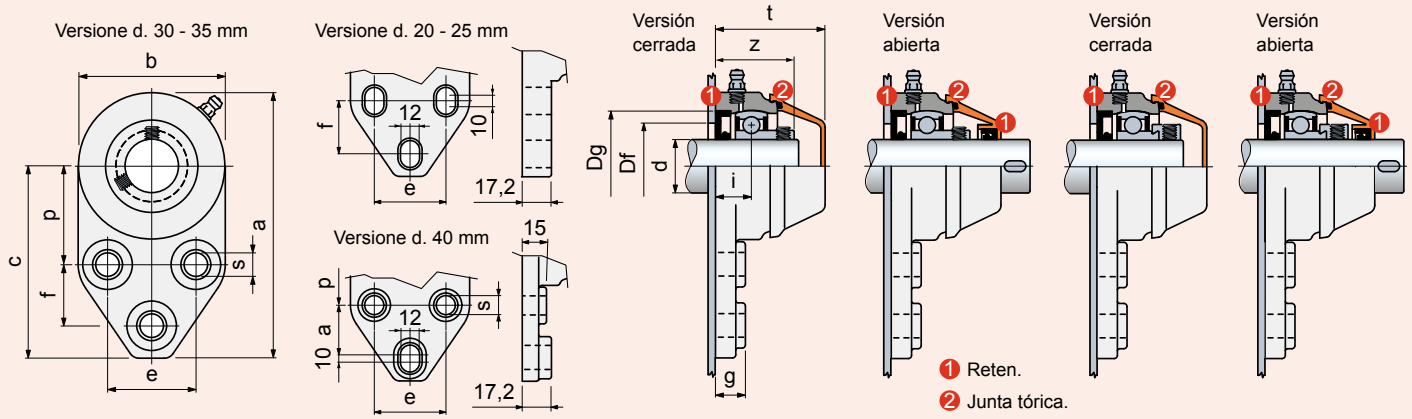

UCFB/C - HCFB/C

Ø d mm	Serie	Material soporte: Poliamida PA FV Brida Estándar (negra) Tapa (naranja) Code	Material soporte: Polipropileno PP FV Brida Sólida (blanca) Tapa (naranja) Code	Dimensiones en mm a	b	c	p	e	f	s	g	i	z	t	Dg	Plantilla agujero[1] Df max.	Plantilla agujero[1] Df min.	Rodamiento	Peso Kg	Recambios Tapa naranja Code
Soportes con fijación mediante tornillos prisioneros • Versión cerrada																				
20	UCFB 204 C	**601133N**	601373N	124,2	68,8	89,8	46	41,3	28,6	11	14	16,4	34,4	49	47	45	40	Tipo A	0,26	681942
25	UCFB 205 C	**656542N**	677832N	124,2	68,8	89,8	46	41,3	28,6	11	14	17,8	37,3	52	52	50	45	Tipo A	0,32	681952
30	UCFB 206 C	**656562**	677842	138,6	81,3	97,9	52,4	47,6	31,7	11	14	20	42	55	62	60	50	Tipo A	0,47	63154
35	UCFB 207 C	**656582**	677852	154,5	93,7	107,6	60,3	50,8	31,7	13	15	19,5	43	59	72	70	55	Tipo A	0,64	682022
40	UCFB 208 C	**601143**	601383	164	100	114	60	50	31	13	-	22	47	66,5	80	78	65	Tipo A	0,84	600882
Soportes con fijación mediante tornillos prisioneros • Versión abierta																				
20	UCFB 204 C	**601153N**	601393N	124,2	68,8	89,8	46	41,3	28,6	11	14	16,4	34,4	49	47	45	40	Tipo A	0,26	681962
25	UCFB 205 C	**656552N**	677862N	124,2	68,8	89,8	46	41,3	28,6	11	14	17,8	37,3	52	52	50	45	Tipo A	0,32	681972
30	UCFB 206 C	**656572**	677872	138,6	81,3	97,9	52,4	47,6	31,7	11	14	20	42	55	62	60	50	Tipo A	0,47	69965
35	UCFB 207 C	**656592**	677882	154,5	93,7	107,6	60,3	50,8	31,7	13	15	19,5	43	59	72	70	55	Tipo A	0,64	682032
40	UCFB 208 C	**601163**	601403	164	100	114	60	50	31	13	-	22	47	66,5	80	78	65	Tipo A	0,84	600892
Soportes con fijación mediante collarin excéntrico • Versión cerrada																				
20	HCFB 204 C	**601173N**	601413N	124,2	68,8	89,8	46	41,3	28,6	11	14	16,4	39,8	49	47	45	40	Tipo D	0,29	681942
25	HCFB 205 C	**663252N**	677892N	124,2	68,8	89,8	46	41,3	28,6	11	14	17,8	41,2	57	52	50	45	Tipo D	0,35	681952
30	HCFB 206 C	**663262**	677902	138,6	81,3	97,9	52,4	47,6	31,7	11	14	20	46,7	60	62	60	50	Tipo D	0,50	63154
35	HCFB 207 C	663272	677912	154,5	93,7	107,6	60,3	50,8	31,7	13	15	19,5	48,9	64,5	72	70	55	Tipo D	0,67	682022
40	HCFB 208 C	**601183**	601423	164	100	114	60	50	31	13	-	22	54,7	72	80	78	65	Tipo D	0,92	600882
Soportes con fijación mediante collarin excéntrico • Versión abierta																				
20	HCFB 204 C	**601193N**	601433N	124,2	68,8	89,8	46	41,3	28,6	11	14	16,4	39,8	49	47	45	40	Tipo D	0,29	681962
25	HCFB 205 C	**663282N**	677922N	124,2	68,8	89,8	46	41,3	28,6	11	14	17,8	41,2	57	52	50	45	Tipo D	0,35	681972
30	HCFB 206 C	**663292**	677932	138,6	81,3	97,9	52,4	47,6	31,7	11	14	20	46,7	60	62	60	50	Tipo D	0,50	69965
35	HCFB 207 C	663302	677942	154,5	93,7	107,6	60,3	50,8	31,7	13	15	19,5	48,9	64,5	72	70	55	Tipo D	0,67	682032
40	HCFB 208 C	**601203**	601443	164	100	114	60	50	31	13	-	22	54,7	72	80	78	65	Tipo D	0,92	600892

Código para pedido = B0000 + Code

[1] = Respeten los valores Df máx. / Df mín. para evitar que se salga el retén y permitir el escape de aire durante el reengrase.

Confección: 6 piezas.

Best Seller **Standard** **A petición**

Soportes de brida lateral

UCFB - HCFB

La foto muestra
Version d. 20 - 25 mm.

Para otras versiones favor de consultar el dibujo técnico.

Accesorios

Fijación eje mediante tornillos prisioneros o collarin excéntrico

Versión con rodamiento Tipo B

El rodamiento con reten de 2 pantallas garantiza una mayor estanqueidad contra el polvo y los agentes no corrosivos.

Versión con rodamiento inoxidable Tipo C

El rodamiento de acero inoxidable AISI 420 con reten de 2 pantallas engomadas, garantiza la estanqueidad contra humedad, vapores, líquidos, agentes químicos de media agresividad. Capacidad de carga inferior.

Versión con rodamiento Tipo A

La guarnición de 1 pantalla garantiza la estanqueidad contra el polvo.

Materiales

La poliamida PA FV garantiza la máxima resistencia mecánica y térmica. El polipropileno PP FV garantiza elevada resistencia a los agentes químicos, pero menor capacidad de carga.

Materiales

Soporte de poliamida PA FV
- Cuerpo de poliamida reforzada PA FV (negra)
- Engrasador de bola de latón niquelado
- Casquillo de refuerzo agujeros de fijación de acero inoxidable AISI 304.

Soporte de polipropileno PP FV
- Cuerpo de polipropileno reforzado PP FV (blanco)
- Rodamiento de acero inoxidable AISI 420
- Engrasador de bola de acero inoxidable AISI 316
- Casquillo de refuerzo agujeros de fijación de acero inoxidable AISI 316.

Temperatura de trabajo continuo

en aire: - 20 a + 60°C.

Error máximo de alineamiento del eje: 2°

Rodamiento

- Tipo B (fijación mesiante tornillos prisioneros, acero de cromo, reten con 2 pantallas)
- Tipo C (fijación mediante tornillos prisioneros, acero inox AISI 420, reten con 2 pantallas engomadas)
- Tipo A (fijación mediante tornillos prisioneros, acero de cromo, reten de 1 pantalla)
- Tipo D (fijación mediante collarin excéntrico, acero de cromo, reten de 1 pantalla)
- Pre-lubricado con grasa al litio / calcio
- Re-lubricable.

Tapas de protección (accesorio)

Tapa cerrada

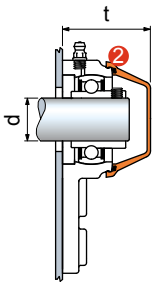

Tapa abierta

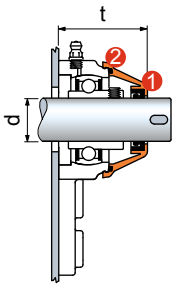

1 Reten.
2 Junta tórica.

Ø d mm	Accesorios Tapa naranja Code	t mm UCFL	t mm HCFL
Tapa cerrada suministrada con reten			
20	**681942**	49	49
25	**681952**	52	57
30	**63154**	55	60
35	**682022**	59	64,5
40	**600882**	66,5	72
Tapa abierta suministrada con retenes			
20	**681962**	49	49
25	**681972**	52	57
30	**69965**	55	60
35	**682032**	59	64,5
40	**600892**	66,5	72

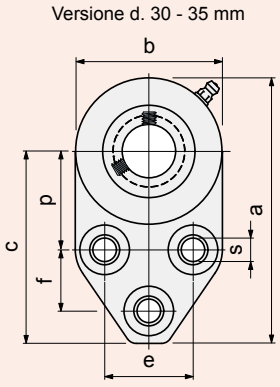

• Serie UCFB • Tipo B
Fijación mediante tornillo prisioneros

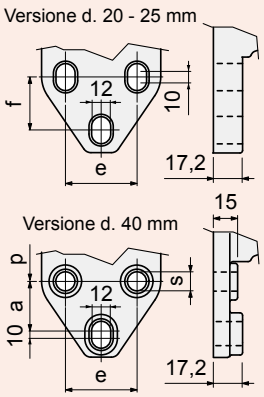

• Serie UCFB • Tipo C
Fijación mediante tornillo prisioneros

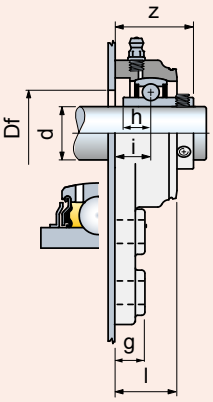

• Serie UCFB • Tipo A
Fijación mediante tornillo prisioneros

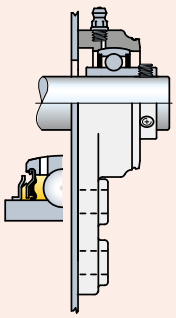

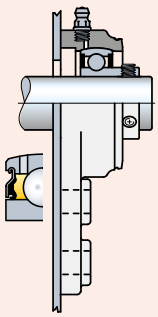

• Serie HCFB • Tipo D
Fijación mediante collarin excéntrico

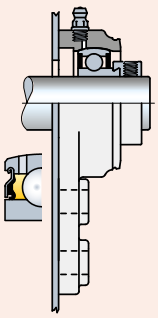

UCFB - HCFB

Ø d mm	Serie	Material soporte: Poliamida PA FV Brida Sólida (negra) Code	Material soporte: Polipropileno PP FV Brida Sólida (blanca) Code	a	b	c	p	e	f	s	g	i	h	l	z	Plantilla agujero Df mm	Rodamiento	Peso Kg
				Dimensiones en mm														
Soportes con fijación mediante tornillos prisioneros • Versión con rodamiento Tipo B																		
20	UCFB 204	**601613N**	-	124,2	68,8	89,8	46	41,3	28,6	11	14	16,4	12,7	28,3	34,7	24	Tipo B	0,26
25	UCFB 205	**663912N**	-	124,2	68,8	89,8	46	41,3	28,6	11	14	17,8	14,3	29	37,5	29	Tipo B	0,33
30	UCFB 206	**663922**	-	138,6	81,3	97,9	52,4	47,6	31,7	11	14	20	15,9	31,5	42,2	34	Tipo B	0,50
35	UCFB 207	**663932**	-	154,5	93,7	107,6	60,3	50,8	31,7	13	15	19,5	17,5	32	44,9	39	Tipo B	0,72
40	UCFB 208	**601623**	-	164	100	114	60	50	31	13	-	22	19	36	52,2	44	Tipo B	0,84
Soportes con fijación mediante tornillos prisioneros • Versión con rodamiento inox Tipo C																		
20	UCFB 204	**601633N**	601673N	124,2	68,8	89,8	46	41,3	28,6	11	14	16,4	12,7	28,3	34,7	24	Tipo C	0,26
25	UCFB 205	**663942N**	665982N	124,2	68,8	89,8	46	41,3	28,6	11	14	17,8	14,3	29	37,6	29	Tipo C	0,33
30	UCFB 206	**663952**	665992	138,6	81,3	97,9	52,4	47,6	31,7	11	14	20	15,9	31,5	42,2	34	Tipo C	0,50
35	UCFB 207	**663962**	666002	154,5	93,7	107,6	60,3	50,8	31,7	13	15	19,5	17,5	32	44,9	39	Tipo C	0,72
40	UCFB 208	**601643**	601683	164	100	114	60	50	31	13	-	22	19	36	52,2	44	Tipo C	0,84
Soportes con fijación mediante tornillos prisioneros • Versión con rodamiento Tipo A																		
20	UCFB 204	**601453N**	601573N	124,2	68,8	89,8	46	41,3	28,6	11	14	16,4	-	28,3	34,4	24	Tipo A	0,26
25	UCFB 205	**663672N**	663852N	124,2	68,8	89,8	46	41,3	28,6	11	14	17,8	-	29	37,3	29	Tipo A	0,30
30	UCFB 206	**663682**	663862	138,6	81,3	97,9	52,4	47,6	31,7	11	14	20	-	31,5	42	34	Tipo A	0,45
35	UCFB 207	**663692**	663872	154,5	93,7	107,6	60,3	50,8	31,7	13	15	19,5	-	32	43	39	Tipo A	0,62
40	UCFB 208	**601463**	601583	164	100	114	60	50	31	13	-	22	-	36	47	44	Tipo A	0,84
Soportes con fijación mediante collarin excéntrico • Versión con rodamiento Tipo D																		
20	HCFB 204	**601473N**	601593N	124,2	68,8	89,8	46	41,3	28,6	11	14	16,4	-	28,3	39,8	24	Tipo D	0,29
25	HCFB 205	**663702N**	663882N	124,2	68,8	89,8	46	41,3	28,6	11	14	17,8	-	34	41,2	29	Tipo D	0,33
30	HCFB 206	**663712**	663892	138,6	81,3	97,9	52,4	47,6	31,7	11	14	20	-	36,5	46,7	34	Tipo D	0,48
35	HCFB 207	663722	663902	154,5	93,7	107,6	60,3	50,8	31,7	13	15	19,5	-	38	48,9	39	Tipo D	0,65
40	HCFB 208	**601483**	601603	164	100	114	60	50	31	13	-	22	-	36	54,7	44	Tipo D	0,92

Código para pedido = B0000 + Code
Confección: 6 piezas.

Best Seller **Standard** **A petición**

Soportes para tensores

UCT/C - HCT/C

Protección hermética del rodamiento
Fijación eje mediante tornillos prisioneros o collarin excéntrico
Soportes de poliamida PA FV
Elevada resistencia mecánica y térmica. Reten contra polvo, humedad, lavados, vapores, agentes quimicos de agresividad mediana.
Soportes de polipropileno PP FV
Reten contra agentes quimicos de agresividad elevada. Capacidad de carga inferior.

Materiales

Soporte de poliamida PA FV
- Cuerpo de poliamida reforzada PA FV (negra)
- Tapa de protección de polipropileno PP (naranja)
- Reten con reborde auxiliar guardapolvo/junta tórica de goma NBR (negra)
- Engrasador de bola de latón niquelado
- Tuerca roscada en latón niquelado.

Soporte de polipropileno PP FV
- Cuerpo de polipropileno reforzado PP FV (blanco)
- Tapa de protección de polipropileno PP (naranja)
- Reten con reborde auxiliar guardapolvo/junta tórica de goma NBR (negra). Bajo pedido suministrables de goma Viton (marrón). El Viton ofrece una elevada resistencia a los agentes químicos
- Engrasador de bola de acero inoxidable AISI 316
- Tuerca roscada en latón niquelado.

Temperatura de trabajo continuo
en aire: - 20 a + 60°C.

Error máximo de alineamiento del eje: 2°.

Rodamiento

- Tipo A (fijación mediante tornillos prisioneros)
- Tipo D (fijación mediante collarin excéntrico)
- Acero al cromo
- Reten hermética de 1 pantalla
- Engrase inicial con grasa de litio / calcio
- Reengrasable.

Montaje

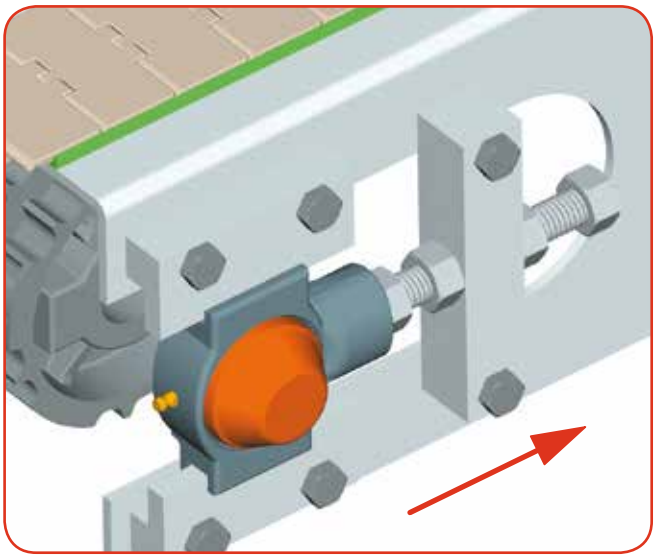

Carga de trabajo permitida sólo en en esta dirección.

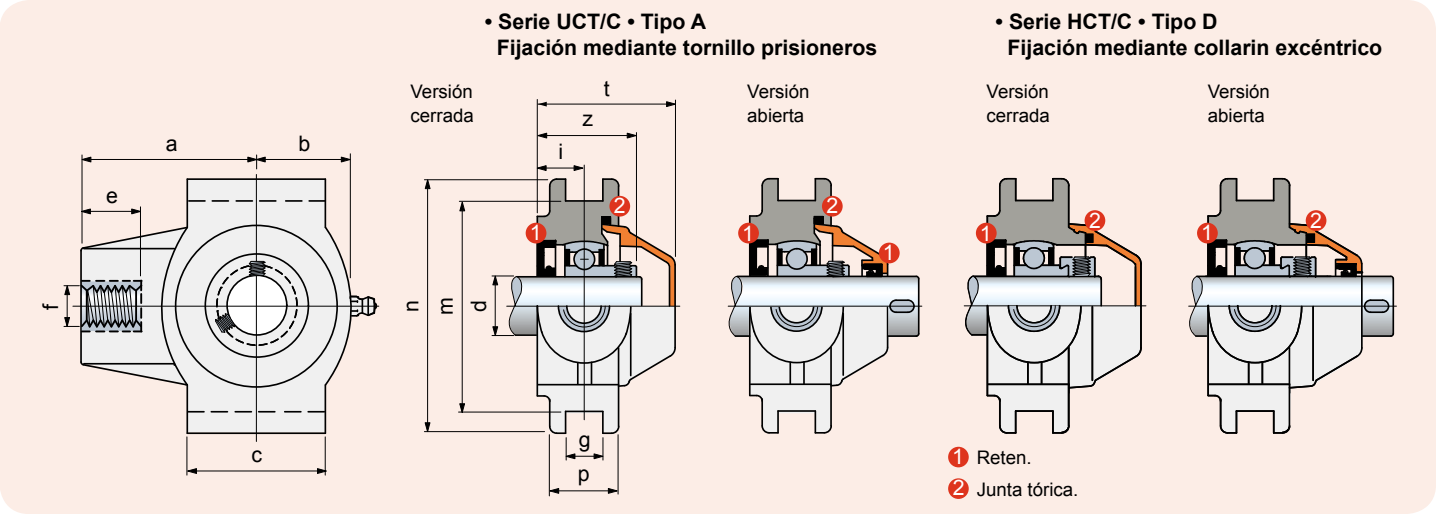

UCT/C - HCT/C

Ø d mm	Serie	Material soporte: Poliamida PA FV Brida (negra) Tapa (naranja) Code	Material soporte: Polipropileno PP FV Brida (blanca) Tapa (naranja) Code	Dimensiones en mm a	b	c	e	f	g	i	m	n	p	z	t	Rodamiento	Peso Kg	Recambios Tapa naranja Code
Soportes con fijación mediante tornillos prisioneros • Versión cerrada																		
20	UCT 204 C	**666952**	677592	63,5	34	50	28	M16	13,5	17	76,2	92	25	35	50	Tipo A	0,33	681862
25	UCT 205 C	**666962**	677602	68,5	39,5	50	28	M20	13,5	17	76,2	92	25	36,5	52	Tipo A	0,39	681872
30	UCT 206 C	**666972**	677612	77	48	57	28	M24	13,5	18,5	89	104	28	40,5	55	Tipo A	0,50	667812
Soportes con fijación mediante tornillos prisioneros • Versión abierta																		
20	UCT 204 C	**666982**	677622	63,5	34	50	28	M16	13,5	17	76,2	92	25	35	50	Tipo A	0,33	681882
25	UCT 205 C	**666992**	677632	68,5	39,5	50	28	M20	13,5	17	76,2	92	25	36,5	52	Tipo A	0,39	681892
30	UCT 206 C	**667002**	677642	77	48	57	28	M24	13,5	18,5	89	104	28	40,5	55	Tipo A	0,50	667932
Soportes con fijación mediante collarin excéntrico • Versión cerrada																		
20	HCT 204 C	**667012**	677652	63,5	34	50	28	M16	13,5	17	76,2	92	25	40,4	57	Tipo D	0,36	681942
25	HCT 205 C	**667022**	677662	68,5	39,5	50	28	M20	13,5	17	76,2	92	25	40,4	58	Tipo D	0,42	681952
30	HCT 206 C	**667032**	677672	77	48	57	28	M24	13,5	18,5	89	104	28	45,2	62	Tipo D	0,53	63154
Soportes con fijación mediante collarin excéntrico • Versión abierta																		
20	HCT 204 C	**667042**	677682	63,5	34	50	28	M16	13,5	17	76,2	92	25	40,4	57	Tipo D	0,36	681962
25	HCT 205 C	**667052**	677692	68,5	39,5	50	28	M20	13,5	17	76,2	92	25	40,4	58	Tipo D	0,42	681972
30	HCT 206 C	**667062**	677702	77	48	57	28	M24	13,5	18,5	89	104	28	45,2	62	Tipo D	0,53	69965

Código para pedido = B0000 + Code
Confección: 6 piezas.

Best Seller **Standard** **A petición**

Soportes para tensores

UCT - HCT

Accesorios

Fijación eje mediante tornillos prisioneros o collarin excéntrico

Versión con rodamiento YAR 2F

El rodamiento con reten de 2 pantallas garantiza una mayor estanqueidad contra el polvo y los agentes no corrosivos.

Versión con rodamiento inoxidable YAR 2RF

El rodamiento de acero inoxidable AISI 420 con reten de 2 pantallas engomadas, garantiza la estanqueidad contra humedad, vapores, líquidos, agentes químicos de media agresividad. Capacidad de carga inferior.

Versión con rodamiento YAT

La guarnición de 1 pantalla garantiza la estanqueidad contra el polvo.

Materiales

La poliamida PA FV garantiza la máxima resistencia mecánica y térmica. El polipropileno PP FV garantiza elevada resistencia a los agentes químicos, pero menor capacidad de carga.

Materiales

Soporte de poliamida PA FV
- Cuerpo de poliamida reforzada PA FV (negra)
- Engrasador de bola de latón niquelado
- Tuerca roscada en latón niquelado.

Soporte de polipropileno PP FV
- Cuerpo de polipropileno reforzado PP FV (blanco)
- Rodamiento de acero inoxidable AISI 420
- Engrasador de bola de acero inoxidable AISI 316
- Tuerca roscada en latón niquelado.

Temperatura de trabajo continuo

en aire: - 20 a + 60°C.

Error máximo de alineamiento del eje: 2°

Rodamiento

- Tipo B (fijación mesiante tornillos prisioneros, acero de cromo, reten con 2 pantallas)
- Tipo C (fijación mediante tornillos prisioneros, acero inox AISI 420, reten con 2 pantallas engomadas)
- Tipo A (fijación mediante tornillos prisioneros, acero de cromo, reten de 1 pantalla)
- Tipo D (fijación mediante collarin excéntrico, acero de cromo, reten de 1 pantalla)
- Pre-lubricado con grasa al litio / calcio
- Re-lubricable.

Tapas de protección (accesorio)

1 Reten.
2 Junta tórica.

Ø d mm	Accesorios Tapa naranja Code	t mm UCFL	t mm HCFL
Serie UCT Tapa cerrada suministrada con reten			
20	**681862**	50	-
25	**681872**	52	-
30	**667812**	55	-
Serie UCT Tapa abierta suministrada con retenes			
20	**681882**	50	-
25	**681892**	52	-
30	**667932**	55	-
Serie HCT Tapa cerrada suministrada con reten			
20	**681942**	-	57
25	**681952**	-	58
30	**63154**	-	62
Serie HCT Tapa abierta suministrada con retenes			
20	**681962**	-	57
25	**681972**	-	58
30	**69965**	-	62

Serie UCT Tapa cerrada

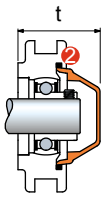

Serie UCT Tapa abierta

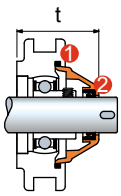

Serie HCT Tapa cerrada

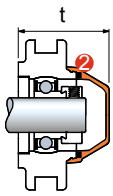

Serie HCT Tapa abierta

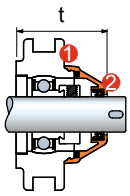

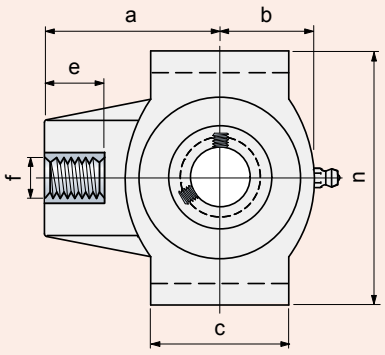

• Serie UCT • Tipo B Fijación mediante tornillo prisioneros

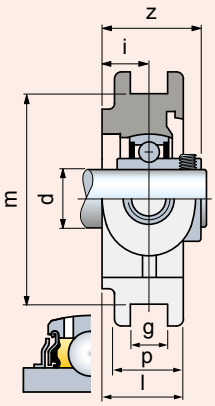

• Serie UCT • Tipo C Fijación mediante tornillo prisioneros

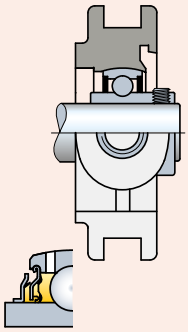

• Serie UCT • Tipo A Fijación mediante tornillo prisioneros

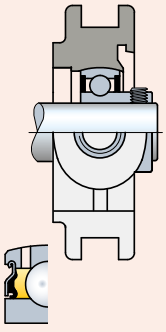

• Serie HCT • Tipo D Fijación mediante collarin excéntrico

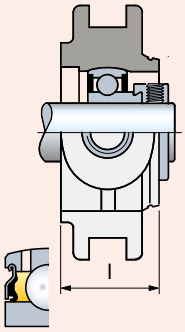

Ø d mm	Serie	Material soporte: Poliamida PA FV Brida (negra) Code	Material soporte: Polipropileno PP FV Brida (blanca) Code	a	b	c	e	f	g	i	l	m	n	p	z	Rodamiento	Peso Kg
				Dimensiones en mm													
Soportes con fijación mediante tornillos prisioneros • Versión con rodamiento Tipo B																	
20	UCT 204	**667672**	-	63,5	34	50	28	M16	13,5	17	29,5	76,2	92	25	35,3	Tipo B	0,31
25	UCT 205	**667682**	-	68,5	39,5	50	28	M20	13,5	17	29,5	76,2	92	25	36,7	Tipo B	0,37
30	UCT 206	**667692**	-	77	48	57	28	M24	13,5	18,5	32,5	89	104	28	40,7	Tipo B	0,48
Soportes con fijación mediante tornillos prisioneros • Versión con rodamiento inox Tipo C																	
20	UCT 204	**667702**	667762	63,5	34	50	28	M16	13,5	17	29,5	76,2	92	25	35,3	Tipo C	0,31
25	UCT 205	**667712**	667772	68,5	39,5	50	28	M20	13,5	17	29,5	76,2	92	25	36,8	Tipo C	0,37
30	UCT 206	**667722**	667782	77	48	57	28	M24	13,5	18,5	32,5	89	104	28	40,7	Tipo C	0,48
Soportes con fijación mediante tornillos prisioneros • Versión con rodamiento Tipo A																	
20	UCT 204	**667432**	667522	63,5	34	50	28	M16	13,5	17	29,5	76,2	92	25	35	Tipo A	0,31
25	UCT 205	**667442**	667532	68,5	39,5	50	28	M20	13,5	17	29,5	76,2	92	25	36,5	Tipo A	0,37
30	UCT 206	**667452**	667542	77	48	57	28	M24	13,5	18,5	32,5	89	104	28	40,5	Tipo A	0,48
Soportes con fijación mediante collarin excéntrico • Versión con rodamiento Tipo D																	
20	HCT 204	**667552**	667642	63,5	34	50	28	M16	13,5	17	35,5	76,2	92	25	40,4	Tipo D	0,34
25	HCT 205	**667562**	667652	68,5	39,5	50	28	M20	13,5	17	35,5	76,2	92	25	40,4	Tipo D	0,40
30	HCT 206	**667572**	667662	77	48	57	28	M24	13,5	18,5	38,5	89	104	28	45,2	Tipo D	0,51

Código para pedido = B0000 + Code
Confección: 6 piezas.

Montaje

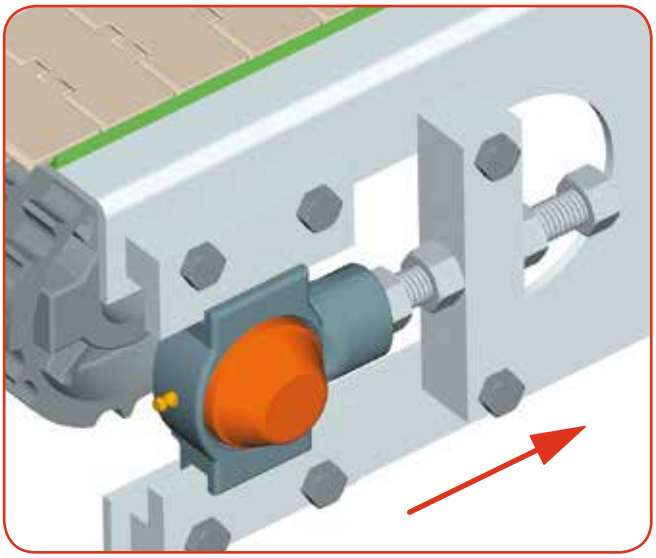

Carga de trabajo permitida sólo en en esta dirección.

Best Seller **Standard** **A petición**

Soportes brida redonda

UCFC/C

Protección hermética del rodamiento
Fijación eje mediante tornillos prisioneros
Soportes de poliamida PA FV
Elevada resistencia mecánica y térmica. Reten contra polvo, humedad, lavados, vapores, agentes quimicos de agresividad mediana.
Soportes de polipropileno PP FV
Reten contra agentes quimicos de agresividad elevada. Capacidad de carga inferior.

Materiales
Soporte de poliamida PA FV
- Cuerpo de poliamida reforzada PA FV (negra)
- Tapa de protección de polipropileno PP (naranja)
- Reten con reborde auxiliar guardapolvo/junta tórica de goma NBR (negra)
- Engrasador de bola de latón niquelado
- Casquillo de refuerzo agujeros de fijación/arandela de acero inoxidable AISI 304.

Soporte de polipropileno PP FV
- Cuerpo de polipropileno reforzado PP FV (negra)
- Tapa de protección de polipropileno PP (naranja)
- Reten con reborde auxiliar guardapolvo/junta tórica de goma NBR (negra).
  Bajo pedido suministrables de goma Viton (marrón).
  El Viton ofrece una elevada resistencia a los agentes químicos
- Engrasador de bola de acero inoxidable AISI 316
- Casquillo de refuerzo agujeros de fijación/arandela de acero inoxidable AISI 316.

Temperatura de trabajo continuo
en aire: - 20 a + 60°C.

Error máximo de alineamiento del eje: 2°.

Rodamiento

- Tipo A (fijación mediante tornillos prisioneros)
- Tipo D (fijación mediante collarin excéntrico)
- Acero al cromo
- Reten hermética de 1 pantalla
- Engrase inicial con grasa de litio / calcio
- Reengrasable.

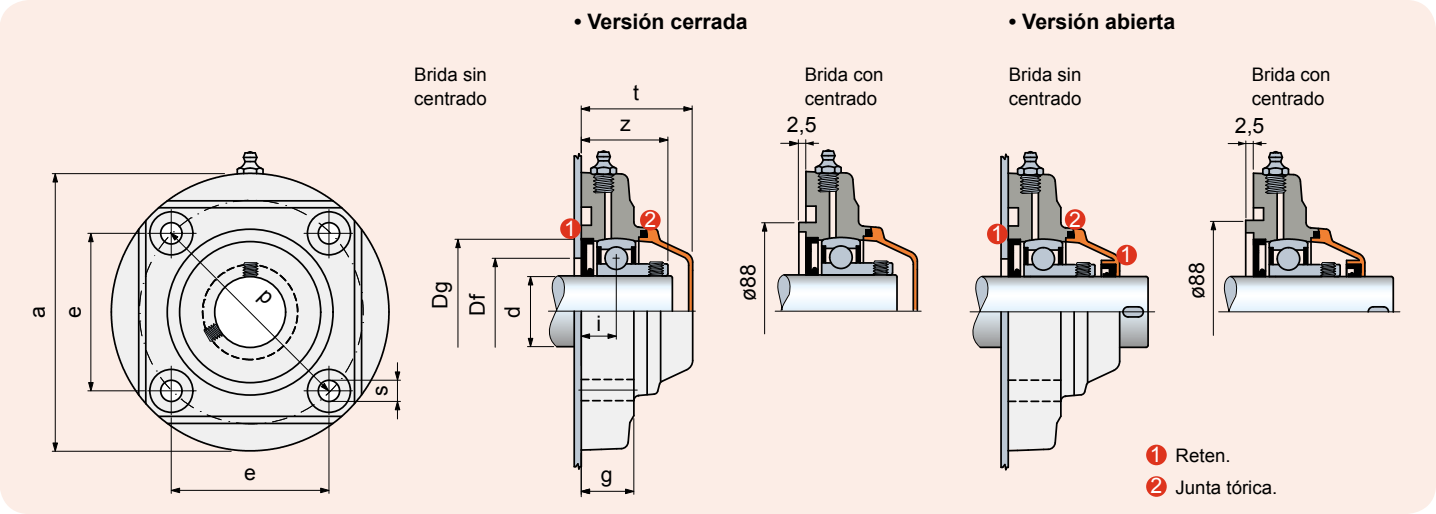

Ø d mm	Brida	Serie	Material soporte: Poliamida PA FV Brida Estándar (negra) Tapa (naranja) Code	Material soporte: Polipropileno PP FV Brida Estándar (negra) Tapa (naranja) Code	Dimensiones en mm e	a	p	s	g	i	z	t	Dg	Plantilla agujero[1] Df max.	Plantilla agujero[1] Df min.	Rodamiento	Peso Kg	Recambios Tapa naranja Code
Versión cerrada																		
35	Sin centrado	UCFC 207 C	**683921**	681802	77,8	137	110	11	26	17,3	40,8	55	72	70	55	Tipo A	0,75	603772
	Con centrado	UCFC 207 C	**624772**	-	77,8	137	110	11	26	17,3	40,8	55	72	-	-	Tipo A	0,75	603772
Versión abierta																		
35	Sin centrado	UCFC 207 C	**683931**	681812	77,8	137	110	11	26	17,3	40,8	55	72	70	55	Tipo A	0,75	603792
	Con centrado	UCFC 207 C	**624782**	-	77,8	137	110	11	26	17,3	40,8	55	72	-	-	Tipo A	0,75	603792

Código para pedido = B0000 + Code

[1] = Respeten los valores Df máx. / Df mín. para evitar que se salga el retén y permitir el escape de aire durante el reengrase.

Confección: 6 piezas.

Best Seller **Standard** **A petición**

Soportes brida redonda

UCFC

Accesorios

Fijación eje mediante tornillos prisioneros

Versión con rodamiento Tipo B

El rodamiento con reten de 2 pantallas garantiza una mayor estanqueidad contra el polvo y los agentes no corrosivos.

Versión con rodamiento inoxidable Tipo C

El rodamiento de acero inoxidable AISI 420 con reten de 2 pantallas engomadas, garantiza la estanqueidad contra humedad, vapores, líquidos, agentes químicos de media agresividad. Capacidad de carga inferior.

Versión con rodamiento Tipo A

La guarnición de 1 pantalla garantiza la estanqueidad contra el polvo.

Materiales

La poliamida PA FV garantiza la máxima resistencia mecánica y térmica.

Materiales

Soporte de poliamida PA FV

- Cuerpo de poliamida reforzada PA FV (negra)
- Engrasador de bola de latón niquelado
- Casquillo de refuerzo agujeros de fijación/arandela de acero inoxidable AISI 304.

Temperatura de trabajo continuo

en aire: - 20 a + 60°C.

Error máximo de alineamiento del eje: 2°

Rodamiento

- Tipo B (fijación mesiante tornillos prisioneros, acero de cromo, reten con 2 pantallas)
- Tipo C (fijación mediante tornillos prisioneros, acero inox AISI 420, reten con 2 pantallas engomadas)
- Tipo A (fijación mediante tornillos prisioneros, acero de cromo, reten de 1 pantalla)
- Pre-lubricado con grasa al litio / calcio
- Re-lubricable.

Tapas de protección (accesorio)

Tapa cerrada

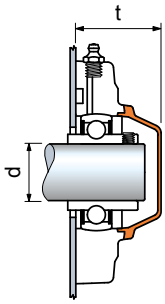

Ø d mm	Accesorios Tapa naranja Code	t mm
Tapa cerrada suministrada sin reten		
35	**63232**	50
Tapa abierta suministrada con retenes		
35	**604042**	50

Tapa abierta

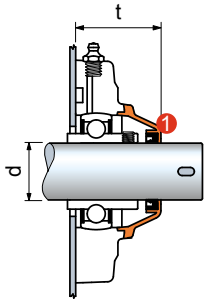

1 Reten.

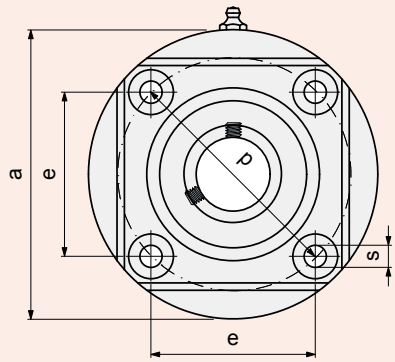

Versión con rodamiento **Tipo B**

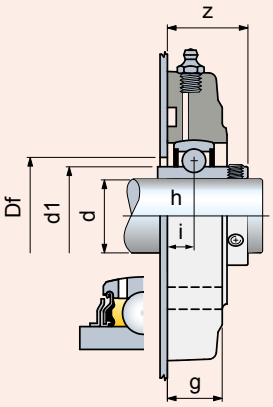

Versión con rodamiento inox **Tipo C**

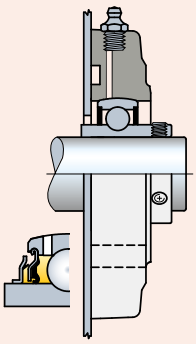

Versión con rodamiento **Tipo A**

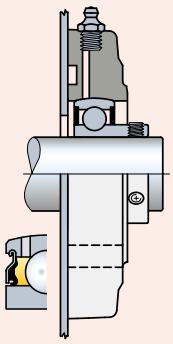

Ø d mm	Serie	Material soporte: Poliamida PA FV Brida Estándar (negra) Code	e	a	p	s	g	i	h	z	d1	Plantilla agujero Df mm	Rodamiento	Peso Kg
			Dimensiones en mm											
Versión con rodamiento Tipo B														
35	UCFC 207	**60752**	77,8	137	110	11	26	12,3	17,5	37,7	46,1	50	Tipo B	0,75
Versión con rodamiento inox Tipo C														
35	UCFC 207	**646652**	77,8	137	110	11	26	12,3	17,5	37,7	46,1	50	Tipo C	0,75
Versión con rodamiento Tipo A														
35	UCFC 207	**681822**	77,8	137	110	11	26	17,3	17,5	40,8	46,1	50	Tipo A	0,75

Código para pedido = B0000 + Code
Confección: 6 piezas.

Best Seller **Standard** **A petición**

Soportes brida redonda

FC

Protección hermética del rodamiento
Fijación mediante apoyo lateral
Mayor capacidad de carga axial.
Soportes de poliamida PA FV
Elevada resistencia mecánica y térmica. Reten contra polvo, humedad, lavados, vapores, agentes quimicos de agresividad mediana.
Soportes de polipropileno PP FV
Reten contra agentes quimicos de agresividad elevada. Capacidad de carga inferior.

Materiales

Soporte de poliamida PA FV
- Cuerpo de poliamida reforzada PA FV (negra)
- Reten con reborde auxiliar guardapolvo de goma NBR (negra)
- Engrasador de bola de latón niquelado
- Casquillo de refuerzo agujeros de fijación/arandela de acero inoxidable AISI 304.

Soporte de polipropileno PP FV
- Cuerpo de polipropileno reforzado PP FV (negro)
- Reten con reborde auxiliar guardapolvo de goma NBR (negra).
  Bajo pedido suministrables de goma Viton (marrón).
  El Viton ofrece una elevada resistencia a los agentes químicos.
- Engrasador de bola de acero inoxidable AISI 316
- Casquillo de refuerzo agujeros de fijación/arandela de acero inoxidable AISI 316.

Temperatura de trabajo continuo
en aire: - 20 a + 60°C.

Error máximo de alineamiento del eje: 2°.

Rodamiento
- Tipo 1200 orientable de bolas
- Acero al cromo
- Suministrado sin grasa
- Engrase inicial en el primer montaje con grasa de litio / calcio.

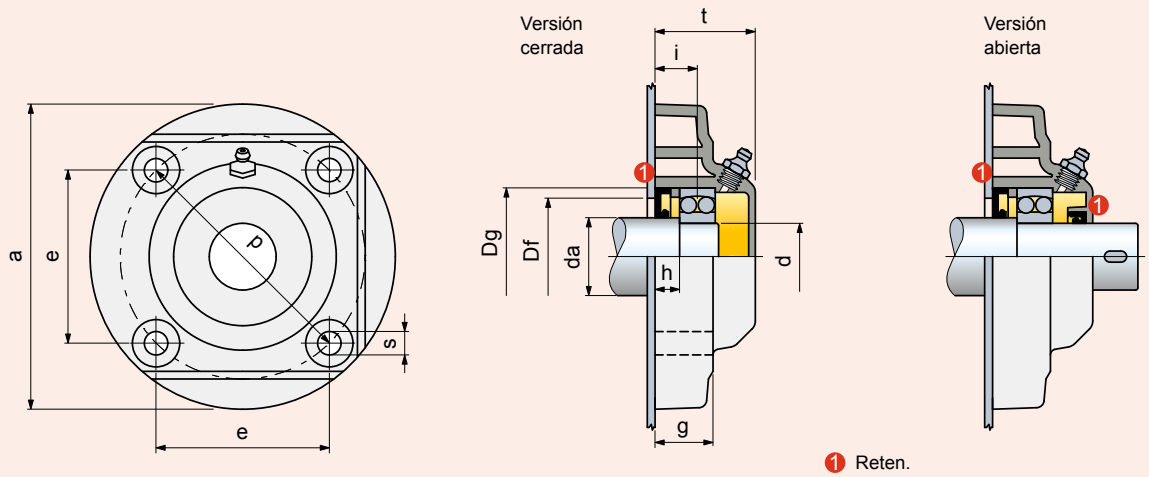

Ø eje **da** mm	Ø rodamiento **d** mm	Serie	Material soporte: **Poliamida PA FV** Brida Estándar (negra)	Material soporte: **Polipropileno PP FV** Brida Estándar (negra)	Dimensiones en mm: e	a	p	s	g	i	h	t	Dg	Plantilla agujero[1] Df: max.	Plantilla agujero[1] Df: min.	Rodamiento	Peso Kg
			Code														
Versión cerrada																	
35	30	FC 1206	**65801**	681842	77,8	137	110	11	26	19	11	45	62	60	52	Tipo 1200	0,57
Versión abierta																	
35	30	FC 1206	**65891**	681852	77,8	137	110	11	26	19	11	45	62	60	52	Tipo 1200	0,57

Código para pedido = B0000 + Code

[1] = Respeten los valores Df máx. / Df mín. para evitar que se salga el retén y permitir el escape de aire durante el reengrase.

Confección: 6 piezas.

Best Seller **Standard** **A petición**

Soportes brida redonda

SBF

Brida de acero inoxidable AISI 304
Versión con rodamiento inoxidable Tipo C
El rodamiento de acero inoxidable AISI 420 con reten de 2 pantallas engomadas, garantiza la estanqueidad contra humedad, vapores, líquidos, agentes químicos de media agresividad.
Capacidad de carga
El soporte dotados de bridas de chapa moldeada está destinado a aplicaciones ligeras.

- **Materiales**
  Bridas de chapa moldeada de acero inoxidable AISI 304.
- **Temperatura de trabajo continuo**
  en aire: - 20 a + 60°C.
- **Error máximo de alineamiento del eje:** 5°.
- **Rodamiento**

- Tipo C (fijación mediante tornillos prisioneros)
- Acero inox AISI 420
- Reten con 2 pantallas engomadas
- Pre-lubricado con grasa al litio / calcio
- No relubricable (las bridas no tienen engrasador).

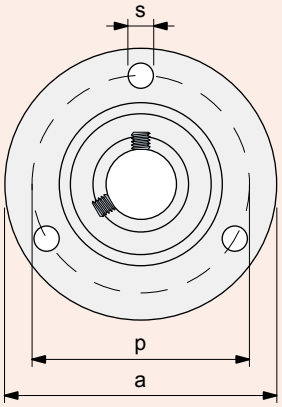

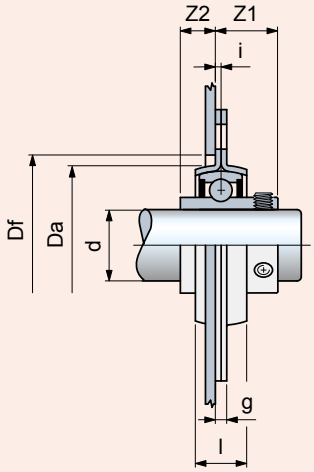

Ø d mm	Serie	Material soporte: Acero inoxidable AISI 304 Code	Dimensiones en mm p	a	s	g	i	l	Z1	Z2	Da	Plantilla agujero Df mm	Rodamiento	Peso Kg
25	SBF 205	**604562**	76	95	8,7	4	2	18	21,8	12,3	56	60	Tipo C	0,35

Código para pedido = B0000 + Code
Confección: 4 piezas.

Best Seller **Standard** **A petición**

Recambios

UCF/C - SUCF/C - HCF/C - SHCF/C - UCF/CL - SUCF/CL - HCF/CL - SHCF/CL - UCF - SUCF - HCF - SHCF - UCFS/C - SUCFS/C - HCFS/C - SHCFS/C - UCFL/C SUCFL/C - HCFL/C - SHCFL/C - UCFL/CL - SUCFL/CL - HCFL/CL - SHCFL/CL - UCFL - SUCFL - HCFL - SHCFL - UCFLS/C - SUCFLS/C - HCFLS/C - SHCFLS/C

Reten

Engrasador de bola

Ø d mm	Material soporte: Poliamida PA FV Brida Estandard (negra)	Material soporte: Polipropileno PP FV Brida Sólida (blanca)
	Code	Code
Reten		
17	696152	696152
20	632151	632151
25	608941	608941
30	68416	68416
35	641111	641111
40	632141	632141
40*	603622	603622
45*	686832	686832
50*	686842	686842
Engrasador de bola		
	64437	63617

*** = Versióne especial.**
Materiale: retenes de goma NBR (negra).
Engrasador con esfera de latón niquelado para la versión PA FV, esfera de acero inoxidable AISI 316 para la versión PP FV.

F - SF - FL - FC

Reten

Engrasador de bola

Ø d mm	Material soporte: Poliamida PA FV Brida Estandard (negra)	Material soporte: Polipropileno PP FV Brida Estandard (negra)
	Code	Code
Reten		
25	603642	603642
30	603662	603662
35	603682	603682
40	603702	603702
45	603722	603722
45*	603742	603742
Engrasador de bola		
	64437	63617

*** = Versióne especial.**
Materiale: retenes de goma NBR (negra).
Engrasador con esfera de latón niquelado para la versión PA FV, esfera de acero inoxidable AISI 316 para la versión PP FV.

SUCFN/T - SHCFN/T - SUCFN/TL - SHCFN/TL - UCFN/C - SUCFN/C - HCFN/C - SHCFN/C - UCFN/CL - SUCFN/CL - HCFN/CL - SHCFN/CL - UCFN - SUCFN HCFN - SHCFN - UCFX/T - SUCFX/T - HCFX/T - SHCFX/T - UCFLN/C - SUCFLN/C - HCFLN/C - SHCFLN/C - UCFLN/CL - SUCFLN/CL - HCFLN/CL - SHCFLN/CL UCFLN - SUCFLN - HCFLN - SHCFLN - UCPA/C - HCPA/C - UCPA - HCPA - UCFB/C - HCFB/C - UCFB - HCFB - UCT/C - HCT/C - UCT - HCT

Reten

Engrasador de bola

Ø d mm	Material soporte: Poliamida PA FV Brida Estandard (negra)	Material soporte: Polipropileno PP FV Brida Sólida (blanca)
	Code	Code
Reten		
17	696152	696152
20	632151	632151
25	608941	608941
30	68416	68416
35	641111	641111
40	632141	632141
Engrasador de bola		
	665422	665432

Materiale: retenes de goma NBR (negra).
Engrasador con esfera de latón niquelado para la versión PA FV, esfera de acero inoxidable AISI 316 para la versión PP FV.

Información técnica

Carga máx. admisible por el soporte B68

Rodamientos

• Rodamientos con fijación mediante tornillos prisioneros B72
• Rodamientos con fijación mediante collarin excéntrico B72
• Retenes B73
• Velocidad máxima B73
• Capacidad de carga axial B73
• Rodamientos orientables de bolas con fijación mediante apoyo lateral B73

Elementos de calculo

• Seleción del tamaño del rodamiento B74
• Procedimiento de cálculo de los soportes MB B74
• Duración del producto B74
• Fórmula de calculo de la vida B74
• Cálculo de la carga dinámica equivalente P B75
• Control de la capacidad de carga estática B76
• Cálculo de la carga estática equivalente Po B76

Lubricación

• Engrase inicial B77
• Grasa lubricante B77
• Reengrase B77
• Intervalos de reengrase B77

Rodamientos lubricados de por vida

• Fórmula para calcular la vida útil del lubricante B78
• Diagrama 1 vida nominal del lubricante B78
• Diagrama 2 factor de corrección B79
• Ejemplo de cálculo B79

Tolerancias eje

• Tolerancias eje para soportes con fijación mediante tornillos prisioneros/collarin excéntrico B80
• Tolerancias eje para soportes con fijación mediante apoyo lateral B80

Montaje

• Recomendaciones de montaje B81
• Fijación de los rodamientos mediante tornillos prisioneros B81
• Fijación de los rodamientos mediante collarin excéntrico B81
• Montaje/desmontaje de las tapas de protección B81

Carga máx. admisible por el soporte

SUCFN/T - SHCFN/T - SUCFN/TL - SHCFN/TL

Ø eje d mm	PA FV N	PP FV N	PA FV N	PP FV N
30	19550	13800	20700	11500
35*	19550	13800	20700	11500
40*	19550	13800	20700	11500

*** = Versión especial**

UCFN/C - SUCFN/C - HCFN/C - SHCFN/C - UCFU/CL - SUCFU/CL HCFU/CL - SHCFU/CL - UCFN - SUCFN - HCFN - SHCFN

Ø eje d mm	PA FV N	PP FV N	PA FV N	PP FV N
30	19550	13800	20700	11500
35*	19550	13800	20700	11500
40*	19550	13800	20700	11500

*** = Versión especial**

UCF/C - SUCF/C - HCF/C - SHCF/C - UCF/CL - SUCF/CL HCF/CL - SHCF/CL - UCF - SUCF - HCF - SHCF

Ø eje d mm	PA FV N	PP FV N	PA FV N	PP FV N
25	19550	13800	20700	11500
30	19550	13800	20700	11500
35	20700	13800	25300	13800
35*	19550	13800	20700	11500
40	20700	14375	25300	13800
40*	19550	13800	20700	11500
45*	32000	24000	35000	26000
50*	32000	24000	35000	26000

*** = Versión especial**

UCFS/C - SUCFS/C - HCFS/C - SHCFS/C

Ø eje d mm	PA FV N	PA FV N
30	20700	25300
35*	20700	25300
40*	20700	25300

*** = Versión especial**

F - SF

Ø eje d mm	PA FV N	PP FV N	PA FV N	PP FV N	PA FV N	PP FV N
30	21850	16100	17250	13800	8050	5750
35	21850	16100	17250	13800	18400	10350
40	21850	17250	17250	13800	19550	13800
40*	21850	16100	17250	13800	18400	10350
45	23000	17250	18400	14350	19550	13800
45*	21850	16100	17250	13800	18400	10350

*** = Versión especial**

Carga máx. admisible por el soporte

UCFLN/C - SUCFLN/C - HCFLN/C - SHCFLN/C
UCFLN/CL - SUCFLN/CL - HCFLN/CL - SHCFLN/CL

Ø eje d mm	PA FV N	PP FV N	PA FV N	PP FV N
17	9775	6325	9775	6900
20*	9775	6325	9775	6900
25*	10925	7475	11500	7475
30	14950	9200	14375	11500
30*	14950	9200	14375	11500

*** = Versión especial**

UCFLN - SUCFLN - HCFLN - SHCFLN

Ø eje d mm	PA FV N	PP FV N	PA FV N	PP FV N
17	9775	6325	9775	6900
20*	9775	6325	9775	6900
25*	10925	7475	11500	7475
30	14950	9200	14375	11500
30*	14950	9200	14375	11500

*** = Versión especial**

UCFL/C - SUCFL/C - HCFL/C - SHCFL/C - UCFL/CL - SUCFL/CL
HCFL/CL - SHCFL/CL - UCFL - SUCFL - HCFL - SHCFL

Ø eje d mm	PA FV N	PP FV N	PA FV N	PP FV N
17	9775	6325	9775	6900
20	9775	6325	9775	6900
25	10925	7475	11500	7475
25*	10925	7475	11500	7475
30	14950	9200	14375	11500
30*	14950	9200	14375	11500
35	14950	9200	13225	10925
35*	14950	9200	14375	11500
40	14950	9775	14950	10925
40*	14950	9200	14375	11500

*** = Versión especial**

UCFLS/C - SUCFLS/C - HCFLS/C - SHCFLS/C

Ø eje d mm	PA FV N	PP FV N
30	14950	14375
35*	14950	13225
40*	14950	14950

*** = Versión especial**

FL

Ø eje d mm	PA FV N	PP FV N	PA FV N	PP FV N	PA FV N	PP FV N
25	9200	6900	11500	8625	12650	5750
30	11500	6900	12650	9200	13800	5750
35	11500	9200	12650	9200	9200	4600
40	12650	9200	12650	9200	13800	6900
45	12650	9200	13800	9775	17250	12650

Carga máx. admisible por el soporte

UCFX/T - SUCFX/T - HCFX/T- SHCFX/T

Ø eje d mm	PA FV N	PA FV N
30	45000	45000
35	45000	45000
40	45000	45000

UCP/C - HCP/C - UCP - HCP

Ø eje d mm	PA FV N	PP FV N	PA FV N	PP FV N	PA FV N	PP FV N
20	4600	2070	20700	5750	5750	3450
25	6900	2070	20700	5750	6900	3450
30	8050	2300	28750	8050	9200	4600
35	9200	2530	31050	8625	11500	4830
40	9200	2530	31050	8625	11500	4830

UCPA/C - HCPA/C - UCPA - HCPA

Ø eje d mm	PA FV N	PP FV N	PA FV N	PP FV N	PA FV N	PP FV N	PA FV N	PP FV N
17	2500	1500	8000	3750	1500	1100	1250	1000
20	2500	1700	6750	4300	2300	1200	1100	750
25	3000	1700	10500	5200	2600	1750	1100	900

UCFB/C - HCFB/C - UCFB - HCFB

Ø eje d mm	PA FV N	PP FV N	PA FV N	PP FV N
20	3000	1700	1000	650
25	3500	2000	1000	650
30	3500	2000	1000	650
35	4000	2500	1000	650
40	5200	3000	1000	650

UCT/C - HCT/C - UCT - HCT

Ø eje d mm	PA FV N
20	16000
25	24000
30	27000

Carga máx. admisible por el soporte

UCFC/C - UCFC

Ø eje d mm	PA FV N	PP FV N	PA FV N	PP FV N
35	19550	12650	23000	11500

FC

Ø eje d mm	PA FV N	PP FV N	PA FV N	PP FV N	PA FV N	PP FV N
35	17250	11500	17250	11500	23000	12650

Rodamientos

Rodamientos con fijación mediante tornillo prisioneros

Sometidos a engrase inicial con grasa al litio/calcio de larga vida • Reengrasable.

Tipo **A**

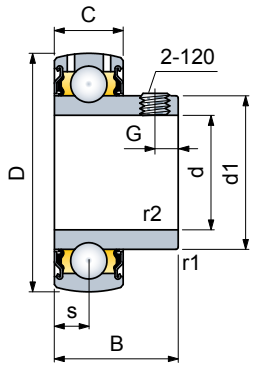

d mm	d1	Dimensiones en mm D	B	C	s	G	r1, r2 min.	Pasadores de fijación	Coeficiente de carga din.[1] C N	estát. Co N	Peso Kg
17	24,6	40	22	12	6	4	0,3	M5x0,8	9500	4750	0,07
20	29	47	25	14	7	5	0,6	M6x1	12700	6550	0,11
25	34	52	27	15	7,5	5,5	0,6	M6x1	14000	7800	0,14
30	40,3	62	30	16	8	6	0,6	M6x1	19500	11200	0,23
35	48	72	32	17	8,5	6,5	1	M6x1	25500	15300	0,31
40	53	80	34	18	9	7	1	M8x1	30700	19000	0,43
45	57,2	85	41,2	19	10,2	8,2	1	M8x1	33200	21600	0,48
50	61,8	90	43,5	20	10,9	9,2	1	M8x1	35100	23200	0,54

Acero al cromo.
[1] = Valores válidos para aplicaciones en ejes con tolerancia de elaboración ≤ h 6.
En los demás casos multiplicar el valor por 0,77.

Tipo **B**

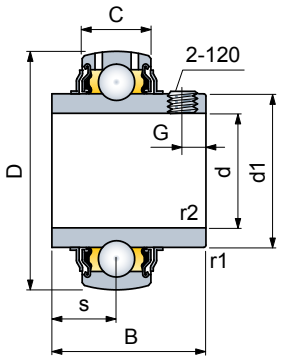

d mm	d1	Dimensiones en mm D	B	C	s	G	r1, r2 min.	Pasadores de fijación	Coeficiente de carga din.[1] C N	estát. Co N	Peso Kg
17	24,2	40	27,4	12	11,5	3,5	0,3	M6x0,75	9500	4750	0,09
20	29	47	31	16	12,7	4,7	0,6	M6x1	12700	6550	0,14
25	34	52	34,1	17	14,3	5,5	0,6	M6x1	14000	7800	0,17
30	40,3	62	38,1	19	15,9	5,5	0,6	M6x1	19500	11200	0,28
35	48	72	42,9	20	17,5	6,5	1	M8x1	25500	15300	0,41
40	53	80	49,2	21	19	8	1	M8x1	30700	19000	0,55
45	57,2	85	49,2	22	19	8	1	M8x1	33200	21600	0,60
50	61,8	90	51,6	23	19	9	1	M10x1	35100	23200	0,69

Acero al cromo.
[1] = Valores válidos para aplicaciones en ejes con tolerancia de elaboración ≤ h 6.
En los demás casos multiplicar el valor por 0,77.

Tipo **C** acero inox

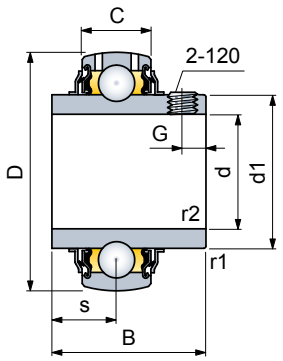

d mm	d1	Dimensiones en mm D	B	C	s	G	r1, r2 min.	Pasadores de fijación	Coeficiente de carga din.[1] C N	estát. Co N	Peso Kg
20	29	47	31	17	12,7	5	0,6	M6x1	10800	6550	0,14
25	34	52	34,1	17	14,3	5	0,6	M6x1	11900	7800	0,18
30	40,3	62	38,1	19	15,9	6	0,6	M6x1	16250	11200	0,29
35	48	72	42,9	20	17,5	6	1	M6x1	21600	15300	0,42
40	53	80	49,2	21	19	8	1	M8x1	26000	19000	0,56

Acero inoxidable AISI 420.
[1] = Valores válidos para aplicaciones en ejes con tolerancia de elaboración ≤ h 6.
En los demás casos multiplicar el valor por 0,77.

Rodamientos con fijación mediante collarin excéntrico

Sometidos a engrase inicial con grasa al litio/calcio de larga vida • Reengrasable • Mayor resistencia a las vibraciones • Idóneos para aquellas aplicaciones en las que el sentido de trabajo del arból es unidireccional (no se puede invertir el sentido de rotación) • La fijación se obtiene girando el collarin excéntrico. El apriete del pasador de réten impide al collar la inversión del sentido de rotación (aflojamiento).

Tipo **D**

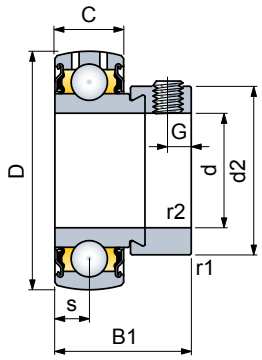

d mm	d2	Dimensiones en mm D	B1	C	s	G	r1, r2 min.	Pasadores de fijación	Coeficiente de carga din.[1] C N	estát. Co N	Peso Kg
17	28,6	40	28,6	12	6,5	4,75	0,3	M6x0,75	9500	4750	0,10
20	33,3	47	30,9	14	7,5	5	0,6	M6x1	12700	6550	0,16
25	38,1	52	30,9	15	7,5	5	0,6	M6x1	14000	7800	0,18
30	44,5	62	35,7	16	9	6	0,6	M6x1	19500	11200	0,30
35	51,9	72	38,9	17	9,5	6,5	1	M8x1	25500	15300	0,49
40	60,3	80	43,7	18	11	6,5	1	M8x1	30700	19000	0,62
45	63,5	85	43,7	19	11	6,5	1	M8x1	33200	21600	0,65
50	69,9	90	43,7	20	11	6,5	1	M8x1	35100	23200	0,70

Acero al cromo.
[1] = Valores válidos para aplicaciones en ejes con tolerancia de elaboración ≤ h 6.
En los demás casos multiplicar el valor por 0,77.

Rodamientos

Retenes

Tipo A - D. El retén de arrastre constituida por una pantalla metálica dotada de un reborde de estanqueidad de goma de mínimo roce.
Tipo B. El retén está dotada de una protección ulterior constituida por una pantalla metálica que produce un efecto centrífugo.
Tipo C inox. El reborde auxiliar del centrifugador junto a la grasa que se halla entre el retén de base y el centrifugador, garantizan una estanqueidad completa.

Tipo A - D

Pantalla metálica con reborde de estanqueidad

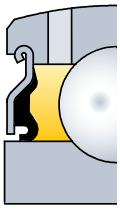

Tipo B

Pantalla metálica con efecto centrífugo

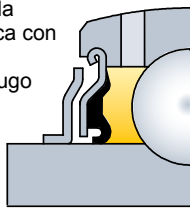

Tipo C Inox

Pantalla metálica revestida de goma con efecto centrífugo

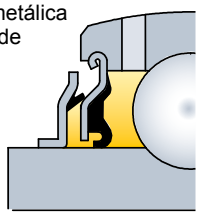

Velocidad máxima

En la tabla aparecen indicados los valores para los rodamientos **A**, **D**, **B** • Los rodamientos de acero inoxidable **C** (protegidos con centrifugadores revestidos de goma) no tienen que superar velocidades equivalentes al 60% de las indicadas en la tabla • La velocidad admisible depende de la tolerancia de trabajo del eje. Cuanto mayor es la tolerancia, menor es la velocidad admitida.

Ø orificio rodamiento d mm	Tolerancia eje				
	h6	h7	h8	h9	h11
	Velocidad (g /min)				
17	9500	6000	4300	1500	950
20	8500	5300	3800	1300	850
25	7000	4500	3200	1000	700
30	6300	4000	2800	900	630
35	5300	3400	2200	750	530
40	4800	3000	1900	670	480
45	4300	2600	1700	600	430
50	4000	2400	1600	560	400

Capacidad de carga axial

Gracias al sistema de fijación mediante tornillos prisioneros/collarin excéntrico se pueden soportar cargas axiales hasta el 20% del valor del coeficiente de carga dinámica (si se utilizan ejes sin templar y se aprietan pasadores con los pares de torsión aconsejados). Para los rodamientos **A**, **D**, **B**, **C**, les aconsejamos que no superen el valor de: 0,25 • C

Rodamientos orientables de bolas

Fijación eje con apoyo lateral • Los rodamientos tienen dos coronas de bolas que giran por una pista de forma esférica que se halla en el anillo exterior. Este detalle le confiere al rodamiento la capacidad de adoptar varias posiciones con la posibilidad de desalineación de los ejes • Los rodamientos se suministran de base, sin el retén de estanqueidad.

Tipo **1200**

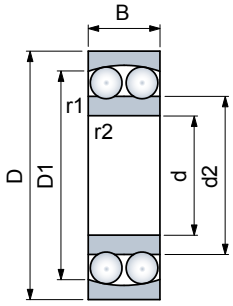

d mm	Tipo rodamiento	Dimensiones en mm D	B	d2	D1	r1, r2 min.	Coeficiente de carga din. C N	estát. Co N	Número de revoluciones giri/min	Peso Kg
20	1204	47	14	28,9	41	1	12700	3400	15000	0,12
25	1205	52	15	33,3	45,6	1	14300	4000	13000	0,14
30	1206	62	16	40,1	53	1	15600	4650	10000	0,22
35	1207	72	17	47	62,3	1,1	19000	6000	9000	0,32
40	1208	80	18	53,6	68,8	1,1	19900	6950	8500	0,42

Elementos de cálculo

Selección del tamaño de un rodamiento

El tamaño de un rodamiento destinado a una cierta aplicación, debería elegirse en base a su capacidad de carga respecto de las cargas que debe soportar y de las exigencias relativas a la duración de vida y seguridad de funcionamiento.
Sin embargo, en la mayoría de los casos, el factor que determina la selección del tamaño de un rodamiento es el eje, cuyo diámetro ha sido ya preestablecido por el proyecto de la máquina.

Procedimiento de cálculo de los soportes autoalineantes

El procedimiento de cálculo de los soportes autoalineantes, consiste en controlar que la duración de funcionamiento del rodamiento sea satisfactoria:

1) Se calcula la vida nominal según las fórmulas que aparecen abajo, teniendo en cuenta el tipo de esfuerzo al que está sometido el rodamiento.
2) La vida nominal del rodamiento deberá ser conforme a los valores previstos de la duración del producto que se indican en la Tabla 1 que aparece abajo.

Duración del producto

Para la elección del tamaño del rodamiento es indispensable saber la duración de vida apropiada para la aplicación específica a la que está destinado.
Dicha duración depende del tipo de máquina, de las horas de funcionamiento diarias/anuales y de las exigencias de seguridad de funcionamiento.
A falta de experiencia práctica, en la Tabla 1 se han indicado los valores orientativos de la duración de vida que se aconsejan para varias aplicaciones.

Tabla 1 - Valores orientativos de la duración de vida L_{10h}

Tipo de máquina	Duración de vida L_{10h} horas
Máquinas que trabajan ocasionalmente	4000 ÷ 8000
Máquinas que funcionan 8 horas al día no completamente utilizadas	10000 ÷ 20000
Máquinas que funcionan 8 horas al día completamente utilizadas	20000 ÷ 30000
Máquinas que funcionan 24 horas al día	40000 ÷ 80000

Rodamientos sometidos a esfuerzo dinámico
Sufren un esfuerzo dinámico los rodamientos que giran bajo carga (o bien, un anillo del rodamiento cumple una rotación respecto al otro). En la mayor parte de los casos, los soportes autoalineantes están sometidos a un esfuerzo dinámico.

Fórmula de cálculo de la duración nominal

Por vida de funcionamiento de un rodamiento se desprende el número de revoluciones o el número de horas que el rodamiento puede alcanzar, antes de que se presenten los primeros signos de fatiga del material (exfoliación o erosiones de los anillos/elementos rodantes).

El procedimiento de cálculo de la duración nominal es válido para todos los tipos de rodamiento:

$$L_{10} = \left(\frac{C}{P}\right)^3 \text{ Vida en millones de revoluciones.}$$

Cuando los rodamientos giran a una velocidad constante resulta más práctico calcular la duración en horas:

$$L_{10h} = \frac{1666}{n} \cdot \left(\frac{C}{P}\right)^3 \text{ Vida en horas.}$$

L_{10} = vida en millones de revoluciones.
L_{10h} = vida en horas.
C = coeficiente de carga dinámica (N). Los valores aparecen representados en las tablas de las dimensiones de los soportes.
P = carga dinámica equivalente (N). Véanse las fórmulas de cálculo en la tabla 2.
n = número de revoluciones (r.p.m.).

Vida útil

En la mayoría de los casos para los rodamientos de los soportes autoalineantes basta calcular la vida L_{10} ó L_{10h} según las fórmulas anteriormente mencionadas. Gracias a la nueva teoría de la vida se puede calcular una vida correcta que tenga en cuenta en los cálculos, la influencia de la lubricación y la contaminación por parte de partículas sólidas así como la carga límite de fatiga Pu (los valores aparecen representados en las tablas de los rodamientos).
Para el cálculo de la vida útil, soliciten la asistencia de la oficina técnica comercial.

Elementos de cálculo

Cálculo de la carga dinámica equivalente P

Tabla 2 - Fórmulas de cálculo de la carga dinámica equivalente P

Tipo rodamiento	Dirección de la carga que pesa sobre el rodamiento	Fórmula de calculo de la carga dinámica equivalente P (N)
A B C D	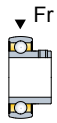	**P = Fr**
	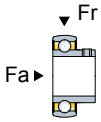	**P = X • Fr + Y • Fa**
1200	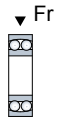	**P = Fr**
	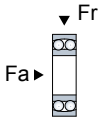	**P = Fr + Y1 • Fa** con $\frac{Fa}{Fr} \leq e1$ **P = 0,65 • Fr + Y2 • Fa** con $\frac{Fa}{Fr} > e1$

P = carga dinámica equivalente (N).
Fr = carga radial sobre el rodamiento (N).
Fa = carga axial sobre el rodamiento (N).
x, Y = factores de carga. Véase tabla 3.
e1, Y1, Y2 = factores. Véase tabla 4.

Tabla 3 - Factores de carga x, y

Relación $\frac{Fa}{Co}$	e	Con: $\frac{Fa}{Fr} \leq e$ x	Con: $\frac{Fa}{Fr} \leq e$ y	Con: $\frac{Fa}{Fr} > e$ x	Con: $\frac{Fa}{Fr} > e$ y
0,025	0,22	1	0	0,56	2
0,04	0,24	1	0	0,56	1,8
0,07	0,27	1	0	0,56	1,6
0,13	0,31	1	0	0,56	1,4
0,25	0,37	1	0	0,56	1,2
0,5	0,44	1	0	0,56	1

Tabla 4 - Factores e1, Y1, Y2, Yo

Ø agujero rodamiento mm	e1	Y1	Y2	Yo
20	0,30	2,1	3,3	2,2
25	0,28	2,2	3,5	2,5
30	0,25	2,5	3,9	2,5
35	0,23	2,7	4,2	2,8
40	0,22	2,9	4,5	2,8

Co = Coeficiente de carga estática (N).
Los valores aparecen representados en las tablas de las dimensiones de los soportes.

Coeficientes relativos a las condiciones de funcionamiento

Cuando se calcula la vida de un rodamiento, debería ser habitual incluir los coeficientes relativos a las condiciones de funcionamiento para tener en cuenta las variaciones de carga que se verifican durante el trabajo.
Los coeficientes que se presentan a continuación se proporcionan en concepto de indicación en base a la experiencia.

Con cargas fijas / choques ligeros: multipliquen la carga dinámica equivalente P por: 1,2 ÷ 1,5
Con cargas de choque moderados: multipliquen la carga dinámica equivalente P por : 1,7 ÷ 2,0

Elementos de cálculo

Control de la capacidad estática de carga

Rodamientos sometidos a esfuerzo estático

En la técnica de los rodamientos se habla de esfuerzo estático cuando:
- El rodamiento no gira y está sometido a cargas permanentes o intermitentes (por choque).
- El rodamiento cumple movimientos lentos de oscilación ante la presencia de cargas.
- El rodamiento gira bajo carga a velocidad muy baja por un breve espacio de tiempo.
- El rodamiento gira y, además de las carga nominales, debe soportar fuertes cargas de choque que actúan a lo largo de una fracción de revolución.

Para obtener del rodamiento prestaciones satisfactorias, el coeficiente de seguridad estática fs no tiene que superar los valores orientativos de la tabla 5.
El coeficiente fs es un índice de seguridad contra las excesivas deformaciones plásticas en los puntos de contacto en los rodamientos.

$$fs = \frac{Co}{Po}$$

fs = coeficiente de seguridad estática.
Co = coeficiente de carga estática (N). Los valores aparecen representados en las tablas de las dimensiones de los soportes.
Po = carga estática equivalente (N). Véanse las fórmulas de cálculo que aparecen a continuación.

Tabla 5 - Coeficientes de seguridad estática fs para los rodamientos de los soportes autoalineantes

Tipo de funcionamiento	Rodamientos con revoluciones			Rodamientos sin revoluciones
	Marcha silenciosa no importante	Marcha silenciosa normal	Marcha silenciosa elevada	
Funcionamiento tranquilo sin vibraciones	5	1	2	0,4
Funcionamiento normal	0,5	1	2	0,5
Funcionamiento con cargas de choque	≥ 1,5	≥ 1,5	≥ 2	≥ 1

Cálculo de la carga estática equivalente Po

Serie rodamiento	Dirección de la carga que pesa sobre el rodamiento	Fórmula de calculo de la carga estática equivalente P (N)
A **B** **C** **D**	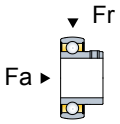	**Po = 0,6 • Fr + 0,5 • Fa** Si resulta Po < Fr, se desprende que Po = Fr.
1200	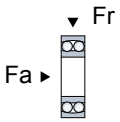	**Po = Fr + Yo • Fa**

Po = carga estática equivalente (N).
Fr = carga radial que pesa sobre el rodamiento (N).
Fa = carga axial que pesa sobre el rodamiento (N).
Yo = véase tabla 4.

Lubricación

Lubricación inicial

Todos los soportes autoalineantes se suministran con rodamientos que han sido previamente lubricados.

Advertencias
Una lubricación inicial debe preverse únicamente para los soportes con fijación mediante apoyo lateral, de la serie FL - F - FC.

Grasa lubricante

Los rodamientos de los soportes autoalineantes se han sometido a un engrase inicial con grasa de litio/calcio de larga vida

Datos técnicos	Consistencia NLGI:	2
	Espesante:	litio/calcio
	Aceite base:	mineral
	Viscosidad de aceite base:	165 mm^2/s a 40°C
	Temperatura de empleo:	- 20°C a +120°C
	Resistencia al agua:	Recomendada
	Propiedad contra corrosión:	Recomendada

Reengrase

Todos los soportes autoalineantes se suministran con engrasador de bola para permitir así engrases a intervalos regulares.

Advertencias
- No engrasen nunca en el primer montaje.
- Una lubricación inicial debe preverse únicamente para los soportes con fijación mediante apoyo lateral, de la serie FL - F - FC.
- Los soportes de chapa de acero inoxidable moldeado, de la serie SBF no se pueden reengrasar.
- Usen sólo grasas con características similares a las indicadas.
- Limpien esmeradamente el engrasador antes de cada nuevo reengrase.
- Introduzcan lentamente la grasa, hasta que no se salga del rodamiento. Mantengan el rodamiento en rotación y no ejerzan una presión excesiva para evitar que se estropeen las empaquetaduras de estanqueidad.
- Es preferible realizar engrases frecuente y con pequeñas cantidades de grasa.

Intervalos de reengrase

Los intervalos de reengrase varían en función de las condiciones de trabajo.
En las condiciones reales de empleo se producen a menudo variaciones de carga, velocidad, temperatura y condiciones ambientales (presencia de humedad, polvo, etc.) por lo que resulta difícil dar reglas de carácter general.
La experiencia se revela con frecuencia como la mejor guía.

- Con condiciones de trabajo ligeras: reengrasar cada 6 meses.
- Con condiciones de trabajo normales: reengrasar cada 1÷3 meses.
- Con condiciones de trabajo intensas: reengrasar cada 2 semanas.

Rodamientos lubricados de por vida

(recomendado uso en seco)

Fórmula para calcular la vida útil del lubricante en rodamientos pre-lubricados

Este procedimiento permite calcular la vida útil del lubricante en función de la calidad, del tipo de rodamiento, dimensión, velocidad de trabajo, cargas y temperatura de trabajo.

$$L_h = L_{10} \times Fc \quad \text{Vida útil (horas)}$$

L_h = Vida útil (horas).
L_{10h} = Vida útil nominal del lubricante (horas). Ver diagrama 1.
Fc = Factor de corrección. Ver diagrama 2.

Diagrama 1
- Vida nominal del lubricante L_{10h}

Este diagrama permite determinar la vida útil nominal le lubricante L_{10h} (horas en función de la velocidad **n** (rpm), diámetro **dm** (mm), temperatura de trabajo del rodamiento (°C). Los lubricantes se clasifican según un factor GPF (Factor de Rendimiento del Lubricante), que relaciona su rendimiento en función de la temperatura.En esta tabla se considera un lubricante con GPF=1, que corresponde al lubricante que incorporan todos los rodamientos Marbett lubricados de por vida.

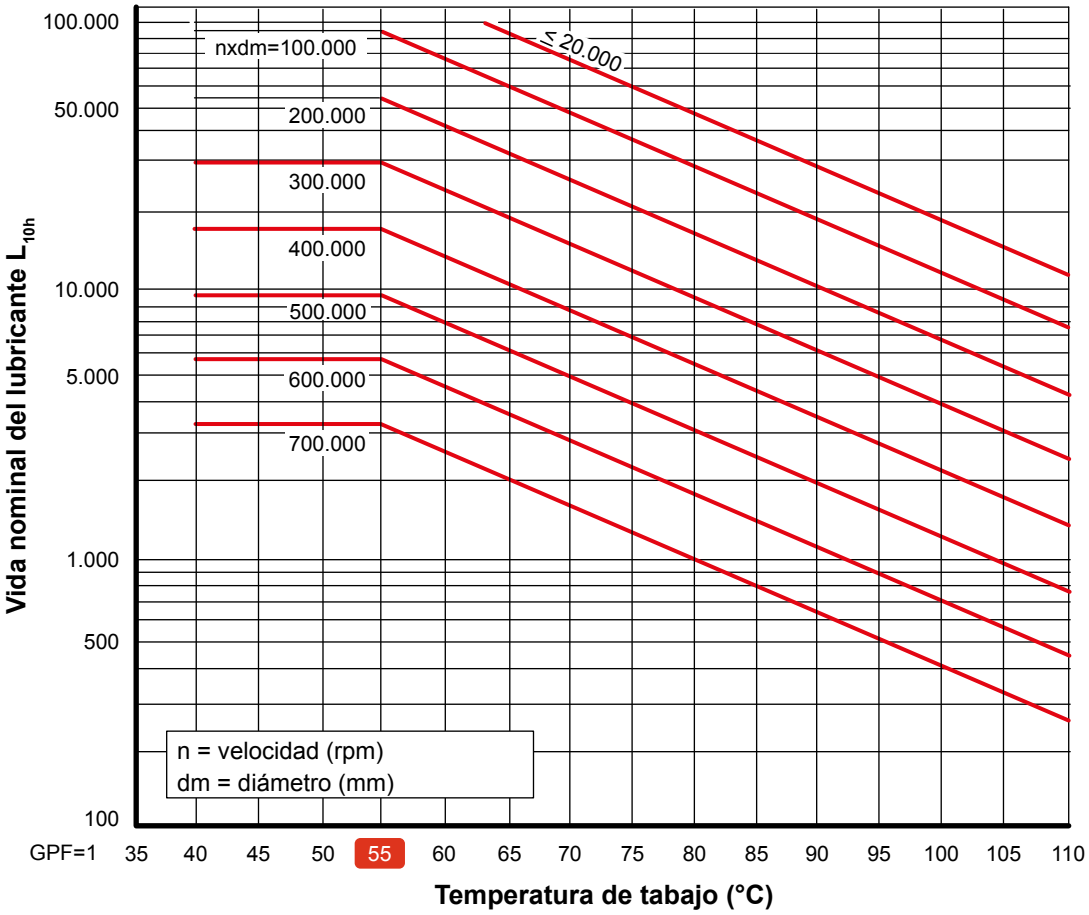

dm (mm)= diámetro medio.

Tipo **A**

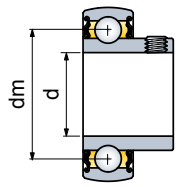

Tipo **D**

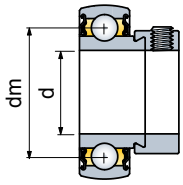

Ø d mm	Ø dm mm
17	28,5
20	33,5
25	38,5
30	46
35	53,5
40	60
45	65
50	70

55 = A temperature ambiente, en condiciones normales de trabajo, el lubricante trabaja a una temperatura por debajo de los 55°C.

Rodamientos lubricados de por vida

(recomendado uso en seco)

Diagrama 2 - Factor de corrección Fc

El factor de corrección Fc, considera la influencia de una carga sobre los rodamientos en función de un ratio C/P.
Con cargas bajas (C/P ≥ 15), la duración del lubricante no viene determinada por la carga.

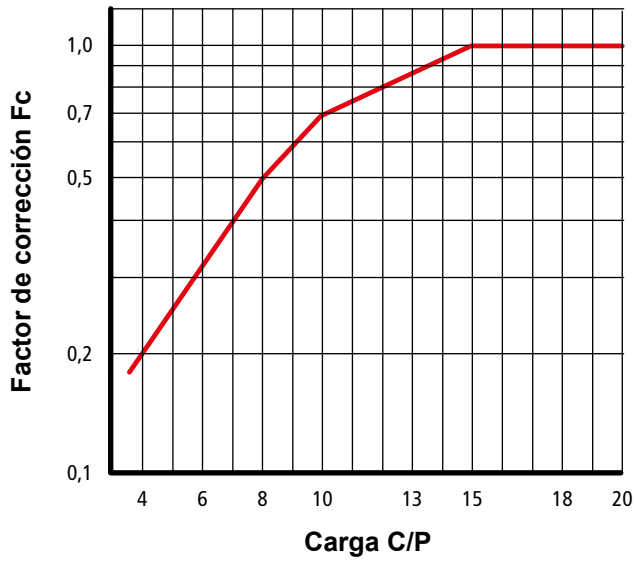

C = Coeficiente de carga dinámica (N).
Los valores vienen recogidos en la tablas dimensionales del rodamiento.
P = Cálculo de la carga dinámica equivalente (N).
Ver Tablas 2.

Ejemplo de cálculo

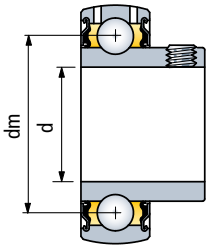

Datos:
- De rodamiento Tipo **A**.
- d = 40 mm (diámetro del eje).
- dm = 60 mm. (diámetro medio del rodamiento).
- n = 300 rpm (velocidad).
- 55 °C (temperatura de trabajo del lubricante).
- C = 23600 N (Coeficiente de carga dinámica).
- P = 3000 N (Equivalente de carga dinámica).

- Del diagrama 1, en función de:
  n x dm = 300 rpm x 60 mm = 18000
  se deduce una vida útil nominal del lubricante de:
  L_{10h} = 100000 horas.

- Del diagrama 2, en función de:
  C/P = 23600 N : 3000 N = 7,8
  se deduce un factor de corrección de:
  Fc = 0,5.

- Calculo de la vida útil estimada:
  Lh = L_{10h} x Fc = 100000 horas x 0,5 = 50000 horas.

Tolerancias eje

Tolerancias de eje para soportes con fijación mediante tornillos prisioneros/collarin excéntrico

- En la tabla aparecen indicados las tolerancias de trabajo en el diámetro del eje.
- Las extremidades del eje deben redondearse:
  - para facilitar la introducción del rodamiento y evitar atascamientos.
  - para evitar que no se estropeen, durante la introducción, los retenes de estanqueidad.
- Para garantizar la estanqueidad, la superficie del eje allí donde está acoplado con los retenes de estanqueidad debe ser lisa y no presentar defectos (incisiones, etc.).

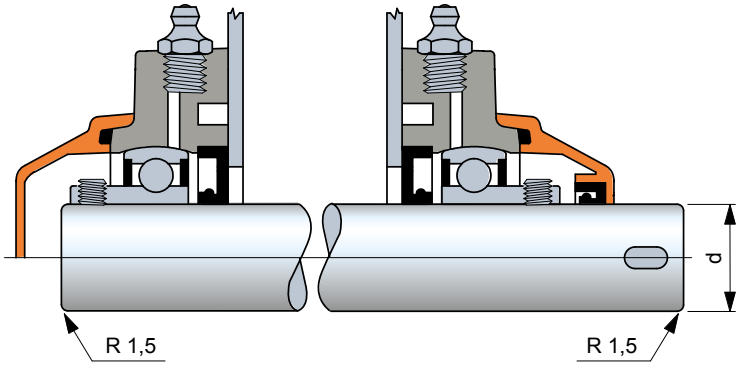

Tolerancias ISO para ejes

Ø eje d mm	Cargas elevadas Velocidades elevadas h 6		Condiciones de trabajo normales h 7		Cargas leves Velocidades bajas h 8		Aplicaciones sencillas h 9		h 10		h 11	
	sup.	inf.	sup.	inf.	sup.	inf.	sup.	inf.	sup.	inf.	sup.	inf.
17	0	-11	0	-18	0	-27	0	-43	0	- 70	0	-110
20 ÷ 30	0	-13	0	-21	0	-33	0	-52	0	- 84	0	-130
35 ÷ 50	0	-16	0	-25	0	-39	0	-62	0	-100	0	-160

Diferencias en µm

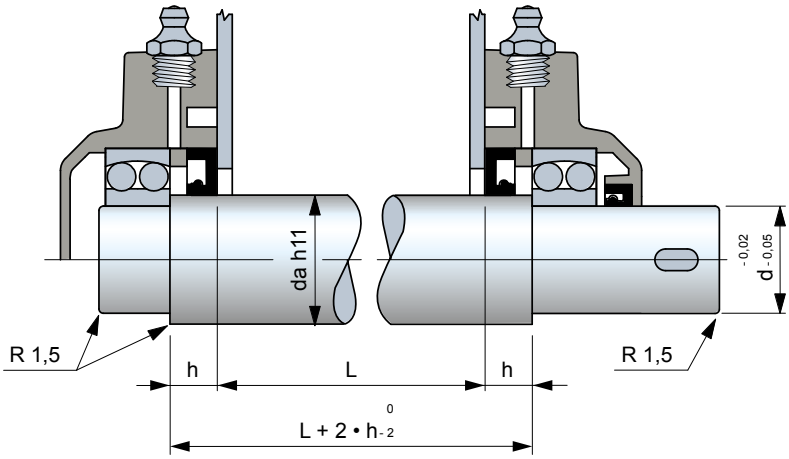

Para los valores de h referirse a las tablillas dimensionales de los soportes

Tolerancias de eje para soportes con fijación mediante apoyo lateral

- Las extremidades del eje deben redondearse:
  - para facilitar la introducción del rodamiento y evitar atascamientos.
  - para evitar que no se estropeen, durante la introducción, los retenes de estan.
- Para garantizar la estanqueidad, la superficie del eje allí donde está acoplado con los retenes de estanqueidad debe ser lisa y no presentar defectos (incisiones, etc.).
- El acoplamiento eje-rodamiento es libre para facilitar el montaje.
  Con cargas radiales elevadas es aconsejable un acoplamiento ligeramente forzado.

Montaje

Recomendaciones de montaje

1 - En los soportes de estanqueidad, engrasen los retenes de estanqueidad para evitar el funcionamiento en seco durante las primeras revoluciones del eje.
Llenar de grasa el espacio situado entre los dos rebordes de estanqueidad.
2 - En todos los casos fijar en primer lugar la brida luego, apretar el rodamiento. Observando esta precaución el rodamiento asume en el eje la posición correcta sin que se produzcan cargas axiales previas. Apretar los tornillos diagonalmente.

Fijación de los rodamientos mediante tornollos prisioneros

3 - En la tabla aparecen indicadas los pares máximos aconsejados de apriete de los pasadores y los tamaños de las llaves para cabezas huecas que deben emplearse.

Ø Agujero rodamiento mm	Tamaño llave para cabeza hueca - mm			Par máximo apriete Nm		
	Rodamientos		Rodamientos	Rodamientos		Rodamientos
	A	**A C**	**D**	**A**	**A C**	**D**
17	2,5	3	3	3,5	4	4
20	3	3	3	4	4	4
25	3	3	3	4	4	4
30	3	3	3	4	4	4
35	3	4	4	4	6,5	6,5
40	4	4	4	6,5	6,5	6,5
45	4	4	4	6,5	6,5	6,5
50	4	5	4	6,5	16,5	6,5

Fijación de los rodamientos mediante collarin excéntrico

4 - Serrare il collare eccentrico con un punteruolo, ruotando nel senso di rotazione dell'albero.
5 - Serrare a mano il grano filettato. Le dimensioni della chiave a brugola e i valori consigliati della coppia di serraggio sono indicati nella tabella sopra (rif. cuscinetti **D**).

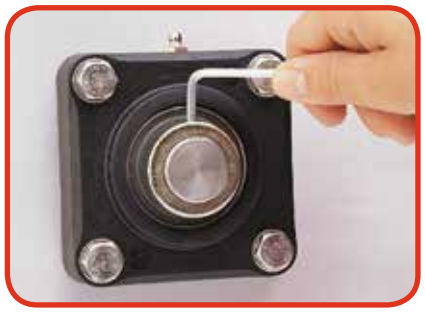

Montaje / desmontaje de las tapas de protección

6 - Montaje. En las tapas abiertas engrasar el reten de estanqueidad para evitar el funcionamiento en seco durante las primeras revoluciones del eje. Llenar de grasa el espacio situado entre los dos rebordes de estanqueidad. El montaje se produce por resorte y exige un golpe suave con un martillo.
7 - Desmontaje. Introducir en la ranura correspondiente la punta de un destornillador y hacer palanca hacia el exterior.

Resistencia a los agentes quimicos	POLIAMIDA PA		POLIPROPILENO PP		POLIETILENO PE		ACETÁLICA POM		AISI 303 AISI 304		AISI 316		LATON NIQUELADO		GOMA NBR		GOMA VITON	
PRODUCTO QUIMICO	Conc.%	23°C	Conc.%	23°C	Conc.%	23°C	Conc.%	23°C	Conc.%	23°C	Conc.%	23°C	Conc.%	23°C	Conc.%	23°C	Conc.%	23°C
ACEITES ALIMENTICIOS		+		+		+		+		+						+		+
ACEITES DE LINAZA		+		+					100	+		+				+		+
ACEITES DE SILICONA		+		+												+		+
ACEITES MINERALES		+		+		+		+		+		+				+		+
ACEITES PARA TRANSFORMADORES		+		/												+		+
ACEITES VEGETALES		+		+		+		+		+						+		
ACETATO DE ETILO	100	+		+					100	/						–		–
ACETONA	100	+		+		+		/	50	+	25	+		+		–		–
ACIDO ACETICO	10	–	40	+	10	+	5	-	20	+	50	+		/		–	20	–
ACIDO BENZOICO	Sat.	/	Sat.	+					100	/	100	+				+		+
ACIDO BORICO	10	+	Sat.	+	Sat.	+		+	100	/	Sat.	+				+	Sat.	+
ACIDO BUTIRICO		–	100	+		+		-	5	+						–		
ACIDO CITRICO	10	/	10	+		+		/	5	+	25	+		–		+	Sat.	+
ACIDO CLORHIDRICO	10	–	30	+	37	+	37	-		–	1	+		/	10	/	37	+
ACIDO CLORHIDRICO	2	–	2	+	2	+	2	/							2	/		
ACIDO FLUORIDRICO	40	–	40	+	70	+		-		–					65	–	48	+
ACIDO FORMICO	10	–	100	+	10	+	10	-	5	/				+		–		
ACIDO FOSFORICO	10	–	85	+	95	+	10	-	10	–	50	/		–	20	/	85	+
ACIDO LACTICO	10	+	20	+		+		+	5	+	10	+		–		+		+
ACIDO NITRICO	10	–		+	5	/	5	-	10	+	65	+			10	–	70	+
ACIDO OLEICO	100	+		+		/		-	100	/				+		/		/
ACIDO SULFURICO	10	–	98	+	40	/	40	-	10	–	100	+		+		–	95	+
ACIDO TARTARICO		+	10	+		+	30	/	10	+	50	+		–		+		+
AGUA CLORADA		+		–		-		-		–						–		
AGUA DE MAR		+		+		+		/		+		+		+		+		+
AGUA DULCE		+		+		+		+		+				+		+		
AGUA OXIGENADA	3	–	30	+		+		-	30	+		+		/	80	–	90	+
AGUA Y JABON		+		+		+		+		+						+		
AGUARRÁS		/		–		-		-		+						–		
ALCOHOL AMILICO	100	+		+						+		+						+
ALCOHOL BUTÍLICO	100	+		+						+		+				/		+
ALCOHOL ETILICO	96	+	96	+		+		+	10	+		+		+		/		+
ALCOHOL METILICO	100	+		+		+		+	100	/		+		+		/		/
AMONIACO	10	+	30	+		+	Sol.	+	50	+	100	+		–		/		/
AMONIACO CONC.		+		+		+		-								–		
ANILINA		/	100	+	3	+	3	+	3	+						–		
AGUA DESTILADA		+		+		+		+		+						+		
BEBIDAS NON ALCOHOLICAS		+		+		+		+		+				+		+		
BENCENO		+		+		/		+	70	/						–		
BENZOL	100	+		/		/		+		+		+		+		–		/
CARBONATO SODICO	10	+	Sat.	+		+		+	5	+	100	+				+		+
CERVEZA		+		+		+		+		+				+		+		+
CHOCOLATE		–				+		+								+		
CLOROFORMO	100	–		/		-		-	100	+		+		+		–		+
CLORURO AMONICO	10	+							10	/		/				+	Sat.	+
CLORURO DE ALUMINIO	10	+								–		/				+	Sat.	+
CLORURO DE METILENO	100	+		/		/		-		/		/				–		/
CLORURO DE ZINC	10	/	20	+					10	–		/				+	Sat.	+
CLORURO ETILICO	100	+		–		/		+		+		/		/		–		
CLORURO FERRICO	10	+		+					20	–		/				+	Sat.	+
CLORURO CALCICO	10	+	50	+	Sat.	+		/	10	–		/		+		+	Sat.	+
CLORURO MAGNESICO	10	+	Sat.	+					5	+		/				+	Sat.	+
CLORURO SODICO	10	+	Sat.	+		+		+	5	+		/		+		+	Sat.	+
ETER DE PETROLEO		+		+		+		+		+		+		+		–		
ETER ETILICO	100	+		+		+		+								–		–
FENOL		–		+					10	+		+				–		+
FORMALDEHYDE	30	+	40	+		/		+	100	+				+		–	40	+
FREON 12		+								+						+		/
GASOLINA		+		/		/		+		+		+		/		/		+
GLICERINA		+		+		+		+		+		+		+		+		+
GRASAS ALIMENTARIAS		+		+		+		+		+						+		+

REXNORD

Resistencia a los agentes quimicos	POLIAMIDA PA		POLIPROPILENO PP		POLIETILENO PE		ACETÁLICA POM		AISI 303 AISI 304		AISI 316		LATON NIQUELADO		GOMA NBR		GOMA VITON	
PRODUCTO QUIMICO	Conc.%	23°C	Conc.%	23°C	Conc.%	23°C	Conc.%	23°C	Conc.%	23°C	Conc.%	23°C	Conc.%	23°C	Conc.%	23°C	Conc.%	23°C
HIDRÓXIDO DE SODIO	10	+	30	+		+	10	+		–				+		/		
HIPOCLORITO SODICO		+	20	+		+		-		–						–	5	+
ZUMOS DE FRUTA		+		+		+		+		+						+		
ZUMOS VEGETALES		+		+		+		+		+						+		
LECHE		+		+		+		+		+				+		+		+
MANTEQUILLA		+		+		+		+		+				+		+		+
MERCURIO		+	100	+		+		+	100	/		+		/		+		+
MOSTAZA		–		+		+		+								+		
NITRATO DE PLATA		+	20	+					60	/						/		+
PARAFINA		+	100	/		+		+		+						+		
PETROLEO		+	100	/		-		+		+				+		+		+
POTASA CÁUSTICA	10	+							50	+	50	+				/		+
QUESO		–		+		+		+								+		
SALMUERA		/	Sat.	+		+		/								+		
SILICATO SODICO		+							100	+	100	+				+		
SOLUCION JABONOSA		+		+												+		+
SOSA CÁUSTICA	10	+	52	+	25	+	25	-		+						/	45	+
SULFATO DE COBRE	10	+	Sat.	+		+		+	5	+	100	+				+	Sat.	+
SULFATO DE SODIUM	10	+	Sat.	+		+		+	5	+	100	+				+		+
SULFURO DE CARBONO	100	+		+		+		+		+		+				–		+
TETRACLORURO DI CARBONO		+		–		/		+	10	–		+		+		–		+
TETRALIN		+		–												–		+
TINTURA DE YODO		–		+		+		+						–		/		
TRICLOROETILENO		/		/		+		-		+				+		–		+
VASELINA		+		+		/		+								+		+
VINAGRE		+		+		+		+		+				+		/		–
VINO		+		+		+		+		+				+		+		+
WHISKY		+		+		+		+		+				+		+		+
XILOL		+		–		/		+		+				/		–		+
YODO		–		+		+		+								/		

Abreviaciones: Sat. = saturado.

Leyenda..

+ = Buena resistencia.
/ = Discreta resistencia (en funcìon de las condiciones de trabajo).
– = Mala resistencia (uso no aconsejable).
N.B. Las espacias vacios indicar falta de valoración.

Los datos indicados en la tabla..

se refieren a pruebas de laboratorio sobre muestras no sujetas a esfuerzos. Son orientativos. En cuanto al comportamiento real del material depende de distintos factores: temperatura, concentración del producto químico, durante poco tiempo ó en continuo.

Temperatura de ejercicio continuo

		Temperatura de ejercicio continuo (°C)		
		en contacto con al aire		en contacto con agua caliente
Material	Descripción	Min	Max	Max
PA	Poliamida	0	+ 80	+ 65
PA FV	Poliamida reforzada	- 5	+ 120	+ 100
PP	Polipropileno	+ 5	+ 105	+ 105
PP FV	Polipropileno reforzado	+ 5	+ 115	+ 115
PE (UHMWPE)	Polietileno	- 40	+ 80	+ 70
POM	Acetálica	- 40	+ 80	+ 65
Rex-LF®	Acetálica	- 40	+ 80	+ 65
AISI 303 - AISI 304	Acero inox austenítico (18/8)	- 70	+ 430	+ 120
Fe Zn	Acero zincado	- 40	+ 180	–
OT	Latón niquelado	- 40	+ 180	+ 120

Indice Numérico

	Pág.
Part. S0010	S140
Part. S0016	S208
Part. S0018	S217
Part. S0019	S217
Part. S0020	S208
Part. S0021	S208
Part. R0031	R49
Part. S0050	S132
Part. R0055	R54
Part. S0061	S152
Part. S0063	S209
Part. S0070	S130
Part. S0071	S130
Part. S0072	S139
Part. S0073	S030
Part. S0075	S214
Part. S0076	S208
Part. S0079	S214
Part. S0081	S138
Part. S0082	S128
Part. S0082B	S128
Part. S0082P	S128
Part. S0085	S140
Part. S0088	S138
Part. S0089	S139
Part. R0094	R16-R17
Part. S0095	S209
Part. S0097	S140
Part. R0098	R14-R15
Part. S0107	S141
Part. S0107S	S147
Part. S0111	S127
Part. S0112	S216
Part. S0114	S216
Part. S0116	S127
Part. S0124	S179
Part. S0125	S030-S031
Part. S0126	S030
Part. S0128	S114-S115
Part. S0128S	S114
Part. R0133	R20-R21
Part. R0134	R26
Part. S0137	S182
Part. S0140	S142
Part. S0142	S152
Part. S0153	S029
Part. S0159	S129
Part. S0168	S173
Part. R0169	R25
Part. R0173	R12-R13
Part. S0174	S166

	Pág.
Part. S0174Q	S167
Part. S0174R	S166
Part. S0179	S046
Part. R0180	R56
Part. S0182	S198
Part. S0183	S198
Part. S0184	S134
Part. S0185	S200
Part. R0187	R55
Part. S0190	S134
Part. S0191	S068
Part. S0192	S150
Part. S0198	S174
Part. S0199	S172
Part. S0210	S118
Part. S0210P	S118
Part. S0211	S119
Part. S0213	S120
Part. S0214	S125
Part. S0215	S027-S123
Part. S0216	S027-S123
Part. S0217	S124
Part. S0218	S117
Part. S0219	S057
Part. S0223	S025
Part. R0224	R57
Part. S0226	S154
Part. S0227	S151
Part. S0233	S056-S116
Part. S0236	S126
Part. S0237	S126
Part. S0241	S003
Part. S0242	S009
Part. S0243	S003
Part. S0244	S006
Part. S0247	S057
Part. S0251	S005
Part. S0255	S148
Part. S0256	S149
Part. S0260	S194-S195
Part. S0261	S005
Part. S0262	S002
Part. S0263	S009
Part. R0269	R08-R09
Part. S0272	S196
Part. S0273	S061
Part. S0274	S025
Part. S0275	S028-S119
Part. S0280	S175
Part. S0296	S068
Part. R0297	R27

	Pág.
Part. S0298	S135
Part. S0302	S197
Part. S0303	S197
Part. S0308	S054
Part. S0310	S023
Part. S0317	S056
Part. R0323	R18-R19
Part. S0336	S154
Part. S0337	S194
Part. S0338	S155
Part. S0339	S168
Part. S0340	S166
Part. S0341	S190
Part. S0341C	S191
Part. S0342	S190
Part. S0346	S058
Part. R0349	R40
Part. S0356	S023
Part. S0359	S148
Part. S0362	S007
Part. S0363	S209
Part. S0366	S014
Part. S0367	S014
Part. S0368	S015
Part. S0369	S062
Part. S0370	S012-S062
Part. S0371	S017
Part. S0372	S192
Part. S0373	S136
Part. S0376	S068
Part. S0377	S068
Part. S0378	S069
Part. S0379	S069
Part. R0383	R52
Part. R0384	R52
Part. R0385	R52
Part. S0386	S002
Part. S0387	S008
Part. S0388	S031
Part. S0393	S055
Part. S0396	S012
Part. R0399	R52
Part. R0403	R50
Part. R0406	R51
Part. R0408	R41
Part. S0415	S183
Part. S0416	S183
Part. S0417	S181
Part. S0418	S184
Part. S0419	S184
Part. S0421	S031

	Pág.
Part. S0422	S012-S062
Part. S0437	S129
Part. R0441	R40
Part. S0446	S119
Part. S0451	S129
Part. S0454	S182
Part. S0455	S209
Part. S0478	S129
Part. R0479	R22-R23
Part. S0518	S193
Part. S0523	S041-S042
Part. S0524	S040
Part. R0528	R50
Part. R0529	R51
Part. S0533	S043
Part. S0535	S081
Part. S0537	S081
Part. S0539	S065
Part. S0540	S146
Part. S0545	S153
Part. S0550	S018
Part. S0551	S020
Part. R0552	R10-R11
Part. S0554	S036
Part. S0555	S038
Part. S0556	S036
Part. S0557	S074-S076
Part. S0559	S016
Part. S0560	S034
Part. S0561	S034
Part. S0562	S180
Part. S0563	S180
Part. S0564	S181
Part. S0565	S046
Part. S0566	S047
Part. S0567	S206
Part. S0568	S207
Part. S0569	S207
Part. S0570	S075-S077
Part. S0580	S074-S076
Part. S0581	S070-S072
Part. S0585	S070-S072
Part. S0586	S071-S073
Part. S0592	S047
Part. S0594	S051
Part. S0595	S168
Part. S0596	S055
Part. S0599	S141
Part. R0600	R48
Part. S0605	S066-S067
Part. S0606	S066-S067

Indice Numérico

	Pág.
Part. S0611	S177
Part. S0612	S212-S213
Part. S0613	S037
Part. S0614	S037
Part. S0615	S176
Part. S0616	S179
Part. S0617	S142
Part. S0618	S177
Part. S0619	S178
Part. S0621	S017
Part. R0622	R32-R33
Part. R0623	R34-R35
Part. S0624	S039
Part. S0625	S199
Part. R0626	R28-R29
Part. R0627	R30-R31
Part. R0628	R36-R37
Part. S0628S	S080
Part. R0629	R38-R39
Part. S0632	S143
Part. S0633	S170
Part. S0634	S010
Part. S0635	S144
Part. S0636	S144
Part. S0637	S145
Part. S0638	S145
Part. S0639	S063
Part. S0640	S063
Part. S0641	S063
Part. S0642	S064
Part. S0643	S064
Part. S0644	S065
Part. S0645	S065
Part. S0646	S133
Part. S0647	S133
Part. S0654	S051
Part. S0655	S171
Part. S0656	S098-S099
Part. S0657	S039
Part. S0661	S164
Part. S0662	S131
Part. S0663	S163
Part. S0666	S215
Part. S0667	S215
Part. S0668	S215
Part. S0669	S019
Part. S0671	S201
Part. S0672	S206
Part. S0674	S011
Part. S0676	S132
Part. S0677	S158

	Pág.
Part. S0678	S156
Part. S0679	S156
Part. S0680	S157
Part. S0681	S157
Part. S0682	S158
Part. S0683	S159
Part. S0684	S159
Part. S0685	S185
Part. S0686	S188
Part. S0687	S188
Part. S0688	S189
Part. S0689	S189
Part. S0690	S185
Part. S0691	S163
Part. S0692	S162
Part. S0694	S124
Part. S0698	S131
Part. S0699	S161
Part. R0701	R53
Part. R0702	R53
Part. R0703	R53
Part. S0704	S160
Part. S0705	S160
Part. S0706	S187
Part. S0707	S186
Part. S0708	S137
Part. S0709	S173
Part. S0715	S052
Part. S0716	S052
Part. S0717	S052
Part. S0718	S161
Part. S0721	S078
Part. S0725	S153
Part. R0726	R24-R25-R27
Part. S0727	S032
Part. S0728	S032
Part. S0729	S040
Part. S0730	S079
Part. S0732	S164
Part. S0733	S078
Part. S0734	S201
Part. S0736	S121
Part. S0737	S121
Part. S0738	S121
Part. S0739	S122
Part. S0739P	S122
Part. S0740	S122
Part. S0740P	S122
Part. S0742	S011
Part. R0747	R42
Part. R0747F	R43

	Pág.
Part. R0748	R42
Part. R0748F	R43
Part. R0749	R42
Part. R0750	R44
Part. R0750F	R45
Part. R0750S	R46
Part. R0750S	R47
Part. R0751	R44
Part. R0751F	R45
Part. R0751S	R46
Part. R0751S	R47
Part. R0752	R44
Part. R0752S	R46
Part. S0754	S091-S093
Part. S0755	S083-S085
Part. S0756	S090-S092
Part. S0757	S082-S084
Part. S0758	S038
Part. S0759	S104-S105
Part. S0760	S104-S105
Part. S0763	S165
Part. S0764	S024
Part. S0765	S023-S061
Part. S0766	S024
Part. S0767	S022-S060
Part. S0768	S022-S060
Part. S0769	S059
Part. S0770	S059
Part. S0771	S049
Part. S0775	S199
Part. S0776	S049
Part. S0777	S101
Part. S0778	S038
Part. S0782	S035
Part. S0783	S035
Part. S0784	S007
Part. S0786	S169
Part. S0787	S035
Part. S0788	S102
Part. S0789	S053
Part. S0794	S106-S108-S110-S112
Part. S0814	S010
Part. S0822	S004
Part. S0823	S053
Part. S0824	S008
Part. S0825	S004
Part. S0826	S033
Part. S0827	S033
Part. S0829	S101
Part. S0832	S053
Part. S0833	S021

	Pág.
Part. S0834	S048
Part. S0835	S050
Part. S0837	S218
Part. S0838	S048
Part. S0839	S050
Part. S0840	S006
Part. S0846	S202
Part. S0847	S202
Part. S0848	S203
Part. S0849	S203
Part. S0850	S204
Part. S0852	S103
Part. S0854	S103
Part. S0856	S094-S096
Part. S0857	S095-S097
Part. S0858	S016
Part. S0862	S149
Part. S0864	S204
Part. S0868	S086-S088
Part. S0869	S087-S089
Part. R0869	R24
Part. S0870	S106
Part. S0871	S107
Part. S0872	S108
Part. S0873	S109
Part. S0874	S110
Part. S0875	S111
Part. S0876	S112
Part. S0877	S113
Part. S0884	S013
Part. S0885	S013-S015
Part. S0886	S013-S015
Part. S0902	S026-S125
Part. S0903	S026-S123
Part. S0905	S210-S211
Part. F	B22
Part. FC	B62
Part. FL	B40
Part. HCF	B18
Part. HCF/C	B14
Part. HCF/CL	B16
Part. HCFB	B52
Part. HCFB/C	B50
Part. HCFL	B36
Part. HCFL/C	B32
Part. HCFL/CL	B34
Part. HCFLN	B30
Part. HCFLN/C	B26
Part. HCFLN/CL	B28
Part. HCFLS/C	B38
Part. HCFN	B12

Indice Numérico

	Pág.
Part. HCFN/C	B08
Part. HCFN/CL	B10
Part. HCFS/C	B20
Part. HCFX/T	B24
Part. HCP	B44
Part. HCP/C	B42
Part. HCPA	B48
Part. HCPA/C	B46
Part. HCT	B56
Part. HCT/C	B54
Part. SBF	B64
Part. SF	B22
Part. SHCF	B18
Part. SHCF/C	B14
Part. SHCF/CL	B16
Part. SHCFL	B36
Part. SHCFL/C	B32
Part. SHCFL/CL	B34
Part. SHCFLN	B30
Part. SHCFLN/C	B26
Part. SHCFLN/CL	B28
Part. SHCFLS/C	B38
Part. SHCFN	B12
Part. SHCFN/C	B08
Part. SHCFN/CL	B10
Part. SHCFN/T	B04
Part. SHCFN/TL	B06
Part. SHCFS/C	B20
Part. SHCFX/T	B24
Part. SUCF	B18
Part. SUCF/C	B14
Part. SUCF/CL	B16
Part. SUCFL	B36
Part. SUCFL/C	B32
Part. SUCFL/CL	B34
Part. SUCFLN	B30
Part. SUCFLN/C	B26
Part. SUCFLN/CL	B28
Part. SUCFLS/C	B38
Part. SUCFN	B12
Part. SUCFN/C	B08
Part. SUCFN/CL	B10
Part. SUCFN/T	B04
Part. SUCFN/TL	B06
Part. SUCFS/C	B20
Part. SUCFX/T	B24
Part. UCF	B18
Part. UCF/C	B14
Part. UCF/CL	B16
Part. UCFB	B52
Part. UCFB/C	B50

	Pág.
Part. UCFC	B60
Part. UCFC/C	B58
Part. UCFL	B36
Part. UCFL/C	B32
Part. UCFL/CL	B34
Part. UCFLN	B30
Part. UCFLN/C	B26
Part. UCFLN/CL	B28
Part. UCFLS/C	B38
Part. UCFN	B12
Part. UCFN/C	B08
Part. UCFN/CL	B10
Part. UCFS/C	B20
Part. UCFX/T	B24
Part. UCP	B44
Part. UCP/C	B42
Part. UCPA	B48
Part. UCPA/C	B46
Part. UCT	B56
Part. UCT/C	B54

+31 174 445 111 (fuera de Estados Unidos)
866-REXNORD (en Estados Unidos)
www.rexnord.com

¿Por qué elegir Rexnord?

Cuando se trata de brindar productos con un alto grado de ingeniería que mejoran la productividad y eficacia para aplicaciones industriales de todo el mundo, Rexnord es la compañía más confiable de la industria. El compromiso asumido de satisfacer las necesidades de los clientes y ofrecer un valor superior se extiende a lo largo de cada función de negocio.

Ofrecemos el menor costo total de propiedad
Los productos de excelente calidad están diseñados para ayudar a evitar tiempos de inactividad de los equipos y aumentar la productividad y el funcionamiento confiable.

Valiosa experiencia
La amplia oferta de productos está acompañada por especialistas de ventas globales, servicio al cliente y equipos de asistencia y mantenimiento, que están disponibles en todo momento.

Soluciones para facilitar más los negocios
El compromiso de ofrecer una excelencia operativa garantiza que los productos indicados lleguen al lugar adecuando en el momento justo.

Rexnord Corporation
Rexnord es una compañía industrial de múltiples plataformas orientada al crecimiento con participaciones líderes en el mercado y marcas altamente confiables que prestan servicio a un diverso conjunto de mercados finales globales.

Control de procesos y movimiento
La plataforma de Control de movimiento y procesos de Rexnord diseña, fabrica, comercializa y presta servicios a componentes mecánicos específicos con un alto grado de ingeniería [Country]dos con sistemas complejos donde para nuestros clientes los requisitos de confiabilidad y el costo de las fallas o los tiempos de inactividad son extremadamente altos.

Administración del agua
La plataforma de Administración del agua de Rexnord diseña, ofrece, fabrica y comercializa productos que proporcionan y mejoran la calidad, la seguridad, el control del flujo y la conservación del agua.

©2015 Rexnord 10448152